MOVERA



Ersatzteilkatalog
2021-2022

www.movera.com

„Werkstätten brauchen einen Partner, der perfekt passt. Wie ein gutes Ersatzteil.“



Camping hat viele Schrauben, an denen man drehen kann.



Wir sind Technikfreaks für den Outdoorbereich und die mobile Freizeit. Unterwegs in unseren großen Lagern und in unserem Herstellernetzwerk, getrieben vom Ehrgeiz, immer eine Lösung zu finden. Wir suchen und finden, entwickeln und prüfen und legen uns dafür auch selbst unters Reisemobil. Unter den Wohnwagen. Oder ins Zelt. Unsere langjährige Erfahrung, unsere Neugier und Leidenschaft macht uns zu wahren Experten für alle Teile, die ihr braucht oder in Zukunft noch brauchen könntet. Kurz gesagt: Wir sind ein verlässliches Back-up für eure Werkstatt.

„Kommt immer wieder vor, dass wir eine Lösung für ein scheinbar unlösbares Problem finden.“



Matthias Hess



Reinhold Kienle

„Wir denken nicht nur in Ersatzteilen, sondern immer auch in Lösungen.“

Wir freuen uns darauf
auch euch helfen zu können.

T +49 (0) 7524 700-0
F +49 (0) 7524 700-141
info@movera.com

Inhaltsverzeichnis

Markisen und Zelte

THULE: Markisen-Universalteile 7
THULE: Omnistor 2000 8
THULE: Omnistor 3200 9
THULE: Omnistor 4900 10
THULE: Omnistor 5102 11
THULE: Omnistor 5200 12-14
THULE: Omnistor 5002 15
THULE: Omnistor 5003 16-17
THULE: Omnistor 8000 18-21
THULE: Omnistor 6002 22-23
THULE: Omnistor 6200 24-25
THULE: Omnistor 6300 26-27
THULE: Omnistor 9200 28-29
THULE: Omnistor Caravan Style 30
THULE: Omnistor 1200 31
THULE: Markisentücher Omnistor 2000/3200/ 4900/5102/5002 32
THULE: Markisentücher Omnistor 5003 33
THULE: Markisentücher Omnistor 5200 34
THULE: Markisentücher Omnistor 8000/6002 35
THULE: Markisentücher Omnistor 6200/6300 36
THULE: Markisentücher Omnistor 9200/1200 37
THULE: Safari Residence & Panorama 38-41
THULE: Quickfit/Easylink 42-43
THULE: Blocker G2 44
FIAMMA: Markisen Universalteile 45
FIAMMA: Markisenzelte Privacy Room 46-47
FIAMMA: F35pro 48-49
FIAMMA: F45S/F45S VW/F45S ZIP 50-54
FIAMMA: F70 55
FIAMMA: F45L/F45L ZIP 56-57
FIAMMA: F45 Ti 58-59
FIAMMA: F45 TiL 60-61
FIAMMA: F45 i 62-63
FIAMMA: F45 iL 64-65
FIAMMA: F80S 66-68
FIAMMA: F40 Van 69
FIAMMA: F65S 70-73
FIAMMA: F65L 74-76
FIAMMA: F45L/F45L ZIP 77
FIAMMA: Caravanstore XL/XL ZIP 78-79
FIAMMA: Caravanstore/Caravanstore ZIP 80-82
DOMETIC: Perfect Wall 1000/Prostor 550 83
DOMETIC: PefectWall 1100 84
DOMETIC: Perfect Wall 1500/Prostor 500 85-86
DOMETIC: PefectWall 3800 87
DOMETIC: Perfect Roof 2000/Prostor 350 88-89
DOMETIC: Perfect Roof 2500/Prostor 600 90
DOMETIC: Revo ZIP 91

Camping und Outdoor

CRESPO: Camping-Möbel 92-93
DUKDALF: Camping-Möbel 94-95
WESTFIELD: Camping-Möbel 96-97

Kühlen

DOMETIC: Kühlboxen/Kühlschränke 98-103
ENGEL: Kompressorkühlbox MT35F-G4, MT45F-G4 & MR040F/MR40F/MD040F 104-105
THETFORD: Kühlschränke-Technische Ersatzteile .. 106-107
THETFORD: Kühlschränke Bedienelemente 108
THETFORD: Kühlschrank N80 109
THETFORD: Kühlschrank N90, N97, N108, N112 110
THETFORD: Kühlschrank N98, N115 111
THETFORD: Kühlschrank N104, N109, N100, N100 112
THETFORD: Kühlschrank N145 113
THETFORD: Kühlschrank N150, N175 114
THETFORD: Kühlschrank N180 115
THETFORD: Kühlschrank N3080, N4080, N3090, N4090, N3097, N4097, N3108, N4108, N3115 116
THETFORD: Kühlschrank N31100, N41100, N3104, N4104, N3112, N4112 117
THETFORD: Kühlschrank N3141, N4141 118
THETFORD: Kühlschrank N3142, N4142 119
THETFORD: Kühlschrank N3145 < 16.07.2018 (E196V...) 120
THETFORD: Kühlschrank N3145 > 16.07.2018 (E196V...)/N4145 121
THETFORD: Kühlschrank N3150 < 16.07.2018 (E196V...) 122
THETFORD: Kühlschrank N3150 ≥ 16.07.2018 (E197V...)/N4150 123
THETFORD: Kühlschrank N3170 < 16.07.2018 (E196V...) 124
THETFORD: Kühlschrank N3170 ≥ 16.07.2018 (E197V...)/N4170 125
THETFORD: Kühlschrank N3175 <16.07.2018 (E196V...) 126
THETFORD: Kühlschrank N3175 ≥16.07.2018 (E197V...)/N4175 127
TRUMA: Unterflurklimaanlage Saphir compact 128
TRUMA: Unterflurklimaanlage Saphir comfort 129
TRUMA: Unterflurklimaanlage Saphir comfort RC 130
TRUMA: Unterflurklimaanlage Saphir vario 131
TRUMA: Dachklimaanlage Aventa Comfort 132
TRUMA: Dachklimaanlage Aventa Eco 133
TRUMA: Dachklimaanlage Aventa Compact 134
TRUMA: Dachklimaanlage Aventa Compact Plus 135
DOMETIC: Klimaanlage Freshjet 2200 136-137
DOMETIC: Klimaanlage - weitere Modelle 138
QUIPON: Klimaanlage AIR 139

Grillen und Gas

COBB: Tischgrill/Griffe und Zangen für Töpfe/Pfannen . 140
DOMETIC: Grill Classic 1 & 2 141
OUTDOORCHEF: Chelsea 420 G 142
OUTDOORCHEF: Minichef 420 G 143
DOMETIC: Kocher HB 2325/HBG 2335 144
DOMETIC: Kocher HB 2370/HB 3370 145
DOMETIC: Kocher HB 3400/HBG 3440 146
DOMETIC: Kocher HB 3445/HBG 4500 147
DOMETIC: Spüle SNG 4044/SNG 6044 148
DOMETIC: Kocher/Öfen 149
THETFORD: Kocher allgemein 150
THETFORD: Kocher Continental Hob SHB345XX 151
THETFORD: Kocher Topline 160 SHB169XX 152
THETFORD: Backofen Duplex Mk3-4 SOG7XXXX 153
GOK: Zubehör Gasdruckanlagen 154-155
TRUMA: Zubehör Gasdruckanlagen 156-157
TRUMA: Gebläse Trumavent TN 2/TN3 158-159
TRUMA: Gebläse Trumavent TEB2/TEB3/TEN2/TEN3 160-161

Inhaltsverzeichnis

TRUMA: Heizung Trumatic S 2200 162
TRUMA: Wandkamin/Dachkamin/Verkleidung S 2200 .. 163
TRUMA: Heizung Trumatic S 3002 (P) + Verkleidung
ab 08/2004 164-165
TRUMA: Heizung Trumatic S 3004 (P) + Verkleidung
ab 05/2012 166-167
TRUMA: Heizung Trumatic S 5002 (P) + Verkleidung
ab 08/2004 168-169
TRUMA: Heizung Trumatic S 5004 (P) + Verkleidung
ab 05/2012 170-171
TRUMA: Heizung Vario Heat eco/comfort
ab 01/2007 172-173
TRUMA: Zubehör kpl. Vario Heat eco/comfort
ab 01/2007 174
TRUMA: Steuerung/Bedienung E 2400 (E)/E 4000 175
TRUMA: Heizung Trumatic E 2400 (E) 30 mbar,
12/24 V ab 01/1993 176-177
TRUMA: Heizung Trumatic E 4000 30 mbar,
12/24 V ab 01/1989 178-179
TRUMA: Heizung Combi 4/4E/6/6E 04/
2007-05/2018 180-181
TRUMA: Heizung Combi 4/4E/6/6E 06/
2018 bis 05/2020 und ab 06/2020 182-183
TRUMA: Zubehör Combi 4/4E/6/6E bis 05/2018 .. 184-185
TRUMA: Heizung Combi D4/D6 (E) ab 05/2008 186-187
TRUMA: Zubehör kpl. Combi D4/D6 E 188-189
TRUMA: Wasseranschlüsse 190-191
TRUMA: Warmluftverteilung 192-193
TRUMA: Boiler B/BN 10/14 Liter, 30 mbar, (BR 3) ... 194-195
TRUMA: Boiler Gas/Gas-Elektro ab 05/2014 196-197
TRUMA: Therme 198
TRUMA: Ultraheat 199
TRUMA: Kaminfeuerverkleidung 200
WEBASTO: Heizgerätezubehör 201-203
ALDE: Heizung 3010/3020 204-205

Fahrzeugtechnik

TRUMA: Mover Smart A 206
TRUMA: Mover Smart M 207
TRUMA: Mover XT/XTL 208
TRUMA: Mover ab 08/2020 209
TRUMA: Mover XT2 210
TRUMA: Mover XT4 211
TRUMA: Mover SR bis 08/2011 212
TRUMA: Mover SR ab 09/2011 213
TRUMA: Mover SER 214
TRUMA: Mover TER 215
TRUMA: Mover TE R4 216
TRUMA: Rangierhilfe Go2 RH1 bis 06/2017 217
TRUMA: Rangierhilfe Go2 RH2 ab 07/2017 218
TRUMA: Rangiersysteme Anbau 219-221
REICH: Rangiersysteme Easydriver 222
REICH: Rangiersysteme Easydriver pro 223
REICH: Rangiersysteme Easydriver activ 224
REICH: Rangiersysteme Easydriver basic 225
REICH: Rangiersysteme Anbau 226
AL-KO: Rangiersysteme Ranger 227
AL-KO: Rangiersysteme Mammut AMS2 228
AL-KO: Rangiersysteme Mammut Antrieb
mit Verkabelung 229
AL-KO: Rangiersysteme Unteneinbau 230
AL-KO: Rangiersysteme Obeneinbau 231
AL-KO: Radbremsen/Bremsbacken 232
AL-KO: Auflaufbremse/ATC 233
AL-KO: Sicherheitskupplung AKS 1300 234
AL-KO: Sicherheitskupplung AKS 3004 235
AL-KO: Sicherheitskupplung AKS 3004/3504 236
WINTERHOFF: WS 3000/Westfalia SSK 237
EMUK/REICH: Caravanspiegel 238
HABA/MILENCO: Cravanspiegel 239
THITRONIK: Warnsysteme 240
LINNEPE: QuickLift/Airlift,
AL-KO: Big Foot, Fawo Moca, Isoinnenmatte 241
HYMER: Multi talent Tele 2003-2019/
QUIPON: Bike Rack ab 2020 242-243
ALU-LINE: EuroCarry Fahrradträger 244-245
FIAMMA: CB Befestigungssätze und Allgemeinteile 246
FIAMMA: Carry Bike Zubehör 247
FIAMMA: CB Pro 248
FIAMMA: CB Pro M 249
FIAMMA: CB Pro C 250
FIAMMA: CB Pro E-Bike/Pro C E-Bike 251
FIAMMA: CB UL 252
FIAMMA: CB CL 253
FIAMMA: CB Lift 77 254
FIAMMA: CB Lift 77 E-Bike 255
FIAMMA: CB Pro Hymer/Dethleffs 256
FIAMMA: CB L80 Laika 257
FIAMMA: CB Caravan XL A/XL A Pro 258
FIAMMA: CB Caravan XL A Pro 200 E-Bike/XL A Pro 200 259
FIAMMA: CB Caravan XL A Pro 300 260
FIAMMA: CB Caravan Universal 261
FIAMMA: CB Simple Plus 200 262
FIAMMA: CB VW T6 Pro/VW T5 Pro 263
FIAMMA: CB VW T4 D/VW T5 D 264
FIAMMA: CB VW T5 265
FIAMMA: CB VW T4 266
FIAMMA: CB Ford Transit/Transit Custom 267
FIAMMA: CB 200 DJ Fiat Ducato < 06/2006 268
FIAMMA: CB 200 DJ Fiat Ducato > 06/2006 269
FIAMMA: CB 200 DJ Sprinter/Crafter 270
FIAMMA: CB Garage Slide Pro Bike/Standard/Plus 271
THULE: Kleinteile Sport & Elite 272-273
THULE: Kleinteile Sport G2 & Elite G2 274
THULE: Velo Slide/Velo Slide Short 275
THULE: Esse 4 276
THULE: Excellent 277
THULE: Lift V10 Manual/12 V 278
THULE: Lift V16 Manual/12 V 279
THULE: Caravan Light/Caravan Smart/
Caravan Smart Eriba Touring 280
THULE: Caravan Superb/Short/XT Short 281
THULE: Elite Van XT 282
THULE: Dachboxen 283
SAWIKO: Lastenträgern (Leuchtenträger) 284
LINNEPE: Lastenträgern (Leuchtenträger) 285
WEIH-TEC: Lastenträgern 286
THULE: Zubehör Trittstufen 287
THULE: Single Step V02 12 V 288
THULE: Single Step V10 & V15 289
THULE: Single Step V02 Manual/Single Step Manual 47 290

Inhaltsverzeichnis

THULE: Double Step 12 V, 380 - 550 291
THULE: Double Step 12 V, 553 - 650 292
THULE: Slide Out Step 12 V 293
THULE: Slide Out Step 12V 2012 294
THULE: Slide Out Step 12V 2016 Ducato 295
THULE: Slide Out Step V19 12V Ducato Euro 6 d-Temp .. 296
THULE: Slide Out Lift/Slide Out Step manual 297
TRITTSTUFEN: LCI/Projekt 2000 298-299
REMIS: RemiFront 300-301
REMIS: RemiSun/RemiFlair 302
REMIS: RemiBase/RemiCare 303
DOMETIC: Rastrollo 2001 304
DOMETIC: Kleinteile Rollosysteme 305
DOMETIC: Verdunkelungsysteme 306
DOMETIC: Verdunkelungsysteme 307
DOMETIC: Rastrollo 3000 308
DOMETIC: Car-Plissee 309
DOMETIC: Air Quad/Micro Heki 310
DOMETIC: HEKI 1 311
DOMETIC: HEKI 2 312
DOMETIC: HEKI 2 de Luxe 313
DOMETIC: HEKI 3/HEKI 3 Plus 314-315
DOMETIC: HEKI 4/HEKI 4 Plus 316-317
DOMETIC: MINI-HEKI Plus/Style 318-319
DOMETIC: MIDI-HEKI 320-321
DOMETIC: MIDI-HEKI Style 400 x 700 322
DOMETIC: MIDI-HEKI Style 700 x 500 323
DOMETIC: MIDI-HEKI Style 700 x 500 Glazed Dome 324-325
DOMETIC: Fantastic Vent 2250/3350/7350 326
Quipon: Dachhaube SKY 40 x 40 und SKY 70 x 50 327
FIAMMA: Dachhaube Vent F Pro/Vent 328
FIAMMA: Dachhaube Vent 40 x 40/Turbo Vent Pro/
Vent 50 x 50 329
FIAMMA: Dachhaube Turbo Vent (Vent, P3 und Premium) 330
FIAMMA: Dachhaube Vent 28 F/Vent 28/Turbo 28 331
MPK: Dachhaube 28/29/2753/27P, 4753P 332
MPK: Dachhaube 4803P, 40/42/46/4600K 333
REMIS: Dachhaube RemiTop II/Vario I 334
REMIS: Dachhaube RemiTop Vario II 335
REMIS: Dachhaube Vista/Streamline, RemiStar 336
THULE: Dachlüfter Omni Vent 337
DOMETIC: Ausstellfenster S4/S5 - Scheibe/
Außstellrahmen kpl. 338
DOMETIC: Fenster S4/S5 - Anbauteile Ausstell-Fix/
Außenrahmen/Innenrahmen S4 339
DOMETIC: Schiebefenster S4 und Kleinteile für Fenster.. 340
DOMETIC: MINI-HEKI S 341
DOMETIC: Fenster S7/S7Z/S7P 342-343
THETFORD: Servicetüren/Flushdoors 344-345
Schlüssel und Schlösser 346
SIKA: Kleben und Dichten 347
DEKALIN: Kleben und Dichten 348-349

Multimedia

TEN HAAFT: Sat-Anlagen 350-352
MULTIMEDIA: Fernbedienungen/
Bedienteile/Zubehör 353
TELECO: Flatsat Classic DVB-S2 65/85 354
TELECO: Flatsat Easy S 65/85 355
SHAPEG: Shapeg-Mast 356

Elektrotechnik

Fahrzeuglampen 357
EFOY: Brennstoffzelle 358
EFOY: Brennstoffzelle/MPK, HABA, FAWO:
Einspeisungssteckdosen 359

Wasser

REICH: Wasserarmaturen 360
REICH und COMET: Wasserarmaturen 361
FIAMMA: Pumpe Aqua 8/Aqua F 362
FIAMMA: Wassertank Rolltank 23F/23W, 40F/
40W und Tank 70 L 363
ELGENA: Boiler, LILIE: Pumpen 364
Tanks und Kanister Kleinteile 365
DOMETIC: CT 3000/CT 4000 366-367
THETFORD: Porta Potti 145/165/335/345/365 -
Produktion < 2011 368
THETFORD: Porta Potti 145/165/335/345/365 -
Produktion > 2011 369
THETFORD: Porta Potti 465 370
THETFORD: Porta Potti 565 371
THETFORD: C 2 372
THETFORD: C 2 – Oberteil 373
THETFORD: C 3 374
THETFORD: C 3 – Oberteil 375
THETFORD: C 4 376
THETFORD: C 4 – Oberteil 377
THETFORD: Abwassertank C 2 - C 3 - C 4 378-379
THETFORD: C 200 CW/CWE 380
THETFORD: C 200 S/CS 381
THETFORD: Abwassertank C 200 382-383
THETFORD: C 223S/C 223CS 384
THETFORD: C 224 CW 385
THETFORD: Abwassertank C 220 386
THETFORD: C 402 C/X 387
THETFORD: C 403 L 388
THETFORD: Abwassertank C 400 389
THETFORD: C 502 C/X 390
THETFORD: C 503 L 391
THETFORD: Abwassertank C 500 392
THETFORD: C 250 CWE 393
THETFORD: C 250 S/CS 394
THETFORD: C 263 S/CS/CWE 395
THETFORD: Abwassertank C 250/260 396-397
THETFORD: Aqua Magic 398
THETFORD: Aqua Magic V/Bravura 399
SOG: Toiletten-Entlüftungssysteme 400

Werkstatt und Vermietung

GOK: Gas-Prüfgeräte/Werkstatt- und
Vermietungsbedarf 401
Vermietungsbedarf Großgebinde/
AIRTUNE: Luftreiniger 402

Gefahrgut/Impressum 403

THULE: Markisen-Universalteile

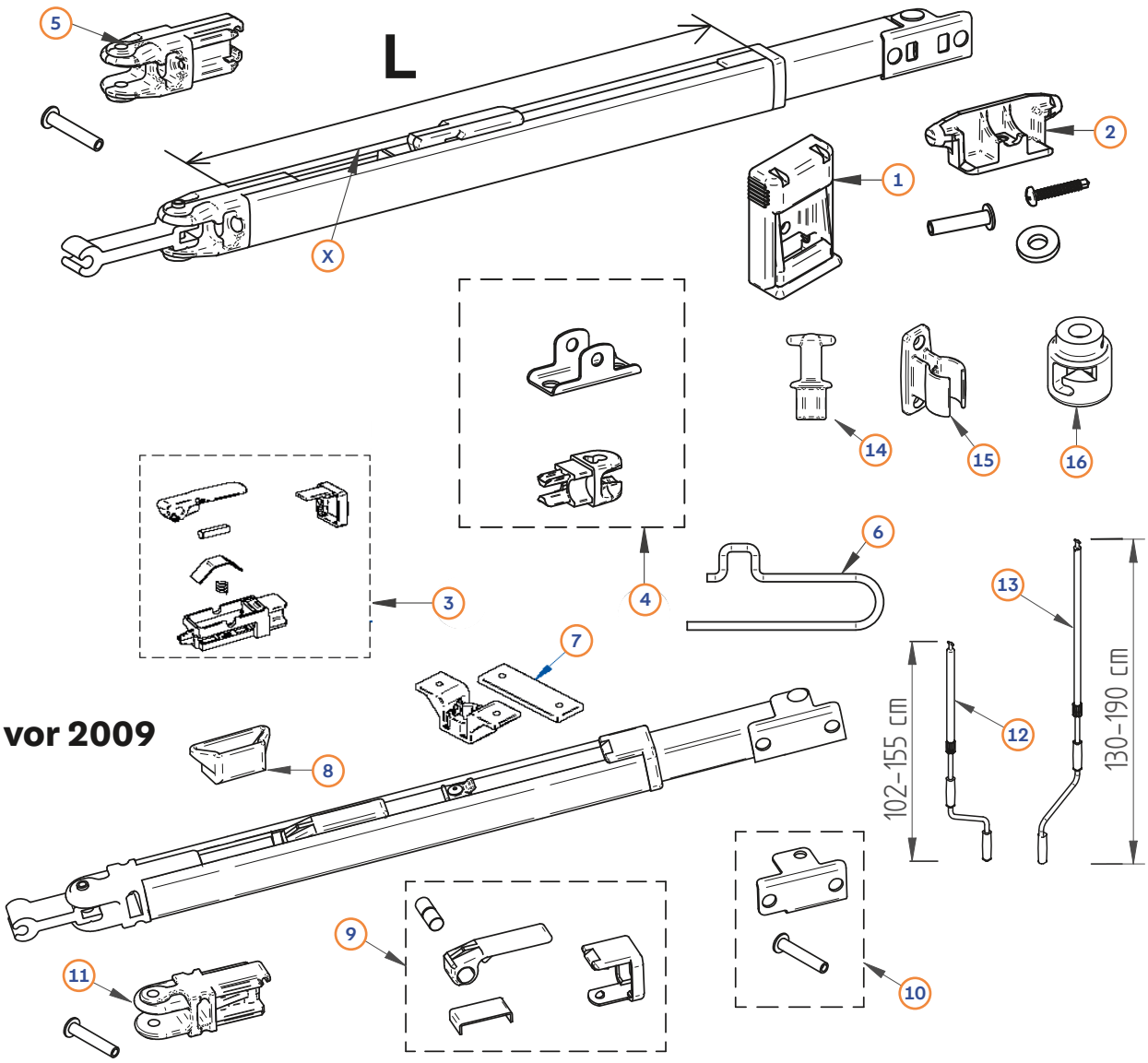

Pos.	Movera-Nr.	Hersteller-Nr.	Artikel-Bezeichnung	Passend zu Modell
1	9904180	1500601212	Stützbeinwandhalterung Plastik (VE 2 St.)	
1	9910983	1500602390	Stützbeinwandhalterung-Satz Farbe schwarz (VE 2 St.)	
2	9905925	1500601789	Arretierung/Befestigung Stützbein	
3	9998521	1500601605	Schnellspannhebel-Set für Stützbein (VE 2 St.)	
4	9919245	1500601604	Metallfuss-Set für Stützbein (VE 2 St.)	
5	9998802	1500601603	Stützbeingelenk-Set (VE 2 St.)	
X	9956092	1500601588	Universal Stützbein V2 190 cm	1000, 2000, 5002, 5003, 5102/VW, 5800<4 m, 8000 (3,5 m), 6002, 6800<4 m, 6002 Hobby, 6200, OmniV10, OmniV10XL, 600K, 600K-TL
X	9956091	1500601609	Universal Stützbein V2 230 cm	
X	9910811	1500601960	Universal Stützbein V2 260 cm (XL)	
X	9902966	1500601611	Universal Stützbein V2 300 cm	
X	9904140	1500601612	Universal Stützbein V2 350-450 cm	
X	9992259	1500601312	Universal Stützbein lang	5500, 5575, 5800, 8000, 6502, 6802, 6900, 6002, 9200
X	9991462	1500602182	Universal Stützbein Caravan Style 230-260 cm	
X	9991463	1500602183	Universal Stützbein Caravan Style 300-450 cm	
6	auf Anfrage	1500602670	Drahtfeder (VE 2 St.)	
7	auf Anfrage	1500603485	Verbindungsstück dritter Stützfuß an Frontprofil	
8	9905925	1500601789	Arretierung/Befestigung Stützbein vor BJ 2009	
9	9912340	1500601150	Schnellspannhebel-Set für Stützbein (VE 2 St.) vor BJ 2009	
10	9956054	1500601231	Metallfuß-Set für Stützbein (VE 2 St.) vor BJ 2009	
11	9957195	1500601278	Stützbeingelenk-Set (VE 2 St.) vor BJ 2009	
12	9911833	1500602210	Teleskopkurbel kurz 102-155 cm	
13	9957180	1500600115	Handkurbel teleskopierbar 130-190 cm	
14	9957170	1500601279	Kurbelkopf	
15	9991443	1500601222	Handkurbelhalterungen (VE 2 St.)	
16	9956043	1500601211	Kurbelglocke	
o. Abb.	9917376	1500602406	Aufkleber "THULE" für Markisen	

→ Stützbeine für 1200, 3200, 5200 und 6300 sind auf jeweilige Ersatzteillisten zu finden

THULE: Markise Omnistor 2000

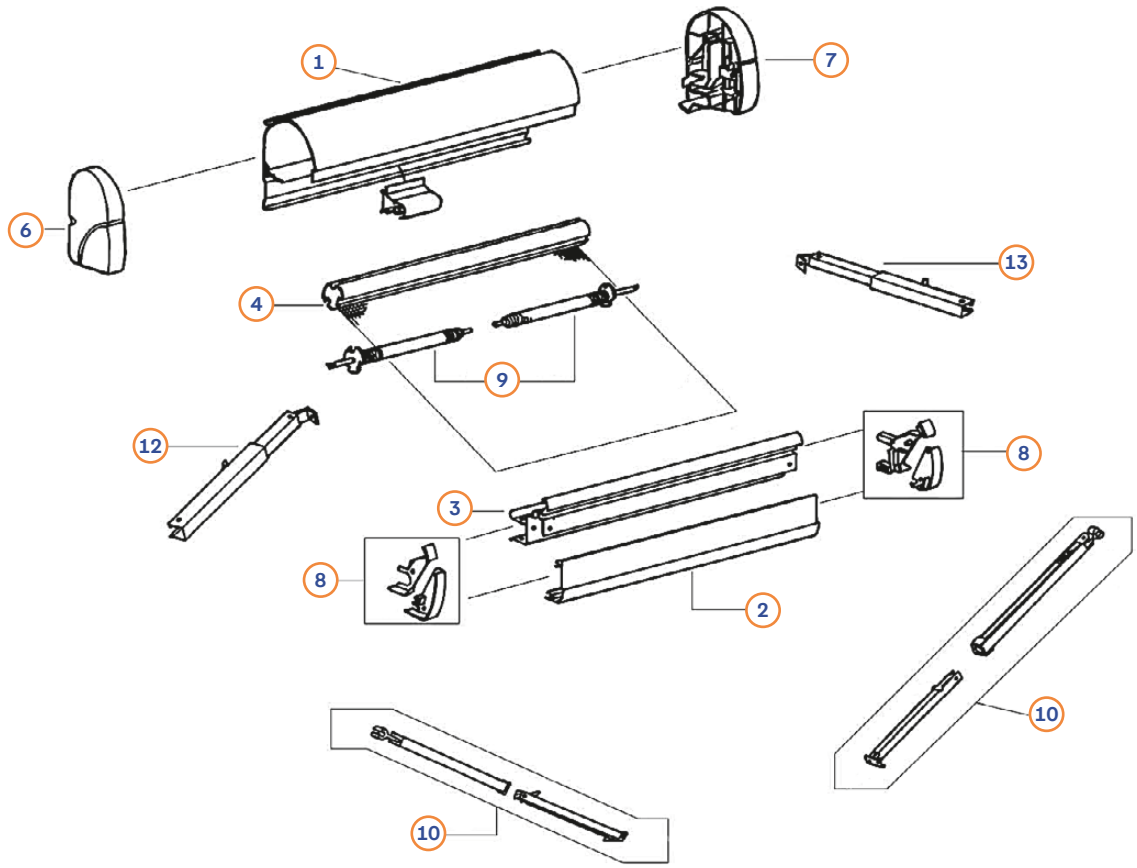

Pos.	Movera-Nr.	Hersteller-Nr.	Artikel-Bezeichnung
o. Abb.	9956009	1500600009	Montageschiene 300 cm
1	auf Anfrage	1500600742	Markisengehäuse Omnistor 2000 190 cm
1	9929009	1500600743	Markisengehäuse Omnistor 2000 260 cm
1	auf Anfrage	1500600744	Markisengehäuse Omnistor 2000 300 cm
2	auf Anfrage	1500600745	Frontblende Omnistor 2000 190 cm
2	auf Anfrage	1500600746	Frontblende Omnistor 2000 260 cm
2	9934976	1500600747	Frontblende Omnistor 2000 300 cm
3	auf Anfrage	1500600748	Frontblende-Innenseite Omnistor 2000 190 cm
3	auf Anfrage	1500600749	Frontblende-Innenseite Omnistor 2000 260 cm
3	auf Anfrage	1500600750	Frontblende-Innenseite Omnistor 2000 300 cm
4	auf Anfrage	1500600751	Tuchwelle Omnistor 2000 190 cm
4	auf Anfrage	1500600752	Tuchwelle Omnistor 2000 260 cm
4	9929473	1500600753	Tuchwelle Omnistor 2000 300 cm
6	9911450	1500601196	Endkappe links
7	9956033	1500601197	Endkappe rechts
8	9956034	1500601198	Satz Endkappen Frontprofil
9	9995327	1500601199	Rollenhalterung
10	9956092	1500601588	Universal Stützbein 190 cm
10	9904090	1500601960	Universal Stützbein 260 cm
10	9902966	1500601611	Universal Stützbein 300 cm
12	9956094	1500601323	Spannarm links für Markise 190 cm
12	9956095	1500601324	Spannarm links für Markise 260 cm
12	9956096	1500601325	Spannarm links für Markise 300 cm
13	9956097	1500601326	Spannarm rechts für Markise 190 cm
13	9956098	1500601327	Spannarm rechts für Markise 260 cm
13	9956099	1500601328	Spannarm rechts für Markise 300 cm

→ Universal-Teile und Markisentücher siehe Seite 7und 32

THULE: Markise Omnistor 3200

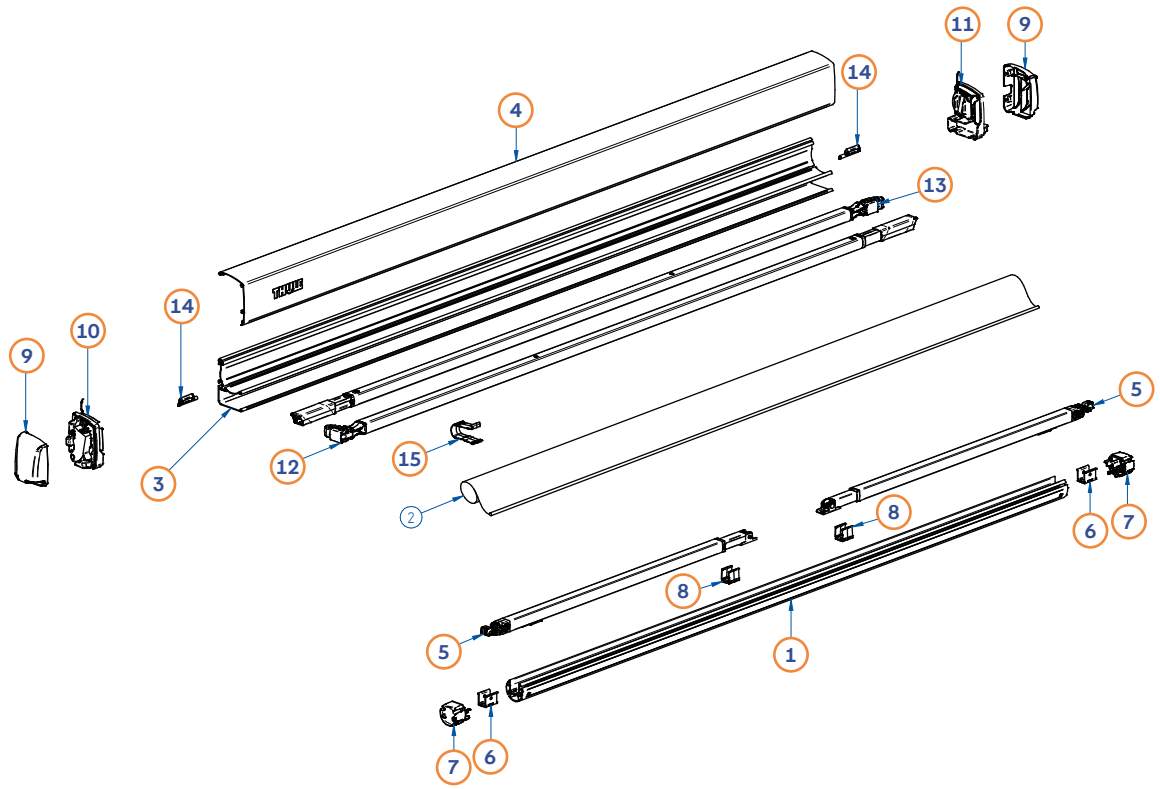

Pos.	Movera-Nr.	Hersteller-Nr.	Artikel-Bezeichnung
1	auf Anfrage	1500603489	Tuchrolle 3200 190 cm
1	auf Anfrage	1500603490	Tuchrolle 3200 230 cm
1	auf Anfrage	1500603491	Tuchrolle 3200 250 cm
1	auf Anfrage	1500603492	Tuchrolle 3200 270 cm
1	auf Anfrage	1500603493	Tuchrolle 3200 300 cm
3	auf Anfrage	1500603499	Markisengehäuse 3200 190 cm
3	auf Anfrage	1500603500	Markisengehäuse 3200 230 cm
3	auf Anfrage	1500603501	Markisengehäuse 3200 250 cm
3	auf Anfrage	1500603502	Markisengehäuse 3200 190 cm
3	auf Anfrage	1500603403	Markisengehäuse 3200 190 cm
4	auf Anfrage	1500603504	Markisengehäuse Oberteil 3200 silber 250 cm
4	auf Anfrage	1500603505	Markisengehäuse Oberteil 3200 silber 270 cm
4	auf Anfrage	1500603506	Markisengehäuse Oberteil 3200 silber 300 cm
4	auf Anfrage	1500603507	Markisengehäuse Oberteil 3200 anthrazit 190 cm
4	auf Anfrage	1500603508	Markisengehäuse Oberteil 3200 anthrazit 230 cm
4	auf Anfrage	1500603509	Markisengehäuse Oberteil 3200 anthrazit 250 cm
4	auf Anfrage	1500603510	Markisengehäuse Oberteil 3200 anthrazit 270 cm
4	auf Anfrage	1500603511	Markisengehäuse Oberteil 3200 anthrazit 300 cm
5	auf Anfrage	1500603512	Stützfuß 3200 190 cm
5	auf Anfrage	1500603513	Stützfuß 3200 230 - 250 cm
5	auf Anfrage	1500603514	Stützfuß 3200 270 - 300 cm
6	auf Anfrage	1500603515	Stützfußhalter 3200 2 Stück
7	auf Anfrage	1500603516	Endkappen Tuchrolle 3200
8	auf Anfrage	1500603417	Anti Klapperunterstützung 3200 Stützfuß
9	auf Anfrage	1500603518	Endkappen Gehäuse links/rechts
10	auf Anfrage	1500603519	Endplatte Gehäuse links 3200
11	auf Anfrage	1500603520	Endplatte Gehäuse rechts 3200
12	auf Anfrage	1500603521	Spannarm links 3200 190-230 cm
12	auf Anfrage	1500603522	Spannarm links 3200 250-270-300 cm
13	auf Anfrage	1500603523	Spannarm rechts 3200 190-230 cm
13	auf Anfrage	1500603524	Spannarm rechts 3200 250-270-300 cm
14	auf Anfrage	1500603525	Mittelstück 3200
15	auf Anfrage	1500603526	Anti Klapperunterstützung 3200 Spannarm

→ Universal-Teile und Markisentücher siehe Seite 7 und 32

THULE: Markise Omnistor 4900

Omnistor 4900

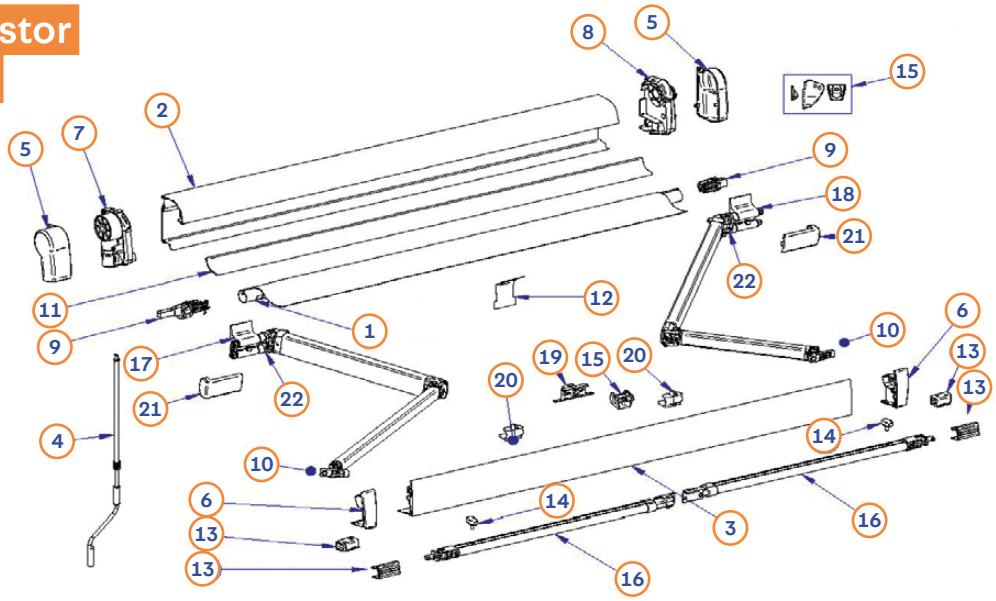

Pos.	Movera-Nr.	Hersteller-Nr.	Artikel-Bezeichnung
1	auf Anfrage	1500602658	Tuchrolle 260 cm
1	auf Anfrage	1500602186	Tuchrolle 300 cm
1	9936203	1500602187	Tuchrolle 350 cm
1	auf Anfrage	1500602188	Tuchrolle 400 cm
1	auf Anfrage	1500602189	Tuchrolle 450 cm
2	auf Anfrage	1500602659	Markisengehäuse weiß 260 cm
2	auf Anfrage	1500602190	Markisengehäuse weiß 300 cm
2	auf Anfrage	1500602191	Markisengehäuse weiß 350 cm
2	auf Anfrage	1500602192	Markisengehäuse weiß 400 cm
2	auf Anfrage	1500602193	Markisengehäuse weiß 450 cm
2	auf Anfrage	1500602660	Markisengehäuse silber 260 cm
2	auf Anfrage	1500602198	Markisengehäuse silber 300 cm
2	auf Anfrage	1500602199	Markisengehäuse silber 350 cm
2	auf Anfrage	1500602200	Markisengehäuse silber 400 cm
2	auf Anfrage	1500602201	Markisengehäuse silber 450 cm
2	auf Anfrage	1500602948	Markisengehäuse anthrazit 260 cm
2	auf Anfrage	1500602949	Markisengehäuse anthrazit 300 cm
3	auf Anfrage	1500602661	Frontblende weiß 260 cm
3	9935219	1500602194	Frontblende weiß 300 cm
3	9919807	1500602195	Frontblende weiß 350 cm
3	9912379	1500602196	Frontblende weiß 400 cm
3	9934191	1500602197	Frontblende weiß 450 cm
3	auf Anfrage	1500602662	Frontblende silber 260 cm
3	9922679	1500602248	Frontblende silber 300 cm
3	auf Anfrage	1500602249	Frontblende silber 350 cm
3	auf Anfrage	1500602250	Frontblende silber 400 cm
3	9912206	1500602551	Frontblende silber 450 cm
3	auf Anfrage	1500602950	Frontblende anthrazit 260 cm
3	auf Anfrage	1500602951	Frontblende anthrazit 300 cm
4	9911833	1500602210	Teleskopkurbel 105-155 cm
5	9909283	1500602211	Endkappe Markisengehäuse weiß links und rechts
5	9916656	1500602212	Endkappe Markisengehäuse silber links und rechts
5	9926176	1500602952	Endkappe Markisengehäuse anthrazit links und rechts
6	9909568	1500602213	Endkappe Frontblende weiß links und rechts
6	9912207	1500602214	Endkappe Frontblende silber links und rechts
6	9926177	1500602953	Endkappe Frontblende anthrazit links und rechts
7	9912286	1500602215	Endplatte links weiß
7	9916037	1500602216	Endplatte links silber
7	9926178	1500602954	Endplatte links anthrazit
8	9909583	1500602217	Endplatte rechts weiß
8	9935866	1500602218	Endplatte rechts silber
8	9928146	1500602955	Endplatte rechts anthrazit
9	9915736	1500602219	Endkappe Tuchrolle links und rechts
10	9918649	1500602374	Gelenkarmbefestigung Frontblende links und rechts
10	9918179	1500602753	Gelenkarmbefestigung Gelenkarm links und rechts
11	auf Anfrage	1500602665	Tuchrollenstütze 260 cm
11	auf Anfrage	1500602284	Tuchrollenstütze 300 cm

THULE: Markise Omnistor 4900/5102

Pos.	Movera-Nr.	Hersteller-Nr.	Artikel-Bezeichnung
11	auf Anfrage	1500602285	Tuchrollenstütze 350 cm
11	9923313	1500602221	Tuchrollenstütze 400 cm
11	9927427	1500602222	Tuchrollenstütze 450 cm
12	9911278	1500602223	Feder Tuchrollenstütze
13	9920985	1500602224	Stützbeinbefestigung
14	9908089	1500602225	Feststeller Stützbein
15	9909576	1500602226	Spannstangenhalterung
16	9936201	1500602666	Stützbein oval 260 cm
16	9925363	1500602227	Stützbein oval 300 cm
16	9908088	1500602228	Stützbein oval 350-450 cm
17	9929494	1500602667	Gelenkarm links 260 cm
17	9916212	1500602229	Gelenkarm links 300-350 cm
17	9911295	1500602230	Gelenkarm links 400-450 cm
18	auf Anfrage	1500602668	Gelenkarm rechts 260 cm
18	9916213	1500602231	Gelenkarm rechts 300-350 cm
18	9912289	1500602232	Gelenkarm rechts 400-450 cm
19	9925862	1500602233	mittlere Stützbeinhalterung
20	9925963	1500602234	Halteclip Stützbein
21	9922672	1500602235	Gelenkarmabdeckung links und rechts
22	9919129	1500602811	Rotationsendplatte Gelenkarm

Omnistor 5102

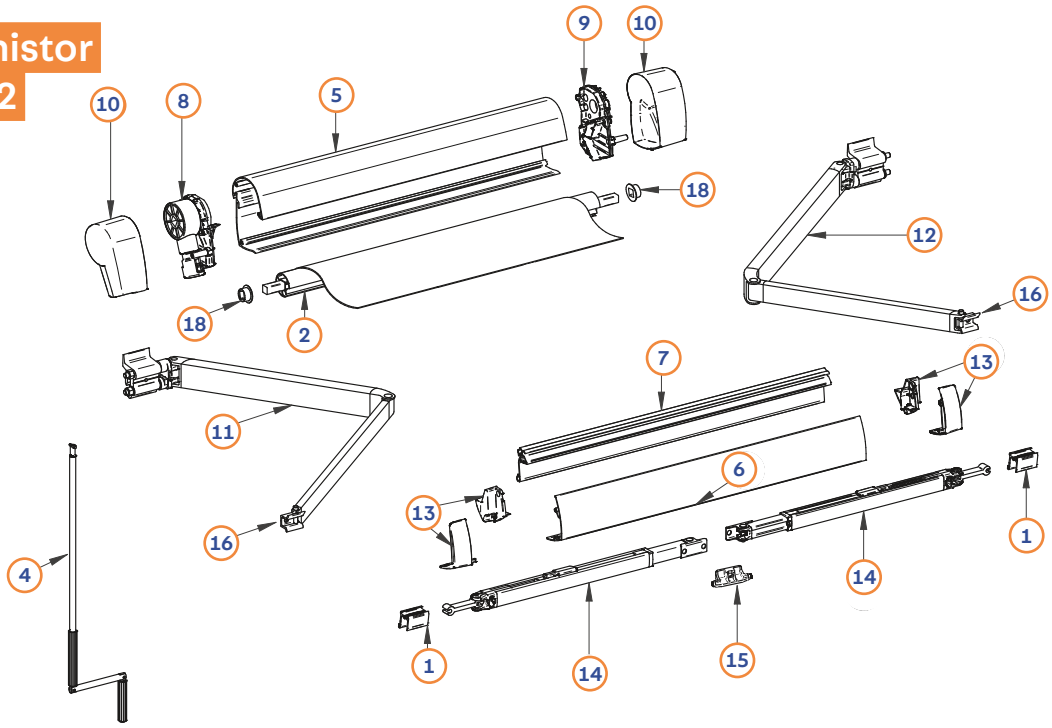

Pos.	Movera-Nr.	Hersteller-Nr.	Artikel-Bezeichnung
1	auf Anfrage	1500600296	Stützbeinhalterung
2	auf Anfrage	1500601954	Tuchwelle
4	9991467	1500601124	Handkurbel
5	auf Anfrage	1500601689	Markisengehäuse Fb. RAL9006
5	auf Anfrage	1500602357	Markisengehäuse Fb. RAL9011
6	9918559	1500601955	Frontblende Außenseite Fb. RAL9006
6	auf Anfrage	1500602358	Frontblende Außenseite Fb. RAL9011
7	9933235	1500601956	Frontblende Innenseite Fb. RAL9006
8	9991464	1500601201	Endplatte links
9	9991465	1500601202	Endplatte rechts
10	9991466	1500601203	Endkappe links und rechts Fb. silber
10	9916903	1500602702	Endkappe links und rechts Fb. anthrazit
11	9991470	1500602103	Gelenkarm links
12	9991471	1500602104	Gelenkarm rechts
13	9991472	1500601206	Endplatte Frontprofil links und rechts Fb. silber
13	9916904	1500602703	Endplatte Frontprofil links und rechts Fb. anthrazit
14	9910811	1500601960	Universal Stützbein 260 cm
15	9905925	1500601789	Stützbeinarretierung
16	9957175	1500601219	Gelenkarmbefestigung links und rechts
18	9923274	1500602755	Rollenlager Tuchwelle links und rechts

→ Universal-Teile und Markisentücher siehe Seite 7 und 32

THULE: Markise Omnistor 5200

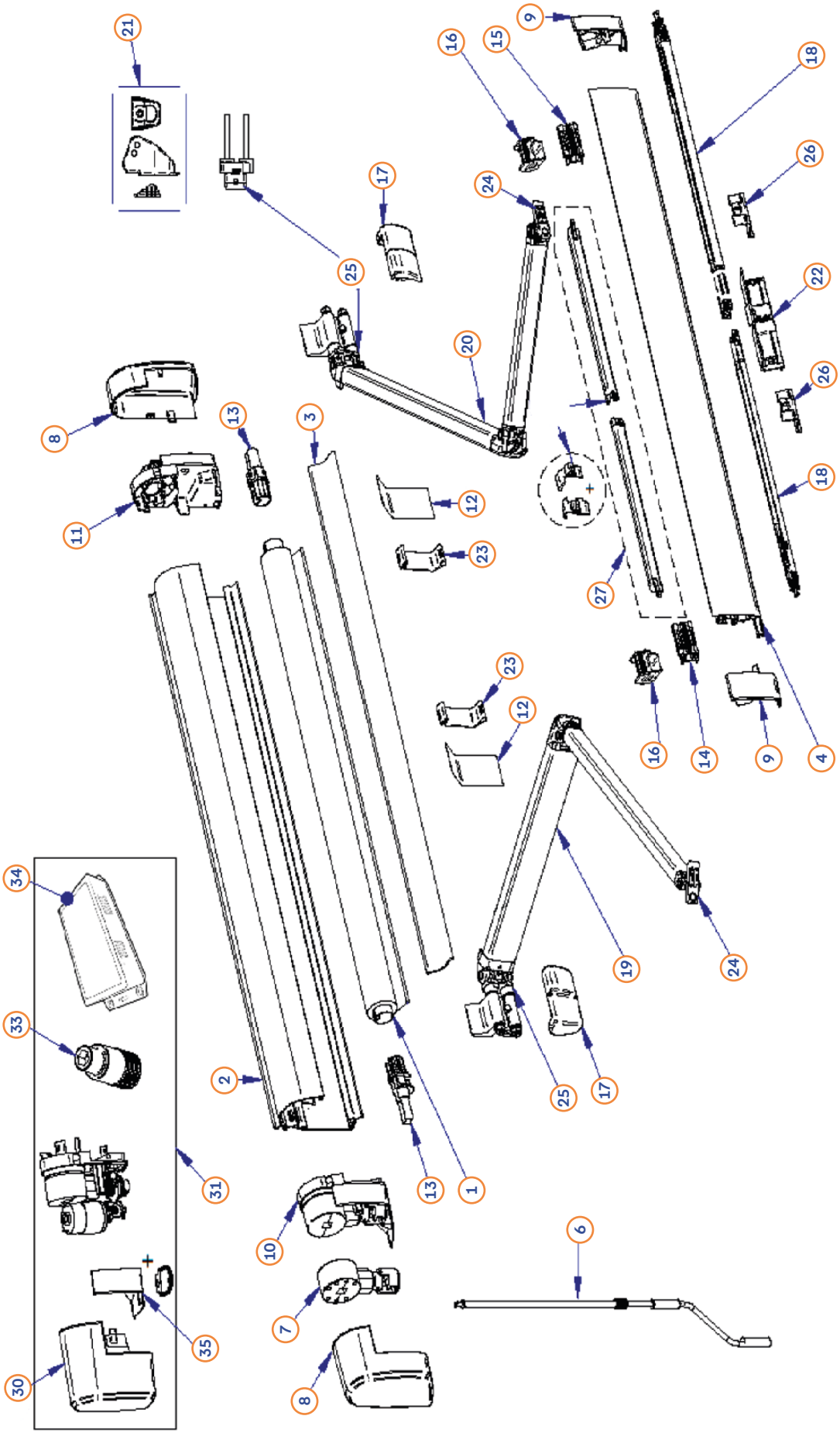

THULE: Markise Omnistor 5200

Pos.	Movera-Nr.	Hersteller-Nr.	Artikel-Bezeichnung
1	auf Anfrage	1500602989	Tuchwelle Omnistor 5200 190 cm
1	auf Anfrage	1500602990	Tuchwelle Omnistor 5200 230 cm
1	auf Anfrage	1500602658	Tuchwelle Omnistor 5200 260 cm
1	auf Anfrage	1500602186	Tuchwelle Omnistor 5200 300 cm
1	auf Anfrage	1500603562	Tuchwelle Omnistor 5200 315 cm
1	9936203	1500602187	Tuchwelle Omnistor 5200 350 cm
1	auf Anfrage	1500603567	Tuchwelle Omnistor 5200 375 cm
1	auf Anfrage	1500602188	Tuchwelle Omnistor 5200 400 cm
1	9933835	1500602189	Tuchwelle Omnistor 5200 450 cm
1	auf Anfrage	1500602991	Tuchwelle Omnistor 5200 500 cm
2	auf Anfrage	1500602992	Markisengehäuse Omnistor 5200 190 cm Farbe weiß
2	auf Anfrage	1500602993	Markisengehäuse Omnistor 5200 230 cm Farbe weiß
2	auf Anfrage	1500602994	Markisengehäuse Omnistor 5200 260 cm Farbe weiß
2	auf Anfrage	1500602995	Markisengehäuse Omnistor 5200 300 cm Farbe weiß
2	9929171	1500602996	Markisengehäuse Omnistor 5200 350 cm Farbe weiß
2	9925731	1500602997	Markisengehäuse Omnistor 5200 400 cm Farbe weiß
2	9925566	1500602998	Markisengehäuse Omnistor 5200 450 cm Farbe weiß
2	auf Anfrage	1500602999	Markisengehäuse Omnistor 5200 500 cm Farbe weiß
2	auf Anfrage	1500603000	Markisengehäuse Omnistor 5200 190 cm Farbe silber
2	auf Anfrage	1500603001	Markisengehäuse Omnistor 5200 230 cm Farbe silber
2	auf Anfrage	1500603002	Markisengehäuse Omnistor 5200 260 cm Farbe silber
2	auf Anfrage	1500603003	Markisengehäuse Omnistor 5200 300 cm Farbe silber
2	auf Anfrage	1500603004	Markisengehäuse Omnistor 5200 350 cm Farbe silber
2	auf Anfrage	1500603005	Markisengehäuse Omnistor 5200 400 cm Farbe silber
2	auf Anfrage	1500603006	Markisengehäuse Omnistor 5200 450 cm Farbe silber
2	auf Anfrage	1500603007	Markisengehäuse Omnistor 5200 500 cm Farbe silber
2	auf Anfrage	1500603008	Markisengehäuse Omnistor 5200 260 cm Farbe anthrazit
2	auf Anfrage	1500603009	Markisengehäuse Omnistor 5200 300 cm Farbe anthrazit
2	auf Anfrage	1500603563	Markisengehäuse Omnistor 5200 315 cm Farbe anthrazit
2	auf Anfrage	1500603010	Markisengehäuse Omnistor 5200 350 cm Farbe anthrazit
2	auf Anfrage	1500603568	Markisengehäuse Omnistor 5200 375 cm Farbe anthrazit
2	auf Anfrage	1500603011	Markisengehäuse Omnistor 5200 400 cm Farbe anthrazit
2	auf Anfrage	1500603093	Markisengehäuse Omnistor 5200 450 cm Farbe anthrazit
2	auf Anfrage	1500603468	Markisengehäuse Omnistor 5200 500 cm Farbe anthrazit
3	auf Anfrage	1500602665	Tuchwellenabstützung Omnistor 5200 260 cm
3	auf Anfrage	1500602284	Tuchwellenabstützung Omnistor 5200 300 cm
3	auf Anfrage	1500602285	Tuchwellenabstützung Omnistor 5200 350 cm
3	9923313	1500602221	Tuchwellenabstützung Omnistor 5200 400 cm
3	9927427	1500602222	Tuchwellenabstützung Omnistor 5200 450 cm
3	auf Anfrage	1500603014	Tuchwellenabstützung Omnistor 5200 500 cm
3a	auf Anfrage	1500603531	Alu Tuchwellenabstützung Omnistor 5200 260 cm
3a	auf Anfrage	1500603532	Alu Tuchwellenabstützung Omnistor 5200 300 cm
3a	auf Anfrage	1500603564	Alu Tuchwellenabstützung Omnistor 5200 315 cm
3a	auf Anfrage	1500603533	Alu Tuchwellenabstützung Omnistor 5200 350 cm
3a	auf Anfrage	1500603569	Alu Tuchwellenabstützung Omnistor 5200 375 cm
3a	auf Anfrage	1500603534	Alu Tuchwellenabstützung Omnistor 5200 400 cm
3a	auf Anfrage	1500603535	Alu Tuchwellenabstützung Omnistor 5200 450 cm
3a	auf Anfrage	1500603536	Alu Tuchwellenabstützung Omnistor 5200 500 cm
4	auf Anfrage	1500603015	Frontblende Omnistor 5200 190 cm Farbe weiß
4	auf Anfrage	1500603016	Frontblende Omnistor 5200 230 cm Farbe weiß
4	auf Anfrage	1500603017	Frontblende Omnistor 5200 260 cm Farbe weiß
4	9922969	1500603018	Frontblende Omnistor 5200 300 cm Farbe weiß
4	9925185	1500603019	Frontblende Omnistor 5200 350 cm Farbe weiß
4	9922765	1500603020	Frontblende Omnistor 5200 400 cm Farbe weiß
4	9923172	1500603021	Frontblende Omnistor 5200 450 cm Farbe weiß
4	9934453	1500603022	Frontblende Omnistor 5200 500 cm Farbe weiß
4	auf Anfrage	1500603023	Frontblende Omnistor 5200 190 cm Farbe silber
4	auf Anfrage	1500603024	Frontblende Omnistor 5200 230 cm Farbe silber
4	auf Anfrage	1500603025	Frontblende Omnistor 5200 260 cm Farbe silber
4	auf Anfrage	1500603026	Frontblende Omnistor 5200 300 cm Farbe silber
4	9929098	1500603027	Frontblende Omnistor 5200 350 cm Farbe silber
4	9922936	1500603028	Frontblende Omnistor 5200 400 cm Farbe silber
4	9927362	1500603029	Frontblende Omnistor 5200 450 cm Farbe silber
4	auf Anfrage	1500603030	Frontblende Omnistor 5200 500 cm Farbe silber

THULE: Markise Omnistor 5200

Pos.	Movera-Nr.	Hersteller-Nr.	Artikel-Bezeichnung
4	9929040	1500603031	Frontblende Omnistor 5200 260 cm Farbe anthrazit
4	auf Anfrage	1500603032	Frontblende Omnistor 5200 300 cm Farbe anthrazit
4	auf Anfrage	1500603565	Frontblende Omnistor 5200 315 cm Farbe anthrazit
4	9928880	1500603033	Frontblende Omnistor 5200 350 cm Farbe anthrazit
4	auf Anfrage	1500603570	Frontblende Omnistor 5200 375 cm Farbe anthrazit
4	9935509	1500603034	Frontblende Omnistor 5200 400 cm Farbe anthrazit
4	9935502	1500603094	Frontblende Omnistor 5200 450 cm Farbe anthrazit
4	9936286	1500603469	Frontblende Omnistor 5200 500 cm Farbe anthrazit
6	9911833	1500602210	Teleskopkurbel 102-155 cm zu Thule Omnistor Markisen
6	9943007	1500603195	Notkurbel kurz für Version 12 V
7	9957171	1500601221	Getriebe und Kurbelaufnahme Omnistor 5000/5002/5003/5200
8	9921909	1500603065	Endkappen Markisengehäuse Omnistor 5200 links und rechts Farbe weiß
8	9922104	1500603066	Endkappen Markisengehäuse Omnistor 5200 links und rechts Farbe silber
8	9924164	1500603067	Endkappen Markisengehäuse Omnistor 5200 links und rechts Farbe anthrazit
9	9921912	1500603068	Endkappen Frontblende Omnistor 5200 links und rechts Farbe weiß
9	9922106	1500603069	Endkappen Frontblende Omnistor 5200 links und rechts Farbe silber
9	9926695	1500603070	Endkappen Frontblende Omnistor 5200 links und rechts Farbe anthrazit
10	9921913	1500603071	Endplatte links Omnistor 5200 weiß
11	9921914	1500603072	Endplatte rechts Omnistor 5200 weiß
12	9923314	1500603073	Federstütze für Tuchwelle Omnistor 5200
13	9915736	1500602219	Endstück/Aufnahme für Tuchrolle links und rechts 5200
14	9921982	1500603074	Spannarmhalterung links 5200
15	9921983	1500603075	Spannarmhalterung rechts 5200
16	9922894	1500603076	Spannstangenhalterung an Frontblende
17	9922672	1500602235	Abdeckung für Gelenkarm links und rechts 5200
18	9923654	1500603077	Stützbein 190 cm 5200
18	9923320	1500603078	Stützbein 230 cm 5200
18	9925736	1500603079	Stützbein 260 cm 5200
18	9923443	1500603080	Stützbein 300 cm 5200
18	9922601	1500603081	Stützbein 350 - 500 cm 5200
19	9933217	1500603082	Gelenkarm links komplett 190 cm für 5200
19	9925480	1500603083	Gelenkarm links komplett 230 cm für 5200
19	9922575	1500603084	Gelenkarm links komplett 260 cm für 5200
19	9922692	1500603085	Gelenkarm links komplett ab 300 cm für 5200
20	auf Anfrage	1500603086	Gelenkarm rechts komplett 190 cm für 5200
20	9926038	1500603087	Gelenkarm rechts komplett 230 cm für 5200
20	9925258	1500603088	Gelenkarm rechts komplett 260 cm für 5200
20	9922522	1500603089	Gelenkarm rechts komplett ab 300 cm für 5200
21	9923569	1500603099	Spannstangenhalterung an Gehäuse
22	9922882	1500603090	Arretierung Stützfuß 5200
23	9908150	1500602327	Halterung Gelenkarm zu 5003/8000/5200
24	9923292	1500603091	Befestigung zum Gelenkarm im Frontprofil links und rechts 5200
25	9919129	1500602811	Rotationsplatte Gelenkarm für 4900/5200/6200
26	9921984	1500603092	Befestigung zum Stützbein an der Frontblende (2 St.) 5200
27	9940239	301295	Zusatzspannarmset 300-350 cm für 5200
28	9929084	1500603166	Lärmminderer
29	9932637	1500603188	Endkappen links und rechts zu Zusatzspannarm
30	9932682	1500603189	Gehäuse-Endkpappe links und rechts zu Omnistor 5200 mit Motor 12 V weiß
30	9936532	1500603190	Gehäuse-Endkpappe links und rechts zu Omnistor 5200 mit Motor 12 V silber
30	auf Anfrage	1500603191	Gehäuse-Endkpappe links und rechts zu Omnistor 5200 mit Motor 12 V anthrazit
31	9951678	301296	Motorkit 12 V Omnistor 5200, Farbe weiß
31	9951679	301297	Motorkit 12 V Omnistor 5200, Farbe silber
31	9951681	301298	Motorkit 12 V Omnistor 5200, Farbe anthrazit
33	9932932	1500603196	Kurbelzapfen zu Omnistor 5200 mit Motor 12 V
34	auf Anfrage	1500603197	Set Steuerung Motor 12 V 5200
35	9934327	1500603198	Abdeckung Getriebe zu Omnistor 5200 mit Motor 12 V, weiß
35	auf Anfrage	1500603199	Abdeckung Getriebe zu Omnistor 5200 mit Motor 12 V, silber
35	auf Anfrage	1500603200	Abdeckung Getriebe zu Omnistor 5200 mit Motor 12 V, anthrazit
o. Abb.	auf Anfrage	1500603201	Schalter Motor 12 V 5200
37	auf Anfrage	1500601613	Flachadapterset zu 5200 190-300 cm
37	auf Anfrage	1500601614	Flachadapterset zu 5200 350 cm
37	auf Anfrage	1500601615	Flachadapterset zu 5200 400 cm
37	auf Anfrage	1500601616	Flachadapterset zu 5200 450-500 cm

→ Universal-Teile und Markisentücher siehe Seite 7 und 34

THULE: Markise Omnistor 5002

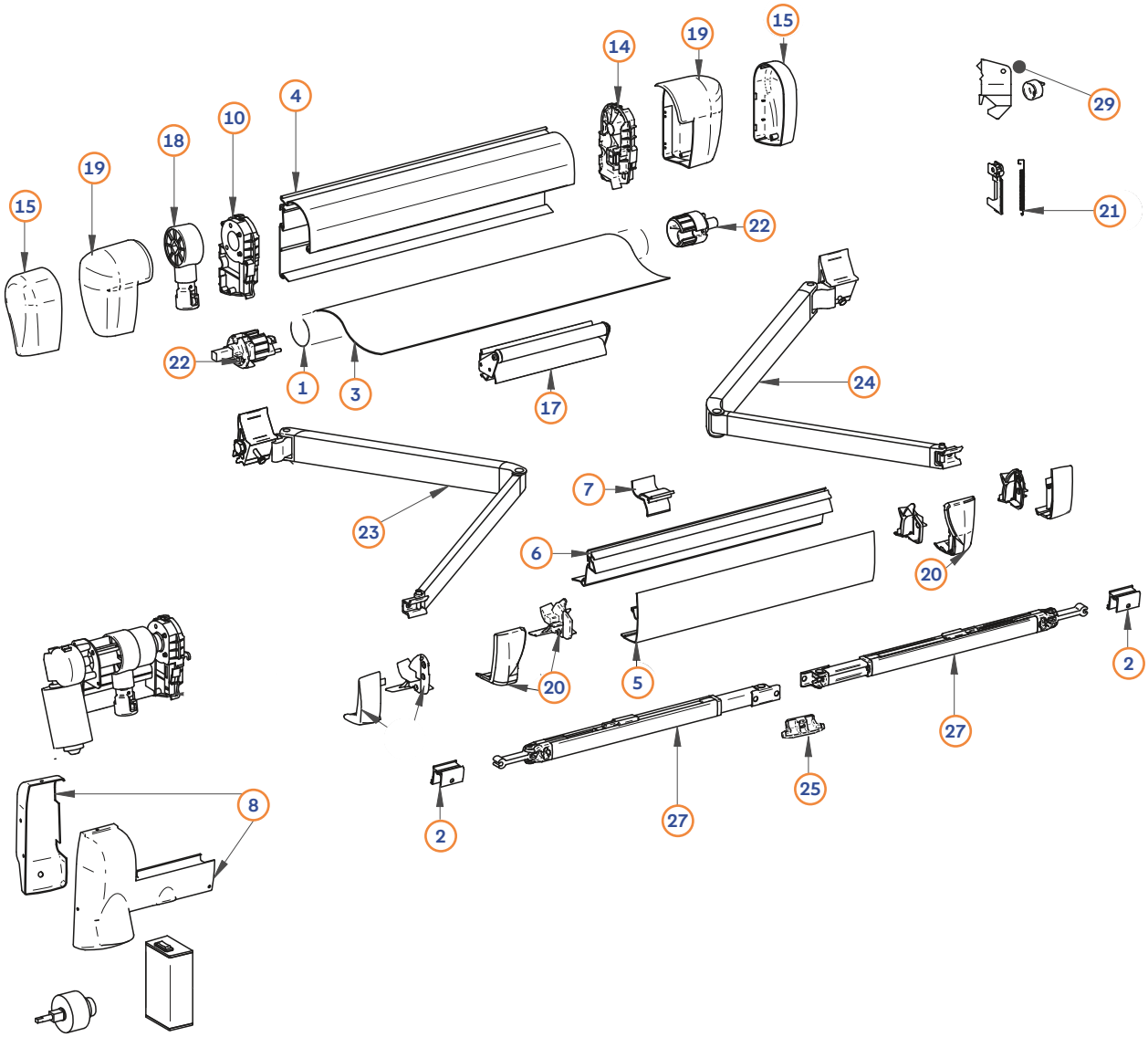

Pos.	Movera-Nr.	Hersteller-Nr.	Artikel-Bezeichnung
10	9957168	1500601214	Endplatte links und Schloss links für Omnistor 5002
14	9957177	1500601213	Endplatte rechts und Schloss rechts für Omnistor 5002
18	9957171	1500601221	Getriebe mit Kurbelaufnahme für Omnistor 5002
19	9991473	1500601226	Endkappe Markisengehäuse links und rechts Farbe weiß
19	9991474	1500601227	Endkappe Markisengehäuse links und rechts Farbe silber
20	9991475	1500601228	Endkappe Frontblende links und rechts Farbe weiß
21	9956060	1500601237	Schlosser links und rechts für Omnistor 5000/5002
25	9905925	1500601789	Arretierung Stützfuß
27	9956092	1500601588	Universal Stützbein 190 cm
27	9956091	1500601609	Universal Stützbein 230 cm
27	9910811	1500601960	Universal Stützbein 260 cm XL
27	9902966	1500601611	Universal Stützbein 300 cm
27	9904140	1500601612	Universal Stützbein 350-450 cm
29	9909756	1500601163	Spannstangen Befestigungssatz

→ Universal-Teile und Markisentücher siehe Seite 7und 32

THULE: Markise Omnistor 5003

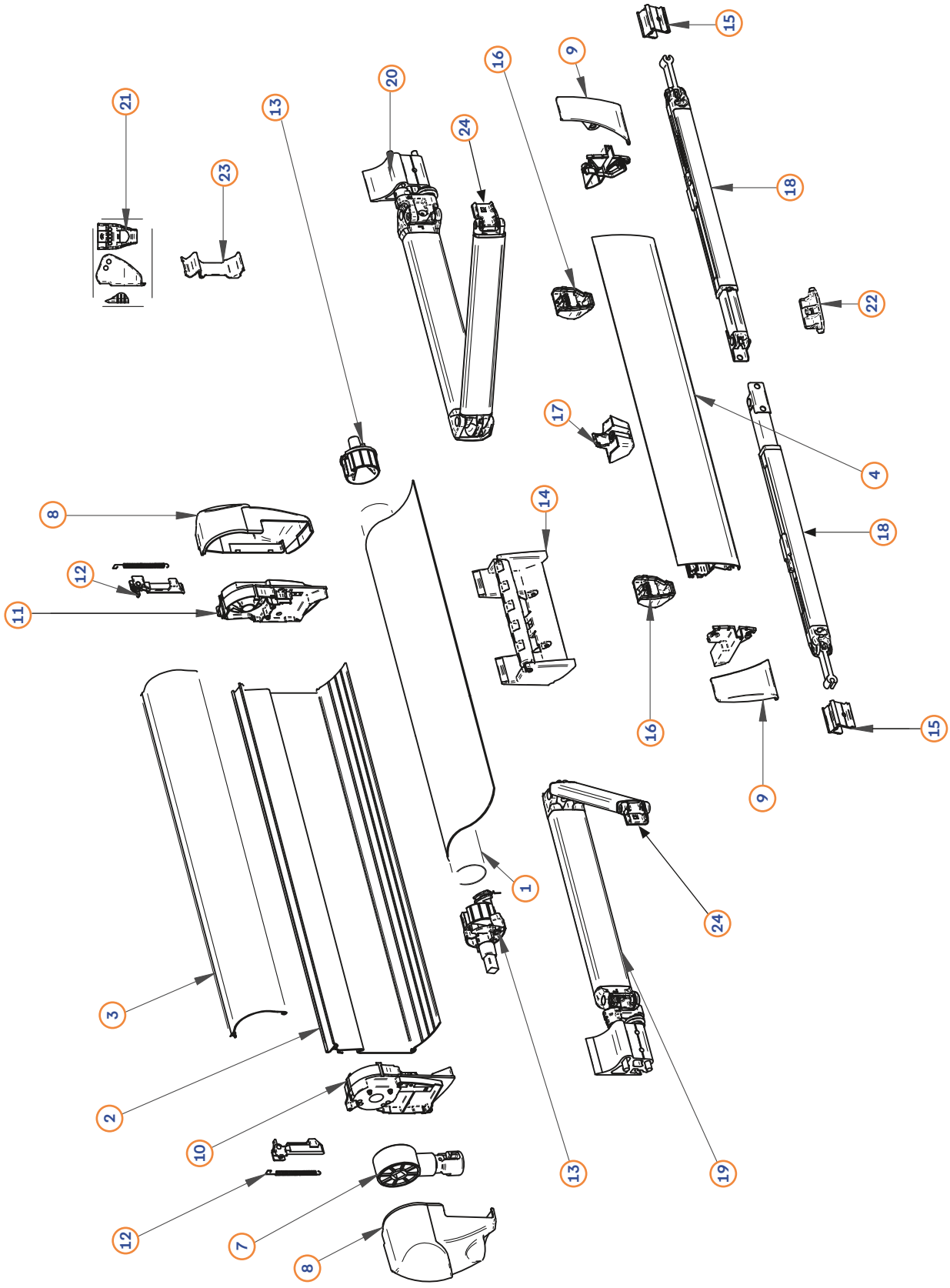

THULE: Markise Omnistor 5003

Pos.	Movera-Nr.	Hersteller-Nr.	Artikel-Bezeichnung
1	9999422	1500601792	Tuchwelle Omnistor 5003 260 cm
1	9919027	1500601793	Tuchwelle Omnistor 5003 300 cm
1	9903137	1500601794	Tuchwelle Omnistor 5003 350 cm
1	auf Anfrage	1500601795	Tuchwelle Omnistor 5003 400 cm
1	9926042	1500601796	Tuchwelle Omnistor 5003 450 cm
2	auf Anfrage	1500601548	Markisengehäuse-Rückwand Omnistor 5003 260 cm Farbe weiß
2	auf Anfrage	1500601549	Markisengehäuse-Rückwand Omnistor 5003 300 cm Farbe weiß
2	9997973	1500601550	Markisengehäuse-Rückwand Omnistor 5003 350 cm Farbe weiß
2	9907502	1500601551	Markisengehäuse-Rückwand Omnistor 5003 400 cm Farbe weiß
2	9918997	1500601552	Markisengehäuse-Rückwand Omnistor 5003 450 cm Farbe weiß
2	auf Anfrage	1500601569	Markisengehäuse-Rückwand Omnistor 5003 260 cm Farbe silber
2	auf Anfrage	1500601570	Markisengehäuse-Rückwand Omnistor 5003 300 cm Farbe silber
2	auf Anfrage	1500601571	Markisengehäuse-Rückwand Omnistor 5003 350 cm Farbe silber
2	9921633	1500601572	Markisengehäuse-Rückwand Omnistor 5003 400 cm Farbe silber
2	9923242	1500601573	Markisengehäuse-Rückwand Omnistor 5003 450 cm Farbe silber
3	auf Anfrage	1500601555	Markisengehäuse-Oberteil Omnistor 5003 260 cm Farbe weiß
3	9906243	1500601556	Markisengehäuse-Oberteil Omnistor 5003 300 cm Farbe weiß
3	9906133	1500601557	Markisengehäuse-Oberteil Omnistor 5003 350 cm Farbe weiß
3	9903206	1500601558	Markisengehäuse-Oberteil Omnistor 5003 400 cm Farbe weiß
3	9918998	1500601559	Markisengehäuse-Oberteil Omnistor 5003 450 cm Farbe weiß
3	auf Anfrage	1500601576	Markisengehäuse-Oberteil Omnistor 5003 260 cm Farbe silber
3	auf Anfrage	1500601577	Markisengehäuse-Oberteil Omnistor 5003 300 cm Farbe silber
3	9998499	1500601578	Markisengehäuse-Oberteil Omnistor 5003 350 cm Farbe silber
3	9915236	1500601579	Markisengehäuse-Oberteil Omnistor 5003 400 cm Farbe silber
3	9998850	1500601580	Markisengehäuse-Oberteil Omnistor 5003 450 cm Farbe silber
4	9919433	1500601562	Frontblende Omnistor 5003 260 cm Farbe weiß
4	9904595	1500601563	Frontblende Omnistor 5003 300 cm Farbe weiß
4	9904108	1500601564	Frontblende Omnistor 5003 350 cm Farbe weiß
4	9999330	1500601565	Frontblende Omnistor 5003 400 cm Farbe weiß
4	9907145	1500601566	Frontblende Omnistor 5003 450 cm Farbe weiß
4	auf Anfrage	1500601583	Frontblende Omnistor 5003 260 cm Farbe silber
4	9998285	1500601584	Frontblende Omnistor 5003 300 cm Farbe silber
4	9999301	1500601585	Frontblende Omnistor 5003 350 cm Farbe silber
4	9998352	1500601586	Frontblende Omnistor 5003 400 cm Farbe silber
4	9998829	1500601587	Frontblende Omnistor 5003 450 cm Farbe silber
7	9957171	1500601221	Getriebe mit Kurbelaufnahme für Omnistor 5003
8	9995751	1500601589	Endkappe Markisengehäuse links und rechts Farbe weiß
8	9995498	1500601590	Endkappe Markisengehäuse links und rechts Farbe silber
9	9997318	1500601591	Endkappe Frontblende links und rechts Farbe weiß
9	9995499	1500601592	Endkappe Frontblende links und rechts Farbe silber
10	9997261	1500601594	Endplatte links für Omnistor 5003
11	9996044	1500601595	Endplatte rechts für Omnistor 5003
12	9956060	1500601237	Schlösser links und rechts
13	9998488	1500601597	Endstücke/Aufnahme für Tuchrolle links/rechts 400-450 cm
13	9956069	1500601267	Endstücke/Aufnahme für Tuchrolle links/rechts bis 350 cm
14	9995955	1500601598	Tuchwellenabstützung für Omnistor 5003
15	9903236	1500601602	Stützbeinhalterung
16	9994917	1500601606	Spannstangenhalterung an Frontblende
17	9995975	1500601607	Frontblendenzuführung
18	9956092	1500601588	Universal Stützbein 190 cm
18	9956091	1500601609	Universal Stützbein 230 cm
18	9910811	1500601960	Universal Stützbein 260 cm XL
18	9902966	1500601611	Universal Stützbein 300 cm
18	9904140	1500601612	Universal Stützbein 350-450 cm
19	9918905	1500602078	Gelenkarm links komplett für Omnistor 5003 260 cm
19	9906735	1500602080	Gelenkarm links komplett für Omnistor 5003 ab 300 cm
20	9926041	1500602079	Gelenkarm rechts komplett für Omnistor 5003 260 cm
20	9906736	1500602081	Gelenkarm rechts komplett für Omnistor 5003 ab 300 cm
21	9995199	1500601608	Verbindungsstück
22	9905925	1500601789	Arretierung Stützfuß
23	9908150	1500602327	Halterung Gelenkarm
24	9998443	1500601601	Befestigung zum Gelenkarm im Frontprofil (links und rechts)

→ Universal-Teile und Markisentücher siehe Seite 7 und 33.
Weitere Ersatzteile auf Anfrage

THULE: Markise Omnistor 8000

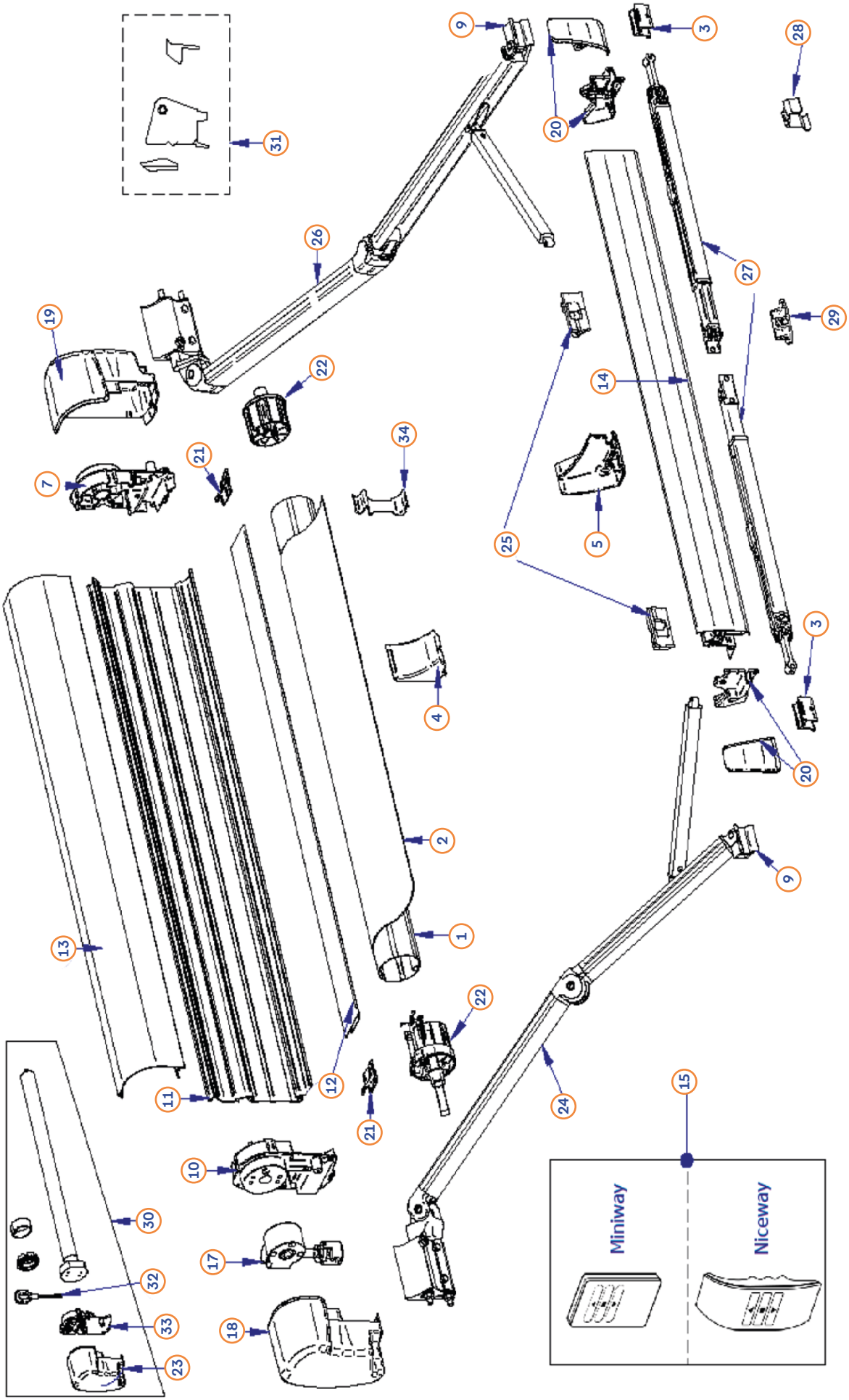

THULE: Markise Omnistor 8000

Pos.	Movera-Nr.	Hersteller-Nr.	Artikel-Bezeichnung
1	auf Anfrage	1500601797	Tuchwelle Omnistor 8000 350 cm
1	auf Anfrage	1500601798	Tuchwelle Omnistor 8000 400 cm
1	9925762	1500601799	Tuchwelle Omnistor 8000 450 cm
1	9916377	1500601800	Tuchwelle Omnistor 8000 500 cm
1	auf Anfrage	1500601801	Tuchwelle Omnistor 8000 550 cm
1	9902815	1500601802	Tuchwelle Omnistor 8000 600 cm
3	9903236	1500601602	Stützbeinhalterung
4	9999523	1500600325	Halterung Führungsschiene
5	9992258	1500600326	Frontblendenzuführung
6	9992262	1500600863	Relaiseinheit Omnistor 8000
7	9992511	1500600865	Endplatte rechts für Omnistor 8000
7	9936287	1500600867	Endplatte rechts für Omnistor 8000
8	9912357	1500601834	Endplatte links für Omnistor 8000 für 220 V Motor
9	9992255	1500601259	Gelenkarmbefestigung
9	9916356	1500602760	Stopper rechts und links zwischen Gelenkarm und Frontblende
10	9992952	1500600871	Endplatte links für Omnistor 8000
11	auf Anfrage	1500602049	Markisengehäuse-Rückwand Omnistor 8000 350 cm Farbe weiß
11	auf Anfrage	1500600890	Markisengehäuse-Rückwand Omnistor 8000 400 cm Farbe weiß
11	9916068	1500600891	Markisengehäuse-Rückwand Omnistor 8000 450 cm Farbe weiß
11	auf Anfrage	1500600892	Markisengehäuse-Rückwand Omnistor 8000 500 cm Farbe weiß
11	auf Anfrage	1500600893	Markisengehäuse-Rückwand Omnistor 8000 550 cm Farbe weiß
11	auf Anfrage	1500600894	Markisengehäuse-Rückwand Omnistor 8000 600 cm Farbe weiß
11	auf Anfrage	1500602050	Markisengehäuse-Rückwand Omnistor 8000 350 cm Farbe silber
11	auf Anfrage	1500600910	Markisengehäuse-Rückwand Omnistor 8000 400 cm Farbe silber
11	auf Anfrage	1500600911	Markisengehäuse-Rückwand Omnistor 8000 450 cm Farbe silber
11	9922408	1500600912	Markisengehäuse-Rückwand Omnistor 8000 500 cm Farbe silber
11	9917529	1500600913	Markisengehäuse-Rückwand Omnistor 8000 550 cm Farbe silber
11	auf Anfrage	1500600914	Markisengehäuse-Rückwand Omnistor 8000 600 cm Farbe silber
11	auf Anfrage	1500602289	Markisengehäuse-Rückwand Omnistor 8000 400 cm Farbe RAL 9002
11	auf Anfrage	1500602290	Markisengehäuse-Rückwand Omnistor 8000 450 cm Farbe RAL 9002
11	auf Anfrage	1500602291	Markisengehäuse-Rückwand Omnistor 8000 500 cm Farbe RAL 9002
11	auf Anfrage	1500602292	Markisengehäuse-Rückwand Omnistor 8000 550 cm Farbe RAL 9002
11	auf Anfrage	1500602293	Markisengehäuse-Rückwand Omnistor 8000 600 cm Farbe RAL 9002
11	auf Anfrage	1500603357	Markisengehäuse-Rückwand 500 cm Farbe anthrazit
11	auf Anfrage	1500603358	Markisengehäuse-Rückwand 550 cm Farbe anthrazit
11	auf Anfrage	1500603359	Markisengehäuse-Rückwand 600 cm Farbe anthrazit
12	auf Anfrage	1500602051	Markisengehäuse-Unterteil Omnistor 8000 350 cm Farbe weiß
12	9999712	1500600895	Markisengehäuse-Unterteil Omnistor 8000 400 cm Farbe weiß
12	9916067	1500600896	Markisengehäuse-Unterteil Omnistor 8000 450 cm Farbe weiß
12	9994911	1500600897	Markisengehäuse-Unterteil Omnistor 8000 500 cm Farbe weiß
12	9916419	1500600898	Markisengehäuse-Unterteil Omnistor 8000 550 cm Farbe weiß
12	9923270	1500600899	Markisengehäuse-Unterteil Omnistor 8000 600 cm Farbe weiß
12	auf Anfrage	1500602052	Markisengehäuse-Unterteil Omnistor 8000 350 cm Farbe silber
12	9907892	1500600915	Markisengehäuse-Unterteil Omnistor 8000 400 cm Farbe silber
12	auf Anfrage	1500600916	Markisengehäuse-Unterteil Omnistor 8000 450 cm Farbe silber
12	9997423	1500600917	Markisengehäuse-Unterteil Omnistor 8000 500 cm Farbe silber
12	9913057	1500600918	Markisengehäuse-Unterteil Omnistor 8000 550 cm Farbe silber
12	auf Anfrage	1500600919	Markisengehäuse-Unterteil Omnistor 8000 600 cm Farbe silber
12	auf Anfrage	1500602294	Markisengehäuse-Unterteil Omnistor 8000 400 cm Farbe RAL 9002
12	auf Anfrage	1500602295	Markisengehäuse-Unterteil Omnistor 8000 450 cm Farbe RAL 9002
12	auf Anfrage	1500602296	Markisengehäuse-Unterteil Omnistor 8000 500 cm Farbe RAL 9002
12	auf Anfrage	1500602297	Markisengehäuse-Unterteil Omnistor 8000 550 cm Farbe RAL 9002
12	9916117	1500602298	Markisengehäuse-Unterteil Omnistor 8000 600 cm Farbe RAL 9002
12	auf Anfrage	1500603360	Markisengehäuse-Unterteil 500 cm Farbe Farbe anthrazit
12	auf Anfrage	1500603361	Markisengehäuse-Unterteil 550 cm Farbe Farbe anthrazit
12	auf Anfrage	1500603362	Markisengehäuse-Unterteil 600 cm Farbe Farbe anthrazit

THULE: Markise Omnistor 8000

Pos.	Movera-Nr.	Hersteller-Nr.	Artikel-Bezeichnung
13	auf Anfrage	1500602053	Markisengehäuse-Oberteil Omnistor 8000 350 cm Farbe weiß
13	9999238	1500600900	Markisengehäuse-Oberteil Omnistor 8000 400 cm Farbe weiß
13	9995335	1500600901	Markisengehäuse-Oberteil Omnistor 8000 450 cm Farbe weiß
13	9994909	1500600902	Markisengehäuse-Oberteil Omnistor 8000 500 cm Farbe weiß
13	9993225	1500600903	Markisengehäuse-Oberteil Omnistor 8000 550 cm Farbe weiß
13	9918626	1500600904	Markisengehäuse-Oberteil Omnistor 8000 600 cm Farbe weiß
13	auf Anfrage	1500602054	Markisengehäuse-Oberteil Omnistor 8000 350 cm Farbe silber
13	9909789	1500600920	Markisengehäuse-Oberteil Omnistor 8000 400 cm Farbe silber
13	9923323	1500600921	Markisengehäuse-Oberteil Omnistor 8000 450 cm Farbe silber
13	9906254	1500600922	Markisengehäuse-Oberteil Omnistor 8000 500 cm Farbe silber
13	9917528	1500600923	Markisengehäuse-Oberteil Omnistor 8000 550 cm Farbe silber
13	9922364	1500600924	Markisengehäuse-Oberteil Omnistor 8000 600 cm Farbe silber
13	auf Anfrage	1500602299	Markisengehäuse-Oberteil Omnistor 8000 400 cm Farbe RAL 9002
13	auf Anfrage	1500602300	Markisengehäuse-Oberteil Omnistor 8000 450 cm Farbe RAL 9002
13	auf Anfrage	1500602301	Markisengehäuse-Oberteil Omnistor 8000 500 cm Farbe RAL 9002
13	auf Anfrage	1500602302	Markisengehäuse-Oberteil Omnistor 8000 550 cm Farbe RAL 9002
13	auf Anfrage	1500602303	Markisengehäuse-Oberteil Omnistor 8000 600 cm Farbe RAL 9002
13	auf Anfrage	1500603363	Markisengehäuse-Oberteil 500 cm Farbe anthrazit
13	auf Anfrage	1500603364	Markisengehäuse-Oberteil 550 cm Farbe anthrazit
13	auf Anfrage	1500603365	Markisengehäuse-Oberteil 600 cm Farbe anthrazit
14	auf Anfrage	1500602055	Frontblende Omnistor 8000 350 cm Farbe weiß
14	9905099	1500600905	Frontblende Omnistor 8000 400 cm Farbe weiß
14	9908236	1500600906	Frontblende Omnistor 8000 450 cm Farbe weiß
14	9908315	1500600907	Frontblende Omnistor 8000 500 cm Farbe weiß
14	9908299	1500600908	Frontblende Omnistor 8000 550 cm Farbe weiß
14	9908054	1500600909	Frontblende Omnistor 8000 600 cm Farbe weiß
14	9935730	1500602056	Frontblende Omnistor 8000 350 cm Farbe silber
14	9992842	1500600925	Frontblende Omnistor 8000 400 cm Farbe silber
14	9996174	1500600926	Frontblende Omnistor 8000 450 cm Farbe silber
14	9997422	1500600927	Frontblende Omnistor 8000 500 cm Farbe silber
14	9992854	1500600928	Frontblende Omnistor 8000 550 cm Farbe silber
14	9995138	1500600929	Frontblende Omnistor 8000 600 cm Farbe silber
14	auf Anfrage	1500602304	Frontblende Omnistor 8000 400 cm Farbe RAL 9002
14	auf Anfrage	1500602305	Frontblende Omnistor 8000 450 cm Farbe RAL 9002
14	auf Anfrage	1500602306	Frontblende Omnistor 8000 500 cm Farbe RAL 9002
14	auf Anfrage	1500602283	Frontblende Omnistor 8000 550 cm Farbe RAL 9002
14	9936161	1500602308	Frontblende Omnistor 8000 600 cm Farbe RAL 9002
14	auf Anfrage	1500603366	Frontblende Omnistor 8000 500 cm Farbe anthrazit
14	auf Anfrage	1500603367	Frontblende Omnistor 8000 550 cm Farbe anthrazit
14	auf Anfrage	1500603368	Frontblende Omnistor 8000 600 cm Farbe anthrazit
15	9992263	1500601129	Fernbedienung Niceway zu 220 V Motor
15	9928341	1500603176	Fernbedienung Miniway zu 220 V Motor
17	9994145	1500601210	Getriebe mit Kurbelaufnahme für Omnistor 8000
18	9990172	1500601249	Endkappe Markisengehäuse links Farbe weiß
18	9990173	1500601250	Endkappe Markisengehäuse links Farbe silber
18	9912359	1500602286	Endkappe Markisengehäuse links Farbe RAL 9002
18	9936568	1500603369	Endkappe Markisengehäuse links Farbe anthrazit
19	9990676	1500601251	Endkappe Markisengehäuse rechts Farbe weiß
19	9990667	1500601252	Endkappe Markisengehäuse rechts Farbe silber
19	9919708	1500602287	Endkappe Markisengehäuse rechts Farbe RAL 9002
19	auf Anfrage	1500603370	Endkappe Markisengehäuse rechts Farbe anthrazit

THULE: Markise Omnistor 8000

Pos.	Movera-Nr.	Hersteller-Nr.	Artikel-Bezeichnung
20	9992256	1500601254	Endkappe Frontblende links und rechts Farbe weiß
20	9990654	1500601255	Endkappe Frontblende links und rechts Farbe silber
20	9919709	1500602288	Endkappe Frontblende links und rechts Farbe RAL 9002
20	9936570	1500603371	Endkappe Frontblende links und rechts Farbe anthrazit
21	auf Anfrage	1500601256	Endkappen Gehäuse-Unterteil links und rechts Farbe weiß
21	9904297	1500601257	Endkappen Gehäuse-Unterteil links und rechts Farbe silber
22	9993520	1500601258	Endstücke / Aufnahmen für Tuchrolle links und rechts
23	9992208	1500601260	Endkappe Markisengehäuse links Farbe weiß für 220 V Motor
23	9990666	1500601261	Endkappe Markisengehäuse links Farbe silber für 220 V Motor
23	9935277	1500603372	Endkappe Markisengehäuse links Farbe anthrazit für 220 V Motor
24	9909617	1500602057	Gelenkarm links komplett für Omnistor 8000 350 cm
24	9907678	1500602059	Gelenkarm links komplett für Omnistor 8000 ab 400 cm
25	9991845	1500601298	Gelenkarmbefestigung Frontblende
26	9912917	1500602058	Gelenkarm rechts komplett für Omnistor 8000 350 cm
26	9906727	1500602060	Gelenkarm rechts komplett für Omnistor 8000 ab 400 cm
27	9904140	1500601612	Universal Stützbein 350 - 450 cm
27	9992259	1500601312	Universal Stützbein 500 - 600 cm
28	9911129	1500602342	Stützbeinstabilisierung
29	9905925	1500601789	Arretierung Stützfuß
31	9992531	1500601399	Aufnahmen zur Spannstange
32	9927310	1500602375	Notkurbel zu Motor 12 V 8000
33	9921671	1500602391	Endplatte links zu 220 V Motor
34	9908150	1500602327	Halterung Gelenkarm

→ Universal-Teile und Markisentücher siehe Seite 7 - 35

THULE: Markise Omnistor 6002

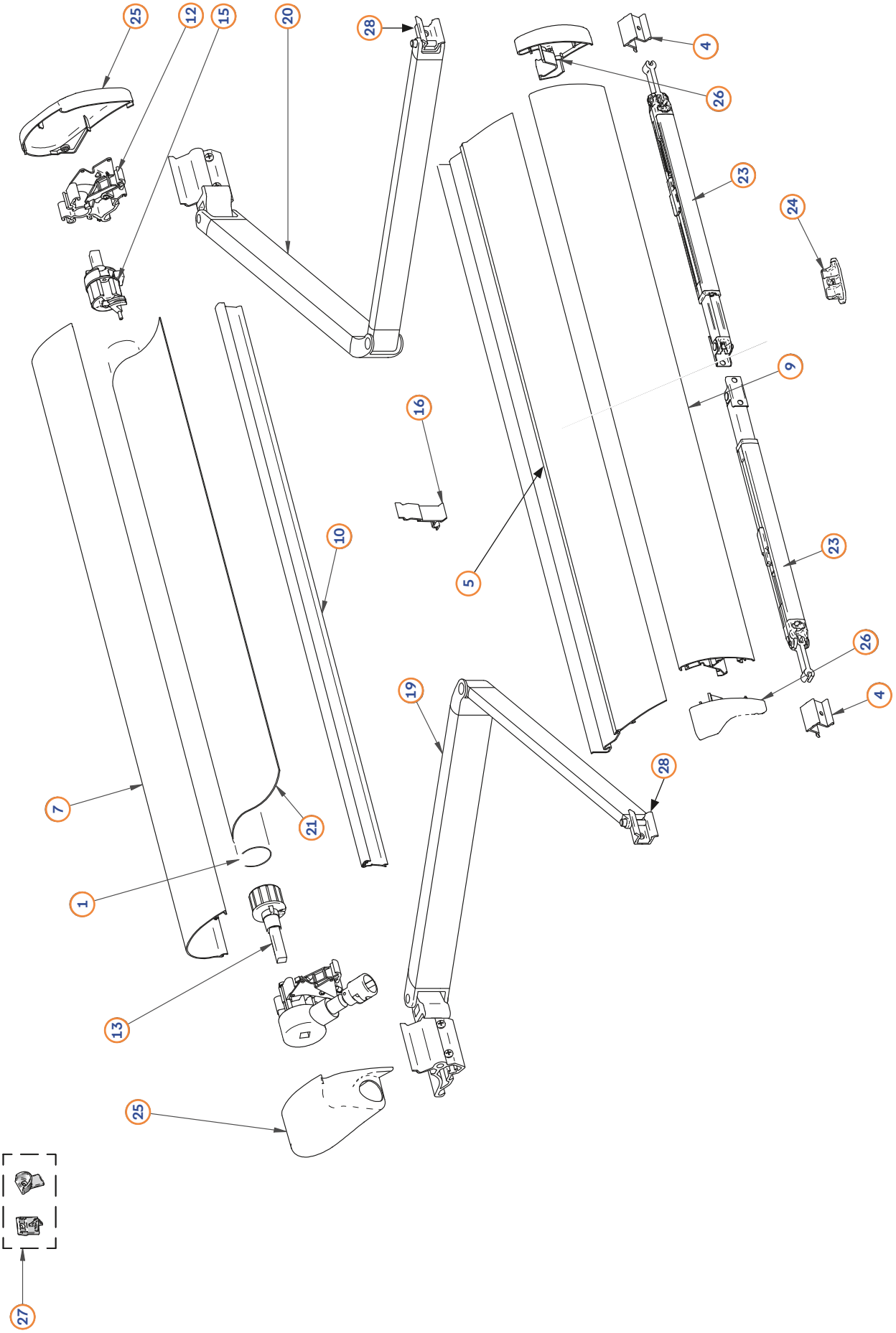

THULE: Markise Omnistor 6002

Pos.	Movera-Nr.	Hersteller-Nr.	Artikel-Bezeichnung
1	auf Anfrage	1500601876	Tuchwelle Omnistor 6002 260 cm
1	auf Anfrage	1500601877	Tuchwelle Omnistor 6002 300 cm
1	auf Anfrage	1500601878	Tuchwelle Omnistor 6002 325 cm
1	9902585	1500601879	Tuchwelle Omnistor 6002 350 cm
1	auf Anfrage	1500601880	Tuchwelle Omnistor 6002 375 cm
1	auf Anfrage	1500602343	Tuchwelle Omnistor 6002 400 cm
4	9995982	1500600741	Stützbeinhalterung
5	auf Anfrage	1500601881	Markisengehäuse-Unterteil Omnistor 6002 260 cm
5	auf Anfrage	1500600953	Markisengehäuse-Unterteil Omnistor 6002 300 cm
5	9908584	1500601754	Markisengehäuse-Unterteil Omnistor 6002 325 cm
5	auf Anfrage	1500601729	Markisengehäuse-Unterteil Omnistor 6002 350 cm
5	auf Anfrage	1500601882	Markisengehäuse-Unterteil Omnistor 6002 375 cm
5	9929947	1500602329	Markisengehäuse-Unterteil Omnistor 6002 400 cm
7	auf Anfrage	1500600954	Markisengehäuse-Oberteil Omnistor 6002 260 cm Farbe weiß
7	9911209	1500600955	Markisengehäuse-Oberteil Omnistor 6002 300 cm Farbe weiß
7	auf Anfrage	1500601748	Markisengehäuse-Oberteil Omnistor 6002 325 cm Farbe weiß
7	9921639	1500600956	Markisengehäuse-Oberteil Omnistor 6002 350 cm Farbe weiß
7	9904157	1500600957	Markisengehäuse-Oberteil Omnistor 6002 375 cm Farbe weiß
7	9929948	1500602330	Markisengehäuse-Oberteil Omnistor 6002 400 cm Farbe weiß
7	auf Anfrage	1500601907	Markisengehäuse-Oberteil Omnistor 6002 325 cm Farbe schwarz
7	auf Anfrage	1500601908	Markisengehäuse-Oberteil Omnistor 6002 350 cm Farbe schwarz
7	auf Anfrage	1500601909	Markisengehäuse-Oberteil Omnistor 6002 375 cm Farbe schwarz
7	auf Anfrage	1500602331	Markisengehäuse-Oberteil Omnistor 6002 400 cm Farbe schwarz
7	auf Anfrage	1500601687	Markisengehäuse-Oberteil Omnistor 6002 325 cm Farbe silber
7	9915911	1500601911	Markisengehäuse-Oberteil Omnistor 6002 350 cm Farbe silber
7	9998083	1500601912	Markisengehäuse-Oberteil Omnistor 6002 375 cm Farbe silber
7	auf Anfrage	1500602332	Markisengehäuse-Oberteil Omnistor 6002 400 cm Farbe silber
9	auf Anfrage	1500601893	Frontblende Omnistor 6002 260 cm Farbe weiß
9	auf Anfrage	1500601894	Frontblende Omnistor 6002 300 cm Farbe weiß
9	auf Anfrage	1500601762	Frontblende Omnistor 6002 325 cm Farbe weiß
9	9998782	1500600959	Frontblende Omnistor 6002 350 cm Farbe weiß
9	9999259	1500600960	Frontblende Omnistor 6002 375 cm Farbe weiß
9	9914787	1500602333	Frontblende Omnistor 6002 400 cm Farbe weiß
9	auf Anfrage	1500601744	Frontblende Omnistor 6002 325 cm Farbe schwarz
9	auf Anfrage	1500601910	Frontblende Omnistor 6002 350 cm Farbe schwarz
9	9905168	1500601738	Frontblende Omnistor 6002 375 cm Farbe schwarz
9	auf Anfrage	1500602334	Frontblende Omnistor 6002 400 cm Farbe schwarz
9	9906655	1500601913	Frontblende Omnistor 6002 325 cm Farbe silber
9	auf Anfrage	1500601014	Frontblende Omnistor 6002 350 cm Farbe silber
9	9908075	1500601015	Frontblende Omnistor 6002 375 cm Farbe silber
9	9933268	1500602335	Frontblende Omnistor 6002 400 cm Farbe silber
10	9990958	1500601895	Markisengehäuse-Rückwand/Rückenprofil 260 cm
10	auf Anfrage	1500600961	Markisengehäuse-Rückwand/Rückenprofil 300 cm
10	auf Anfrage	1500601896	Markisengehäuse-Rückwand/Rückenprofil 325 cm
10	auf Anfrage	1500601897	Markisengehäuse-Rückwand/Rückenprofil 350 cm
10	9910981	1500600962	Markisengehäuse-Rückwand/Rückenprofil 375 cm
10	auf Anfrage	1500602336	Markisengehäuse-Rückwand/Rückenprofil 400 cm
12	9957185	1500600965	Endplatte rechts für Omnistor 6002
13	9957186	1500600966	Endstücke/Aufnahme Tuchrolle links
15	9957188	1500600968	Endstücke/Aufnahme Tuchrolle rechts
16	9957189	1500600969	Frontblendenzufuhrung
19	9918680	1500602070	Gelenkarm links komplett für Omnistor 6002 260 cm
19	9908074	1500602072	Gelenkarm links komplett für Omnistor 6002 ab 300 cm
20	9914786	1500602071	Gelenkarm rechts komplett für Omnistor 6002 260 cm
20	9909732	1500602073	Gelenkarm rechts komplett für Omnistor 6002 ab 300 cm
23	9910811	1500601960	Universal Stützbein 260 cm
23	9902966	1500601611	Universal Stützbein 300-325 cm
23	9904140	1500601612	Universal Stützbein 350-450 cm
24	9905925	1500601789	Arretierung Stützfuß
25	9957196	1500601367	Endkappe Markisengehäuse links und rechts Farbe weiß
25	9998368	1500601369	Endkappe Markisengehäuse links und rechts Farbe schwarz
25	9998033	1500601371	Endkappe Markisengehäuse links und rechts Farbe silber
26	9957197	1500601368	Endkappe Frontblende links und rechts Farbe weiß
26	9995064	1500601370	Endkappe Frontblende links und rechts Farbe schwarz
26	9994955	1500601372	Endkappe Frontblende links und rechts Farbe silber
27	9957194	1500601158	Spannstangenhalterungssatz
28	9957191	1500600975	Gelenkarmbefestigung Frontblende

→ Universal-Teile und Markisentücher siehe Seite 7 und 35

THULE: Markise Omnistor 6200

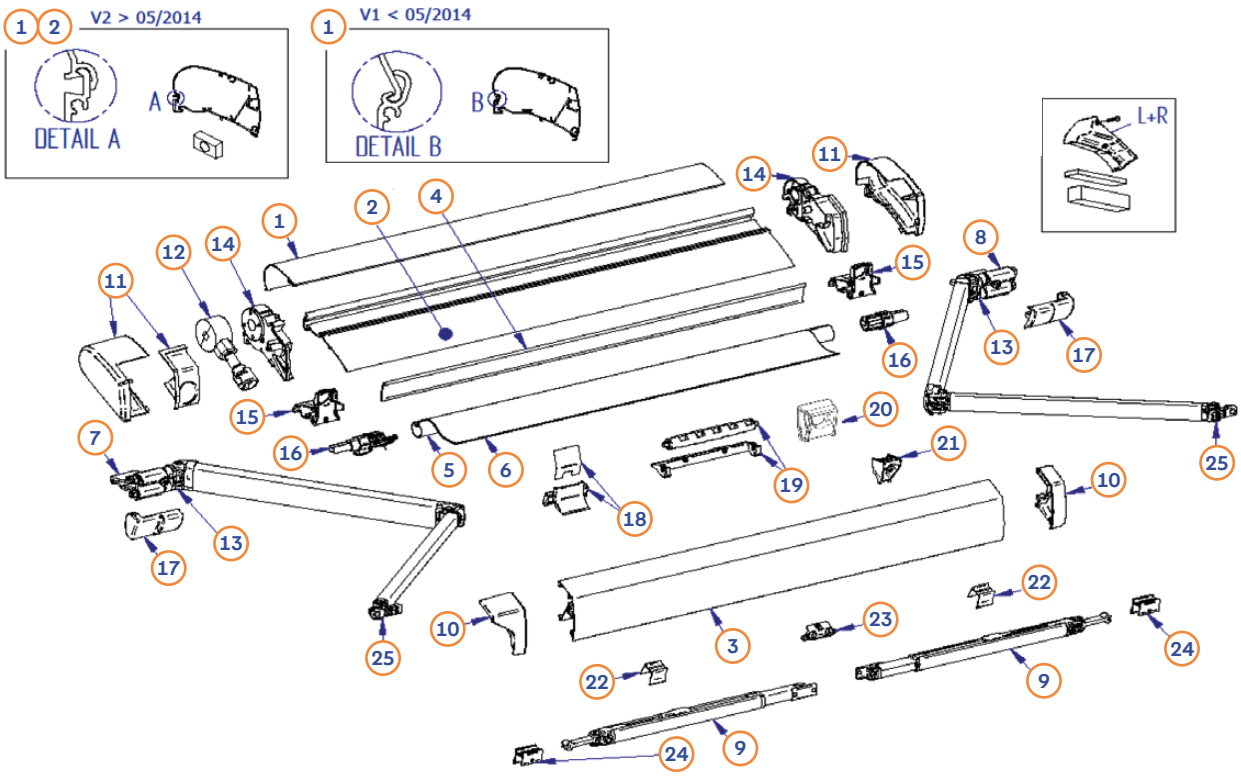

Pos.	Movera-Nr.	Hersteller-Nr.	Artikel-Bezeichnung
1-V1	auf Anfrage	auf Anfrage	Markisengehäuse-Oberteil V1 (< 05/2014)
1	auf Anfrage	1500602832	Markisengehäuse-Oberteil V2 (> 05/2014) 260 cm Farbe weiß
1	auf Anfrage	1500602833	Markisengehäuse-Oberteil V2 (> 05/2014) 300 cm Farbe weiß
1	auf Anfrage	1500602834	Markisengehäuse-Oberteil V2 (> 05/2014) 325 cm Farbe weiß
1	auf Anfrage	1500602835	Markisengehäuse-Oberteil V2 (> 05/2014) 350 cm Farbe weiß
1	auf Anfrage	1500602836	Markisengehäuse-Oberteil V2 (> 05/2014) 375 cm Farbe weiß
1	auf Anfrage	1500602837	Markisengehäuse-Oberteil V2 (> 05/2014) 400 cm Farbe weiß
1	9922278	1500602838	Markisengehäuse-Oberteil V2 (> 05/2014) 425 cm Farbe weiß
1	auf Anfrage	1500602839	Markisengehäuse-Oberteil V2 (> 05/2014) 450 cm Farbe weiß
1	auf Anfrage	1500602865	Markisengehäuse-Oberteil V2 (> 05/2014) 500 cm Farbe weiß
1	auf Anfrage	1500602862	Markisengehäuse-Oberteil V2 (> 05/2014) 260 cm Farbe silber
1	auf Anfrage	1500602863	Markisengehäuse-Oberteil V2 (> 05/2014) 300 cm Farbe silber
1	auf Anfrage	1500602840	Markisengehäuse-Oberteil V2 (> 05/2014) 325 cm Farbe silber
1	auf Anfrage	1500602841	Markisengehäuse-Oberteil V2 (> 05/2014) 350 cm Farbe silber
1	auf Anfrage	1500602842	Markisengehäuse-Oberteil V2 (> 05/2014) 375 cm Farbe silber
1	auf Anfrage	1500602843	Markisengehäuse-Oberteil V2 (> 05/2014) 400 cm Farbe silber
1	auf Anfrage	1500602844	Markisengehäuse-Oberteil V2 (> 05/2014) 450 cm Farbe silber
1	auf Anfrage	1500602846	Markisengehäuse-Oberteil V2 (> 05/2014) 300 cm Farbe anthrazit
1	auf Anfrage	1500602847	Markisengehäuse-Oberteil V2 (> 05/2014) 325 cm Farbe anthrazit
1	auf Anfrage	1500602848	Markisengehäuse-Oberteil V2 (> 05/2014) 350 cm Farbe anthrazit
1	auf Anfrage	1500602849	Markisengehäuse-Oberteil V2 (> 05/2014) 375 cm Farbe anthrazit
1	auf Anfrage	1500602850	Markisengehäuse-Oberteil V2 (> 05/2014) 400 cm Farbe anthrazit
2	auf Anfrage	1500602851	Markisengehäuse-Unterteil V2 (> 05/2014) 260 cm
2	auf Anfrage	1500602852	Markisengehäuse-Unterteil V2 (> 05/2014) 300 cm
2	auf Anfrage	1500602853	Markisengehäuse-Unterteil V2 (> 05/2014) 325 cm
2	auf Anfrage	1500602854	Markisengehäuse-Unterteil V2 (> 05/2014) 350 cm
2	auf Anfrage	1500602855	Markisengehäuse-Unterteil V2 (> 05/2014) 375 cm
2	auf Anfrage	1500602856	Markisengehäuse-Unterteil V2 (> 05/2014) 400 cm
2	auf Anfrage	1500602857	Markisengehäuse-Unterteil V2 (> 05/2014) 425 cm
2	auf Anfrage	1500602858	Markisengehäuse-Unterteil V2 (> 05/2014) 450 cm
2	auf Anfrage	1500602866	Markisengehäuse-Unterteil V2 (> 05/2014) 500 cm
3	9916599	1500602529	Frontblende 260 cm Farbe weiß
3	9928345	1500602530	Frontblende 300 cm Farbe weiß
3	auf Anfrage	1500602531	Frontblende 325 cm Farbe weiß

THULE: Markise Omnistor 6200

Pos.	Movera-Nr.	Hersteller-Nr.	Artikel-Bezeichnung
3	9922210	1500602532	Frontblende 350 cm Farbe weiß
3	auf Anfrage	1500602533	Frontblende 375 cm Farbe weiß
3	9913705	1500602534	Frontblende 400 cm Farbe weiß
3	9933458	1500602859	Frontblende 425 cm Farbe weiß
3	9915443	1500602535	Frontblende 450 cm Farbe weiß
3	auf Anfrage	1500602867	Frontblende 500 cm Farbe weiß
3	auf Anfrage	1500602538	Frontblende 325 cm Farbe silber
3	auf Anfrage	1500602539	Frontblende 350 cm Farbe silber
3	9927290	1500602540	Frontblende 375 cm Farbe silber
3	auf Anfrage	1500602541	Frontblende 400 cm Farbe silber
3	auf Anfrage	1500602542	Frontblende 450 cm Farbe silber
3	auf Anfrage	1500602860	Frontblende 260 cm Farbe anthrazit
3	auf Anfrage	1500602861	Frontblende 300 cm Farbe anthrazit
3	9922200	1500602543	Frontblende 325 cm Farbe anthrazit
3	auf Anfrage	1500602544	Frontblende 350 cm Farbe anthrazit
3	9925591	1500602545	Frontblende 375 cm Farbe anthrazit
3	9928183	1500602546	Frontblende 400 cm Farbe anthrazit
4	auf Anfrage	1500602547	Markisengehäuse-Rückwand 260 cm
4	9928361	1500602548	Markisengehäuse-Rückwand 300 cm
4	auf Anfrage	1500602549	Markisengehäuse-Rückwand 325 cm
4	auf Anfrage	1500602550	Markisengehäuse-Rückwand 350 cm
4	9929849	1500602551	Markisengehäuse-Rückwand 375 cm
4	9928365	1500602552	Markisengehäuse-Rückwand 400 cm
4	9923449	1500602553	Markisengehäuse-Rückwand 450 cm
5	auf Anfrage	1500602554	Tuchwelle 260 cm
5	auf Anfrage	1500602555	Tuchwelle 300 cm
5	auf Anfrage	1500602556	Tuchwelle 325 cm
5	auf Anfrage	1500602557	Tuchwelle 350 cm
5	auf Anfrage	1500602558	Tuchwelle 375 cm
5	auf Anfrage	1500602559	Tuchwelle 400 cm
5	9934438	1500602560	Tuchwelle 450 cm
5	auf Anfrage	1500602871	Tuchwelle 500 cm
7	9921584	1500602596	Gelenkarm links komplett für 260 cm
7	9909804	1500602597	Gelenkarm links komplett für 300/450 cm
8	9919439	1500602598	Gelenkarm rechts komplett für 260 cm
8	9911551	1500602599	Gelenkarm rechts komplett für 300/450 cm
9	9910811	1500601960	Stützbein 260 cm XL
9	9902966	1500601611	Stützbein 300–325 cm
9	9904140	1500601612	Stützbein 350–450 cm
10	9909437	1500602600	Endkappe Frontblende links und rechts Farbe weiß
10	9916435	1500602601	Endkappe Frontblende links und rechts Farbe silber
10	9913711	1500602602	Endkappe Frontblende links und rechts Farbe Endkappe
11	9909704	1500602603	Endkappe Markisengehäuse links und rechts Farbe weiß
11	9910158	1500602604	Endkappe Markisengehäuse links und rechts Farbe silber
11	9910159	1500602605	Endkappe Markisengehäuse links und rechts Farbe anthrazit
12	9914892	1500602606	Getriebe mit Kurbelaufnahme
13	9919129	1500602811	Rotationsplatte Spannstange
14	9909711	1500602607	Endplatte links und rechts Farbe weiß
14	9912935	1500602608	Endplatte links und rechts Farbe silber
14	9919059	1500602609	Endplatte links und rechts Farbe anthrazit
15	9916364	1500602610	Endkappen Gehäuse-Unterteil links und rechts
16	9919817	1500602611	Endstücke/Aufnahme für Tuchrolle links und rechts
17	9917305	1500602612	Abdeckung Gelenkarm links und rechts
18	9911635	1500602613	Rollenführung
19	9919886	1500602614	Rollelement zur Unterstützung der Tuchrolle
20	9925702	1500603112	Aufnahme Spannstange Markisengehäuse
21	9917354	1500602616	Aufnahme Spannstange Frontleiste
22	9918490	1500602502	Anti-Klapper Unterstützung Stützfuß
23	9905925	1500601789	Arretierung Stützfuß
24	9903236	1500601602	Klammern zu Stützfuß zur Höhenverstellung
25	9918649	1500602374	Gelenkarmbefestigung an Frontprofil links und rechts (1 St.)

→ Universal-Teile und Markisentücher siehe Seite 7 und 36

THULE: Markise Omnistor 6300

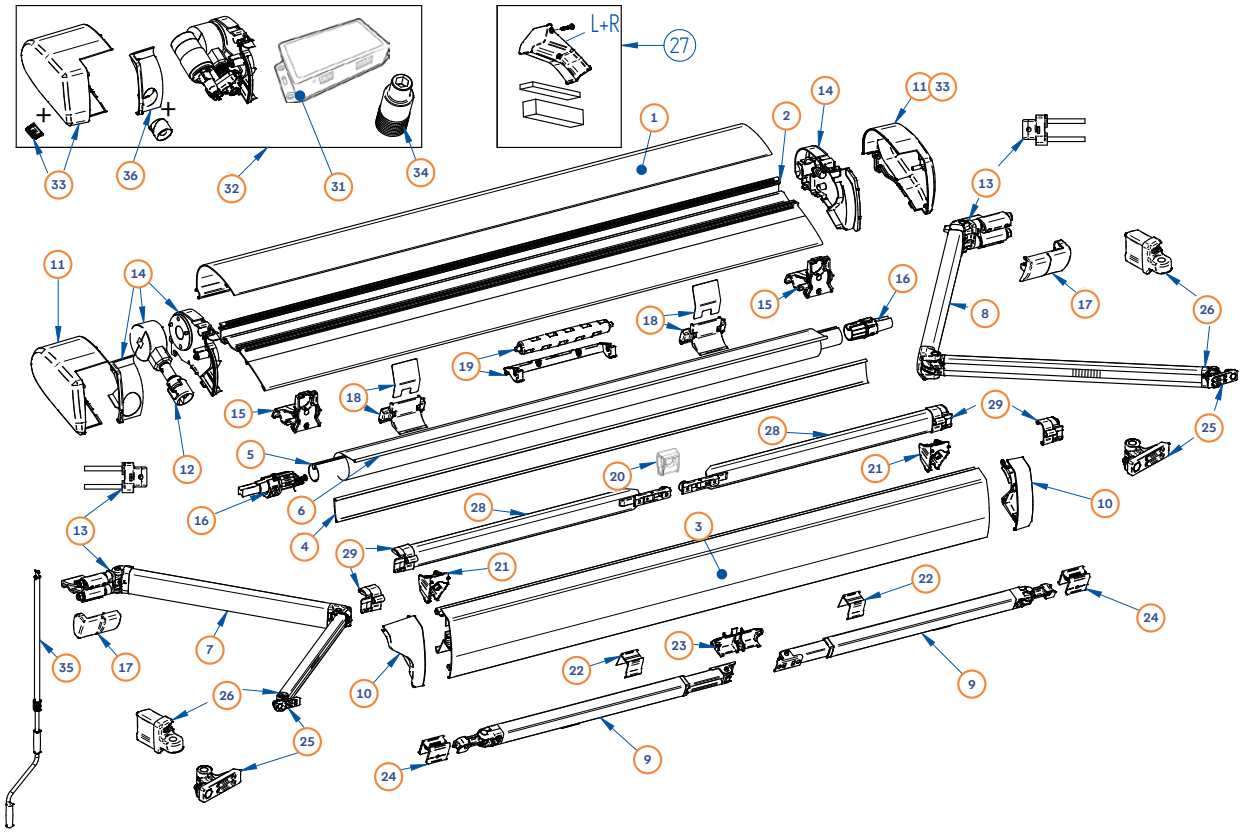

Pos.	Movera-Nr.	Hersteller-Nr.	Artikel-Bezeichnung
1	auf Anfrage	1500603256	Markisengehäuse Oberteil Omnistor 6300 260 cm Farbe weiß
1	auf Anfrage	1500603257	Markisengehäuse Oberteil Omnistor 6300 300 cm Farbe weiß
1	auf Anfrage	1500603258	Markisengehäuse Oberteil Omnistor 6300 325 cm Farbe weiß
1	auf Anfrage	1500603259	Markisengehäuse Oberteil Omnistor 6300 350 cm Farbe weiß
1	auf Anfrage	1500603260	Markisengehäuse Oberteil Omnistor 6300 375 cm Farbe weiß
1	9933472	1500603261	Markisengehäuse Oberteil Omnistor 6300 400 cm Farbe weiß
1	auf Anfrage	1500603262	Markisengehäuse Oberteil Omnistor 6300 425 cm Farbe weiß
1	auf Anfrage	1500603263	Markisengehäuse Oberteil Omnistor 6300 450 cm Farbe weiß
1	auf Anfrage	1500603264	Markisengehäuse Oberteil Omnistor 6300 500 cm Farbe weiß
1	auf Anfrage	1500603265	Markisengehäuse Oberteil Omnistor 6300 325 cm Farbe silber
1	auf Anfrage	1500603266	Markisengehäuse Oberteil Omnistor 6300 350 cm Farbe silber
1	auf Anfrage	1500603267	Markisengehäuse Oberteil Omnistor 6300 375 cm Farbe silber
1	auf Anfrage	1500603268	Markisengehäuse Oberteil Omnistor 6300 400 cm Farbe silber
1	auf Anfrage	1500603269	Markisengehäuse Oberteil Omnistor 6300 450 cm Farbe silber
1	auf Anfrage	1500603270	Markisengehäuse Oberteil Omnistor 6300 500 cm Farbe silber
1	auf Anfrage	1500603271	Markisengehäuse Oberteil Omnistor 6300 260 cm Farbe anthrazit
1	auf Anfrage	1500603272	Markisengehäuse Oberteil Omnistor 6300 300 cm Farbe anthrazit
1	auf Anfrage	1500603273	Markisengehäuse Oberteil Omnistor 6300 325 cm Farbe anthrazit
1	auf Anfrage	1500603274	Markisengehäuse Oberteil Omnistor 6300 350 cm Farbe anthrazit
1	auf Anfrage	1500603275	Markisengehäuse Oberteil Omnistor 6300 375 cm Farbe anthrazit
1	auf Anfrage	1500603276	Markisengehäuse Oberteil Omnistor 6300 400 cm Farbe anthrazit
1	auf Anfrage	1500603277	Markisengehäuse Oberteil Omnistor 6300 450 cm Farbe anthrazit
1	auf Anfrage	1500603278	Markisengehäuse Oberteil Omnistor 6300 500 cm Farbe anthrazit
2	auf Anfrage	auf Anfrage	Markisengehäuse Rückwand Omnistor 6300
3	auf Anfrage	1500603288	Frontblende Omnistor 6300 260 cm Farbe weiß
3	auf Anfrage	1500603289	Frontblende Omnistor 6300 300 cm Farbe weiß
3	auf Anfrage	1500603290	Frontblende Omnistor 6300 325 cm Farbe weiß
3	9935323	1500603291	Frontblende Omnistor 6300 350 cm Farbe weiß
3	auf Anfrage	1500603292	Frontblende Omnistor 6300 375 cm Farbe weiß
3	9934599	1500603293	Frontblende Omnistor 6300 400 cm Farbe weiß

THULE: Markise Omnistor 6300

Pos.	Movera-Nr.	Hersteller-Nr.	Artikel-Bezeichnung
3	9935728	1500603294	Frontblende Omnistor 6300 425 cm Farbe weiß
3	9934328	1500603295	Frontblende Omnistor 6300 450 cm Farbe weiß
3	auf Anfrage	1500603296	Frontblende Omnistor 6300 500 cm Farbe weiß
3	auf Anfrage	1500603297	Frontblende Omnistor 6300 325 cm Farbe silber
3	auf Anfrage	1500603298	Frontblende Omnistor 6300 350 cm Farbe silber
3	auf Anfrage	1500603299	Frontblende Omnistor 6300 375 cm Farbe silber
3	auf Anfrage	1500603300	Frontblende Omnistor 6300 400 cm Farbe silber
3	9935722	1500603301	Frontblende Omnistor 6300 450 cm Farbe silber
3	auf Anfrage	1500603302	Frontblende Omnistor 6300 500 cm Farbe silber
3	auf Anfrage	1500603303	Frontblende Omnistor 6300 260 cm Farbe anthrazit
3	auf Anfrage	1500603304	Frontblende Omnistor 6300 300 cm Farbe anthrazit
3	auf Anfrage	1500603305	Frontblende Omnistor 6300 325 cm Farbe anthrazit
3	auf Anfrage	1500603306	Frontblende Omnistor 6300 350 cm Farbe anthrazit
3	auf Anfrage	1500603307	Frontblende Omnistor 6300 375 cm Farbe anthrazit
3	auf Anfrage	1500603308	Frontblende Omnistor 6300 400 cm Farbe anthrazit
3	9936142	1500603309	Frontblende Omnistor 6300 450 cm Farbe anthrazit
3	auf Anfrage	1500603310	Frontblende Omnistor 6300 500 cm Farbe anthrazit
4	auf Anfrage	auf Anfrage	Markisengehäuse Unterteil Omnistor 6300
5	auf Anfrage	1500602554	Tuchwelle Alu Omnistor 6300 260 cm
5	auf Anfrage	1500602555	Tuchwelle Alu Omnistor 6300 300 cm
5	auf Anfrage	1500602556	Tuchwelle Alu Omnistor 6300 325 cm
5	auf Anfrage	1500602557	Tuchwelle Alu Omnistor 6300 350 cm
5	auf Anfrage	1500602558	Tuchwelle Alu Omnistor 6300 375 cm
5	auf Anfrage	1500602559	Tuchwelle Alu Omnistor 6300 400 cm
5	auf Anfrage	1500602870	Tuchwelle Alu Omnistor 6300 425 cm
5	auf Anfrage	1500602560	Tuchwelle Alu Omnistor 6300 450 cm
5	auf Anfrage	1500602871	Tuchwelle Alu Omnistor 6300 500 cm
7	auf Anfrage	1500603326	Gelenkarm links komplett 6300 260 cm
7	9942787	1500603327	Gelenkarm links komplett 6300 300/500 cm
8	auf Anfrage	1500603328	Gelenkarm rechts komplett 6300 260 cm
8	9942788	1500603329	Gelenkarm rechts komplett 6300 300/500 cm
9	9933898	1500603330	Stützbein 6300 260 cm XL
9	9942789	1500603331	Stützbein 6300 300/325 cm
9	9942790	1500603332	Stützbein 6300 350/500 cm
10	9933158	1500603333	Endkappe Frontblende links und rechts Farbe weiß
10	9933139	1500603334	Endkappe Frontblende links und rechts Farbe silber
10	9942839	1500603335	Endkappe Frontblende links und rechts Farbe anthrazit
11	9933159	1500603336	Endkappen Markisengehäuse links und rechts Farbe weiß
11	9932906	1500603337	Endkappen Markisengehäuse links und rechts Farbe silber
11	9942872	1500603338	Endkappen Markisengehäuse links und rechts Farbe anthrazit
12	9914892	1500602606	Getrieb mit Kurbelaufnahme 6300
13	9919129	1500602811	Rotationsplatte Omnistor 4900/5200/6200/6300
14	9942998	1500603339	Endplatte links und rechts Farbe weiß
14	9942999	1500603340	Endplatte links und rechts Farbe silber
14	9943001	1500603341	Endplatte links und rechts Farbe anthrazit
15	9916364	1500602610	Endkappen Gehäuse Unterteil links und rechts
16	9919817	1500602611	Endstücke/Aufnahme Tuchrolle links und rechts
17	9917305	1500602612	Abdeckung Gelenkarm links und rechts
18	9911635	1500602613	Rollenführung
19	9943002	1500603353	Rollelement zur Unterstützung der Tuchrolle
20	9925702	1500603112	Aufnahme Spannstange Markisengehäuse
21	9917354	1500602616	Aufnahme Spannstange Frontblende
22	9918490	1500602502	Anti Klapper Unterstützung Stützfuß
23	9943003	1500603342	Arretierung Stützfuß
24	9943004	1500603343	Verbindungsstück Stützbein links und rechts
25	9923292	1500603091	Verbindungsstück Frontblende links und rechts
26	9943005	1500603344	Endstücke/Aufnahme Markisenarm links und rechts
28	9954855	302095	Zusatzspannarme
29	9943006	1500603345	Endkappen Zusatzspannarme links und rechts
31	auf Anfrage	1500603346	Panel Set 12 V
32	9954851	302096	Motorkit 12 V 6300 Farbe weiß
32	9954852	302097	Motorkit 12 V 6300 Farbe silber
32	9954854	302098	Motorkit 12 V 6300 Farbe anthrazit
33	auf Anfrage	1500603347	Endkappen 12 V Motor links und rechts Farbe weiß
33	9933862	1500603348	Endkappen 12 V Motor links und rechts Farbe silber
33	auf Anfrage	1500603349	Endkappen 12 V Motor links und rechts Farbe anthrazit
36	9935575	1500603350	Motorabdeckung zu 12 V Motor Farbe weiß
36	auf Anfrage	1500603351	Motorabdeckung zu 12 V Motor Farbe silber
36	auf Anfrage	1500603352	Motorabdeckung zu 12 V Motor Farbe anthrazit

→ Universal-Teile und Markisentücher siehe Seite 7 und 36

THULE: Markise Omnistor 9200

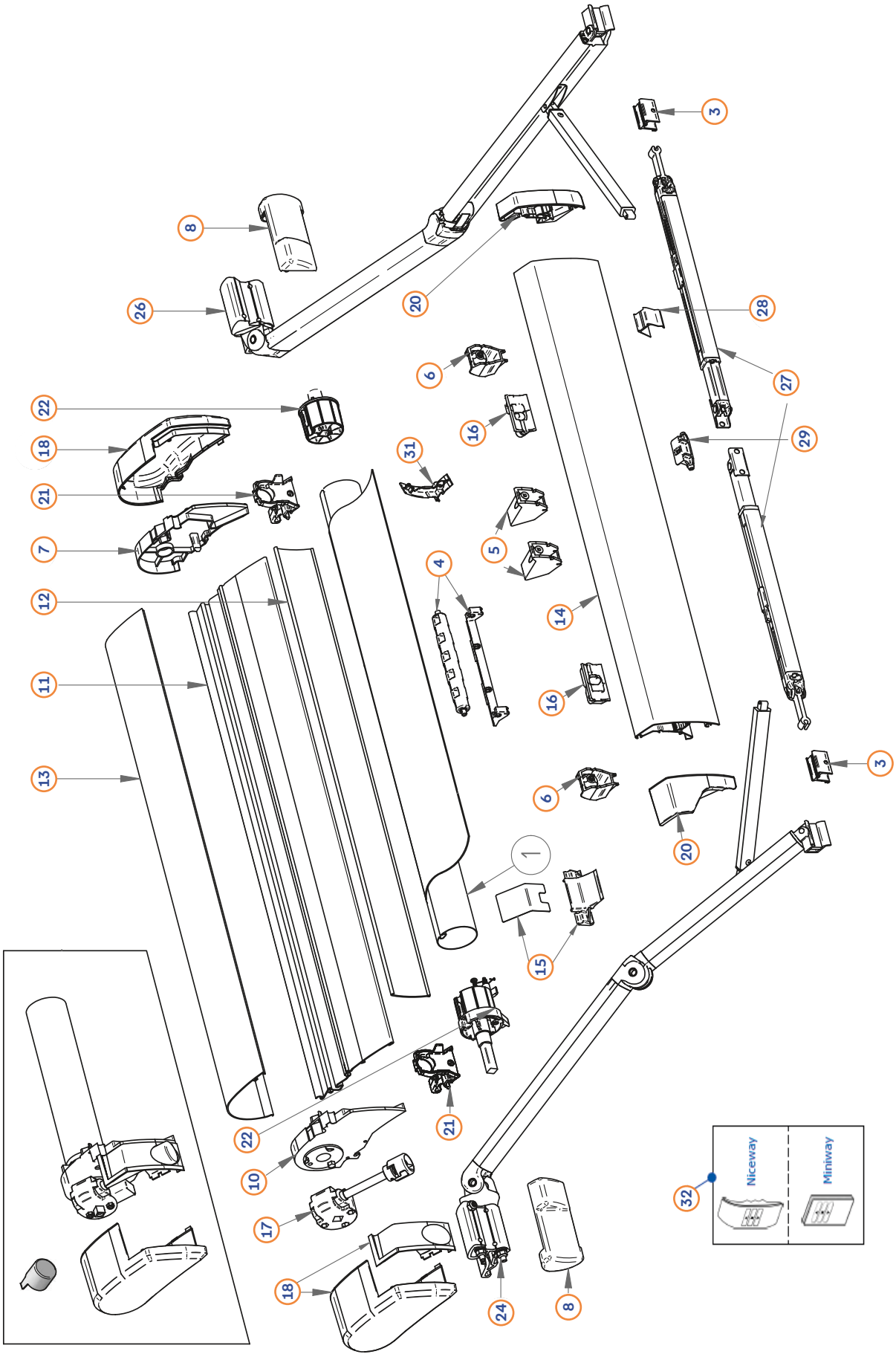

THULE: Markise Omnistor 9200

Pos.	Movera-Nr.	Hersteller-Nr.	Artikel-Bezeichnung
1	auf Anfrage	1500602617	Tuchwelle 400 cm
1	auf Anfrage	1500602618	Tuchwelle 450 cm
1	auf Anfrage	1500602417	Tuchwelle 500 cm
1	auf Anfrage	1500602418	Tuchwelle 550 cm
1	auf Anfrage	1500602419	Tuchwelle 600 cm
3	9903236	1500601602	Klammer zu Stützarm zur Höhenverstellung
4	9935490	1500602445	Rollelement zur Unterstützung der Tuchrolle
5	9935491	1500602446	Gleitwinkel Frontleiste
6	9915212	1500602447	Aufnahme Spannstange Frontleiste
7	9923384	1500602448	Endplatte rechts
8	9910904	1500602449	Abdeckung links und rechts zum Gelenkarm
10	9925495	1500602450	Endplatte links
11	auf Anfrage	1500602812	Markisengehäuse-Rückwand V2 (> 05/2014) 400 cm
11	auf Anfrage	1500602813	Markisengehäuse-Rückwand V2 (> 05/2014) 450 cm
11	auf Anfrage	1500602814	Markisengehäuse-Rückwand V2 (> 05/2014) 500 cm
11	auf Anfrage	1500602815	Markisengehäuse-Rückwand V2 (> 05/2014) 550 cm
11	auf Anfrage	1500602816	Markisengehäuse-Rückwand V2 (> 05/2014) 600 cm
12	auf Anfrage	1500602456	Markisengehäuse-Unterteil Omnistor 9200 400 cm
12	auf Anfrage	1500602457	Markisengehäuse-Unterteil Omnistor 9200 450 cm
12	auf Anfrage	1500602458	Markisengehäuse-Unterteil Omnistor 9200 500 cm
12	auf Anfrage	1500602459	Markisengehäuse-Unterteil Omnistor 9200 550 cm
12	auf Anfrage	1500602460	Markisengehäuse-Unterteil Omnistor 9200 600 cm
13	auf Anfrage	1500602817	Markisengehäuse-Oberteil V2 (> 05/2014) 400 cm Farbe weiß
13	auf Anfrage	1500602818	Markisengehäuse-Oberteil V2 (> 05/2014) 450 cm Farbe weiß
13	auf Anfrage	1500602819	Markisengehäuse-Oberteil V2 (> 05/2014) 500 cm Farbe weiß
13	9925496	1500602820	Markisengehäuse-Oberteil V2 (> 05/2014) 550 cm Farbe weiß
13	auf Anfrage	1500602821	Markisengehäuse-Oberteil V2 (> 05/2014) 600 cm Farbe weiß
13	auf Anfrage	1500602822	Markisengehäuse-Oberteil V2 (> 05/2014) 400 cm Farbe silber
13	auf Anfrage	1500602823	Markisengehäuse-Oberteil V2 (> 05/2014) 450 cm Farbe silber
13	auf Anfrage	1500602824	Markisengehäuse-Oberteil V2 (> 05/2014) 500 cm Farbe silber
13	auf Anfrage	1500602825	Markisengehäuse-Oberteil V2 (> 05/2014) 550 cm Farbe silber
13	auf Anfrage	1500602826	Markisengehäuse-Oberteil V2 (> 05/2014) 600 cm Farbe silber
13	auf Anfrage	1500602827	Markisengehäuse-Oberteil V2 (> 05/2014) 400 cm Farbe creme
13	auf Anfrage	1500602828	Markisengehäuse-Oberteil V2 (> 05/2014) 450 cm Farbe creme
13	auf Anfrage	1500602829	Markisengehäuse-Oberteil V2 (> 05/2014) 500 cm Farbe creme
13	auf Anfrage	1500602830	Markisengehäuse-Oberteil V2 (> 05/2014) 550 cm Farbe creme
13	auf Anfrage	1500602831	Markisengehäuse-Oberteil V2 (> 05/2014) 600 cm Farbe creme
14	9916999	1500602476	Frontblende Omnistor 9200 400 cm Farbe weiß
14	9929559	1500602477	Frontblende Omnistor 9200 450 cm Farbe weiß
14	9915627	1500602478	Frontblende Omnistor 9200 500 cm Farbe weiß
14	9925435	1500602479	Frontblende Omnistor 9200 550 cm Farbe weiß
14	9923203	1500602480	Frontblende Omnistor 9200 600 cm Farbe weiß
14	9910905	1500602481	Frontblende Omnistor 9200 400 cm Farbe silber
14	auf Anfrage	1500602482	Frontblende Omnistor 9200 450 cm Farbe silber
14	9918212	1500602483	Frontblende Omnistor 9200 500 cm Farbe silber
14	9924933	1500602484	Frontblende Omnistor 9200 550 cm Farbe silber
14	9919816	1500602485	Frontblende Omnistor 9200 600 cm Farbe silber
14	9922869	1500602486	Frontblende Omnistor 9200 400 cm Farbe creme
14	auf Anfrage	1500602487	Frontblende Omnistor 9200 450 cm Farbe creme
14	auf Anfrage	1500602488	Frontblende Omnistor 9200 500 cm Farbe creme
14	auf Anfrage	1500602489	Frontblende Omnistor 9200 550 cm Farbe creme
14	auf Anfrage	1500602490	Frontblende Omnistor 9200 600 cm Farbe creme
15	9915949	1500602491	Rollenführung
16	9991845	1500601298	Gelenkarmbefestigung
17	9921829	1500602698	Getriebe mit Kurbelaufnahme
18	9909869	1500602492	Endkappen links und rechts Farbe weiß
18	9909808	1500602493	Endkappen Markisengehäuse links und rechts Farbe silber
18	9910157	1500602494	Endkappen Markisengehäuse links und rechts Farbe creme
20	9916498	1500602495	Endkappen Frontblende links und rechts Farbe weiß
20	9910906	1500602496	Endkappen Frontblende links und rechts Farbe silber
20	9919109	1500602497	Endkappen Frontblende links und rechts Farbe creme
21	9915209	1500602498	Tuchrollengleiter
22	9923688	1500602499	Endkappe Tuchwelle links und rechts
24	9916308	1500602500	Gelenkarm links
26	9911122	1500602501	Gelenkarm rechts
27	9992259	1500601312	Stützfuß lang
28	9918490	1500602502	Anti-Klapper Unterstützung Stützfuße
29	9905925	1500601789	Arretierung Stützfuß
31	9918958	1500602503	Aufnahme Spannstange
32	9992263	1500601129	Fernbedienung Niceway zu 220 V Motor
32	9928341	1500603176	Fernbedienung Miniway zu 220 V Motor

→ Universal-Teile und Markisentücher siehe Seite 7 und 37

THULE: Markise Caravan Style

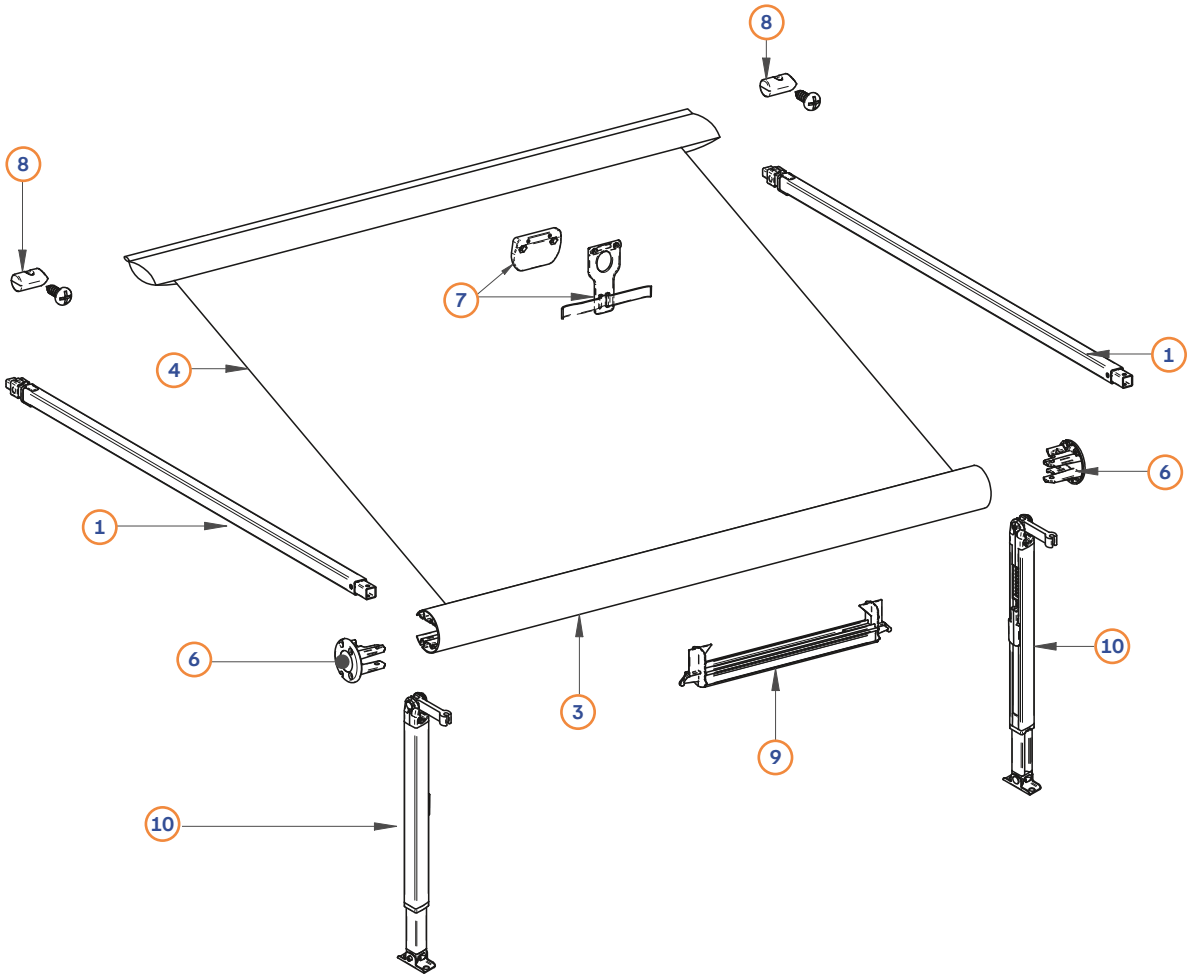

Pos.	Movera-Nr.	Hersteller-Nr.	Artikel-Bezeichnung
1	9991460	1500602184	Spannarm komplett für Caravan Style 230-260 cm
1	9991455	1500602185	Spannarm komplett für Caravan Style 300-450 cm
3	auf Anfrage	1500601808	Tuchwelle Caravan Style 230 cm
3	auf Anfrage	1500601737	Tuchwelle Caravan Style 260 cm
3	auf Anfrage	1500600046	Tuchwelle Caravan Style 300 cm
3	auf Anfrage	1500601809	Tuchwelle Caravan Style 350 cm
3	auf Anfrage	1500601810	Tuchwelle Caravan Style 400 cm
3	auf Anfrage	1500601470	Tuchwelle Caravan Style 450 cm
4	auf Anfrage	1500600062	Markisentuch für Caravan Style 230 cm Fb. 03 Blue Sky
4	auf Anfrage	1500600063	Markisentuch für Caravan Style 230 cm Fb. 04 Alaska Grau
4	auf Anfrage	1500600064	Markisentuch für Caravan Style 260 cm Fb. 03 Blue Sky
4	auf Anfrage	1500600065	Markisentuch für Caravan Style 260 cm Fb. 04 Alaska Grau
4	auf Anfrage	1500600066	Markisentuch für Caravan Style 300 cm Fb. 03 Blue Sky
4	auf Anfrage	1500600067	Markisentuch für Caravan Style 300 cm Fb. 04 Alaska Grau
4	9906344	1500600069	Markisentuch für Caravan Style 350 cm Fb. 03 Blue Sky
4	9904072	1500600070	Markisentuch für Caravan Style 350 cm Fb. 04 Alaska Grau
4	9996886	1500600071	Markisentuch für Caravan Style 400 cm Fb. 03 Blue Sky
4	auf Anfrage	1500600072	Markisentuch für Caravan Style 400 cm Fb. 04 Alaska Grau
4	auf Anfrage	1500600073	Markisentuch für Caravan Style 450 cm Fb. 03 Blue Sky
4	auf Anfrage	1500600074	Markisentuch für Caravan Style 450 cm Fb. 04 Alaska Grau
6	9991456	1500601173	Endstücke/Aufnahme für Tuchrolle Set für Caravan Style
7	9991459	1500601174	Halterungen Teleskoparm und Spannstange (VE 2 Stück)
o. Abb.	9994874	308240	Spannstange zu Caravan Style
8	9994117	1500601177	Endstopper-Set für Vorzeltschiene (VE 2 Stück)
9	auf Anfrage	1500601193	Spannarm-Halterung Markisenlänge 190 cm
9	auf Anfrage	1500601811	Spannarm-Halterung Markisenlänge 260 cm
9	auf Anfrage	1500601194	Spannarm-Halterung Markisenlänge 350 cm
9	9908186	1500601195	Spannarm-Halterung Markisenlänge 400 cm
9	auf Anfrage	1500601812	Spannarm-Halterung Markisenlänge 450 cm
10	9991462	1500602182	Universal Stützbein 230-260 cm
10	9991463	1500602183	Universal Stützbein 300-450 cm

→ Universal-Teile siehe Seite 7

THULE: Markise Omnistor 1200

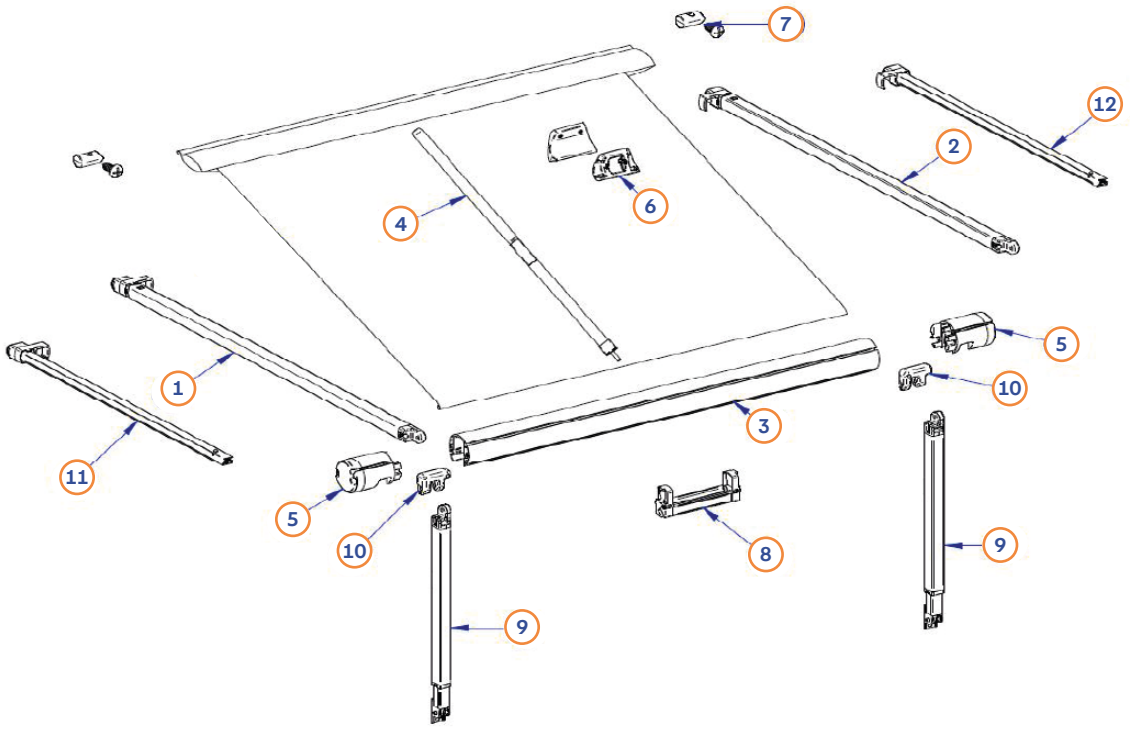

Pos.	Movera-Nr.	Hersteller-Nr.	Artikel-Bezeichnung
1	9919426	1500602900	Spannarm links 230 cm
1	9923210	1500602901	Spannarm links 260 cm
1	9925348	1500602902	Spannarm links 300-325 cm
1	9919099	1500602903	Spannarm links 350-550 cm
2	9925117	1500602904	Spannarm rechts 230 cm
2	9929345	1500602905	Spannarm rechts 260 cm
2	9919487	1500602906	Spannarm rechts 300-325 cm
2	9918950	1500602907	Spannarm rechts 350-550 cm
3	auf Anfrage	1500602908	Tuchrolle 230 cm
3	auf Anfrage	1500602909	Tuchrolle 260 cm
3	auf Anfrage	1500602910	Tuchrolle 300 cm
3	auf Anfrage	1500602911	Tuchrolle 325 cm
3	auf Anfrage	1500602912	Tuchrolle 350 cm
3	auf Anfrage	1500602913	Tuchrolle 375 cm
3	auf Anfrage	1500602914	Tuchrolle 400 cm
3	auf Anfrage	1500602915	Tuchrolle 425 cm
3	auf Anfrage	1500602916	Tuchrolle 450 cm
3	auf Anfrage	1500602979	Tuchrolle 500 cm
3	auf Anfrage	1500602980	Tuchrolle 550 cm
4	9917921	307311	Spannstange 250 cm
5	9927786	1500602935	Endkappe rechts und links für Tuchrolle
6	9922588	1500602936	Spannstangenbefestigung (VE 2 St.)
7	9994117	1500601177	Endstopperset für Vorzeltschiene (VE 2 St.)
8	auf Anfrage	1500602937	Teleskoparm- und Stützfuß-Arretierung 250-260 cm
8	auf Anfrage	1500602938	Teleskoparm- und Stützfuß-Arretierung 300 cm
8	auf Anfrage	1500602939	Teleskoparm- und Stützfuß-Arretierung 325 cm
8	auf Anfrage	1500602940	Teleskoparm- und Stützfuß-Arretierung 350 cm
8	auf Anfrage	1500602941	Teleskoparm- und Stützfuß-Arretierung 375 cm
8	auf Anfrage	1500602942	Teleskoparm- und Stützfuß-Arretierung 400 cm
8	auf Anfrage	1500602943	Teleskoparm- und Stützfuß-Arretierung 425 cm
8	auf Anfrage	1500602944	Teleskoparm- und Stützfuß-Arretierung 450 cm
8	auf Anfrage	1500602985	Teleskoparm- und Stützfuß-Arretierung 500 cm
8	auf Anfrage	1500602986	Teleskoparm- und Stützfuß-Arretierung 550 cm
9	9925118	1500602945	Stützfuß rechts/links 230 cm
9	9922257	1500602946	Stützfuß rechts/links 260 cm
9	9919343	1500602958	Stützfuß rechts/links 300-325 cm
9	9919388	1500602959	Stützfuß rechts/links 350-550 cm
10	9927787	1500602947	Stützfuß- und Teleskoparm-Halterung rechts und links
11	9923208	1500602977	Spannstangeninnenteil links
12	9923316	1500602978	Spannstangeninnenteil rechts

→ Universal-Teile und Markisentücher siehe Seite 7 und 37

THULE: Markisentücher

Markise 2000

Pos.	Movera-Nr.	Hersteller-Nr.	Artikel-Bezeichnung
o. Abb.	auf Anfrage	1500600759	Tuch zu Markise 2000 190 cm Fb. 31 Mystic Grey
o. Abb.	auf Anfrage	1500600758	Tuch zu Markise 2000 190 cm Fb. 22 Uni Grey RAL9002
o. Abb.	auf Anfrage	1500600763	Tuch zu Markise 2000 260 cm Fb. 31 Mystic Grey
o. Abb.	auf Anfrage	1500600762	Tuch zu Markise 2000 260 cm Fb. 22 Uni Grey RAL9002
o. Abb.	auf Anfrage	1500600768	Tuch zu Markise 2000 300 cm Fb. 31 Mystic Grey
o. Abb.	9927522	1500600767	Tuch zu Markise 2000 300 cm Fb. 22 Uni Grey RAL9002

Markise 3200

Pos.	Movera-Nr.	Hersteller-Nr.	Artikel-Bezeichnung
o. Abb.	auf Anfrage	1500603494	Tuch zu Markise 3200 190 cm
o. Abb.	auf Anfrage	1500603495	Tuch zu Markise 3200 230 cm
o. Abb.	auf Anfrage	1500603496	Tuch zu Markise 3200 250 cm
o. Abb.	auf Anfrage	1500603497	Tuch zu Markise 3200 270 cm
o. Abb.	auf Anfrage	1500603498	Tuch zu Markise 3200 300 cm

Markise 4900

Pos.	Movera-Nr.	Hersteller-Nr.	Artikel-Bezeichnung
o. Abb.	9935559	1500602663	Tuch zu Markise 4900 260 cm Fb. 31 Mystic Grey
o. Abb.	auf Anfrage	1500602664	Tuch zu Markise 4900 260 cm Fb. 32 Saphir Blue
o. Abb.	9914448	1500602202	Tuch zu Markise 4900 300 cm Fb. 31 Mystic Grey
o. Abb.	auf Anfrage	1500602203	Tuch zu Markise 4900 300 cm Fb. 32 Saphir Blue
o. Abb.	9919447	1500602204	Tuch zu Markise 4900 350 cm Fb. 31 Mystic Grey
o. Abb.	auf Anfrage	1500602205	Tuch zu Markise 4900 350 cm Fb. 32 Saphir Blue
o. Abb.	9911748	1500602206	Tuch zu Markise 4900 400 cm Fb. 31 Mystic Grey
o. Abb.	9912563	1500602207	Tuch zu Markise 4900 400 cm Fb. 32 Saphir Blue
o. Abb.	9925218	1500602208	Tuch zu Markise 4900 450 cm Fb. 31 Mystic Grey
o. Abb.	9925945	1500602209	Tuch zu Markise 4900 450 cm Fb. 32 Saphir Blue

Markise 5102

Pos.	Movera-Nr.	Hersteller-Nr.	Artikel-Bezeichnung
o. Abb.	auf Anfrage	1500600952	Tuch zu Markise 5102 260 cm Fb. 04 Alaska Grey
o. Abb.	9920646	1500602699	Tuch zu Markise 5102 260 cm Fb. 31 Mystic Grey

Markise 5002

Pos.	Movera-Nr.	Hersteller-Nr.	Artikel-Bezeichnung
o. Abb.	9992940	1500600809	Tuch zu Markise 5002 350 cm Fb. 03 Blue Sky
o. Abb.	9993494	1500600810	Tuch zu Markise 5002 350 cm Fb. 04 Alaska Grey
o. Abb.	9992513	1500600820	Tuch zu Markise 5002 400 cm Fb. 03 Blue Sky
o. Abb.	9992948	1500600821	Tuch zu Markise 5002 400 cm Fb. 04 Alaska Grey

THULE: Markisentücher

Markise 5003

Pos.	Movera-Nr.	Hersteller-Nr.	Artikel-Bezeichnung
o. Abb.	auf Anfrage	1500601622	Tuch zu Markise 5003 190 cm Fb. 22 Uni Grey RAL9002
o. Abb.	auf Anfrage	1500601624	Tuch zu Markise 5003 190 cm Fb. 31 Mystic Grey
o. Abb.	auf Anfrage	1500601625	Tuch zu Markise 5003 190 cm Fb. 32 Saphir Blue
o. Abb.	auf Anfrage	1500601631	Tuch zu Markise 5003 230 cm Fb. 22 Uni Grey RAL9002
o. Abb.	auf Anfrage	1500601633	Tuch zu Markise 5003 230 cm Fb. 31 Mystic Grey
o. Abb.	auf Anfrage	1500601634	Tuch zu Markise 5003 230 cm Fb. 32 Saphir Blue
o. Abb.	auf Anfrage	1500601640	Tuch zu Markise 5003 260 cm Fb. 22 Uni Grey RAL9002
o. Abb.	9915447	1500601642	Tuch zu Markise 5003 260 cm Fb. 31 Mystic Grey
o. Abb.	auf Anfrage	1500601643	Tuch zu Markise 5003 260 cm Fb. 32 Saphir Blue
o. Abb.	auf Anfrage	1500601649	Tuch zu Markise 5003 300 cm Fb. 22 Uni Grey RAL9002
o. Abb.	9902504	1500601651	Tuch zu Markise 5003 300 cm Fb. 31 Mystic Grey
o. Abb.	auf Anfrage	1500601652	Tuch zu Markise 5003 300 cm Fb. 32 Saphir Blue
o. Abb.	9999197	1500601654	Tuch zu Markise 5003 350 cm Fb. 04 Alaska Grey
o. Abb.	auf Anfrage	1500601658	Tuch zu Markise 5003 350 cm Fb. 22 Uni Grey RAL9002
o. Abb.	9998526	1500601660	Tuch zu Markise 5003 350 cm Fb. 31 Mystic Grey
o. Abb.	9915601	1500601661	Tuch zu Markise 5003 350 cm Fb. 32 Saphir Blue
o. Abb.	auf Anfrage	1500601667	Tuch zu Markise 5003 400 cm Fb. 22 Uni Grey RAL9002
o. Abb.	9902548	1500601669	Tuch zu Markise 5003 400 cm Fb. 31 Mystic Grey
o. Abb.	9902217	1500601670	Tuch zu Markise 5003 400 cm Fb. 32 Saphir Blue
o. Abb.	9902216	1500601672	Tuch zu Markise 5003 450 cm Fb. 04 Alaska Grey
o. Abb.	auf Anfrage	1500601676	Tuch zu Markise 5003 450 cm Fb. 22 Uni Grey RAL9002
o. Abb.	9911305	1500601678	Tuch zu Markise 5003 450 cm Fb. 31 Mystic Grey
o. Abb.	9907319	1500601679	Tuch zu Markise 5003 450 cm Fb. 32 Saphir Blue

THULE: Markisentücher

Markise 5200

Pos.	Movera-Nr.	Hersteller-Nr.	Artikel-Bezeichnung
o. Abb.	auf Anfrage	1500603037	Tuch zu Markise 5200 190 cm Fb. 22 Uni Grey RAL9002
o. Abb.	auf Anfrage	1500603038	Tuch zu Markise 5200 190 cm Fb. 31 Mystic Grey
o. Abb.	auf Anfrage	1500603039	Tuch zu Markise 5200 190 cm Fb. 32 Saphir Blue
o. Abb.	auf Anfrage	1500603042	Tuch zu Markise 5200 230 cm Fb. 22 Uni Grey RAL9002
o. Abb.	auf Anfrage	1500603043	Tuch zu Markise 5200 230 cm Fb. 31 Mystic Grey
o. Abb.	auf Anfrage	1500603044	Tuch zu Markise 5200 230 cm Fb. 32 Saphir Blue
o. Abb.	auf Anfrage	1500603047	Tuch zu Markise 5200 260 cm Fb. 22 Uni Grey RAL9002
o. Abb.	9935559	1500602663	Tuch zu Markise 5200 260 cm Fb. 31 Mystic Grey
o. Abb.	auf Anfrage	1500602664	Tuch zu Markise 5200 260 cm Fb. 32 Saphir Blue
o. Abb.	auf Anfrage	1500603050	Tuch zu Markise 5200 300 cm Fb. 22 Uni Grey RAL9002
o. Abb.	9914448	1500602202	Tuch zu Markise 5200 300 cm Fb. 31 Mystic Grey
o. Abb.	auf Anfrage	1500602203	Tuch zu Markise 5200 300 cm Fb. 32 Saphir Blue
o. Abb.	auf Anfrage	1500603566	Tuch zu Markise 5200 315 cm Fb. 31 Mystic Grey
o. Abb.	auf Anfrage	1500603053	Tuch zu Markise 5200 350 cm Fb. 22 Uni Grey RAL9002
o. Abb.	9919447	1500602204	Tuch zu Markise 5200 350 cm Fb. 31 Mystic Grey
o. Abb.	auf Anfrage	1500602205	Tuch zu Markise 5200 350 cm Fb. 32 Saphir Blue
o. Abb.	auf Anfrage	1500603571	Tuch zu Markise 5200 375 cm Fb. 31 Mystic Grey
o. Abb.	auf Anfrage	1500603056	Tuch zu Markise 5200 400 cm Fb. 22 Uni Grey RAL9002
o. Abb.	9911748	1500602206	Tuch zu Markise 5200 400 cm Fb. 31 Mystic Grey
o. Abb.	9912563	1500602207	Tuch zu Markise 5200 400 cm Fb. 32 Saphir Blue
o. Abb.	9923269	1500603058	Tuch zu Markise 5200 450 cm Fb. 04 Alaska Grey
o. Abb.	auf Anfrage	1500603059	Tuch zu Markise 5200 450 cm Fb. 22 Uni Grey RAL9002
o. Abb.	9925218	1500602208	Tuch zu Markise 5200 450 cm Fb. 31 Mystic Grey
o. Abb.	9925945	1500602209	Tuch zu Markise 5200 450 cm Fb. 32 Saphir Blue
o. Abb.	auf Anfrage	1500603062	Tuch zu Markise 5200 500 cm Fb. 22 Uni Grey RAL9002
o. Abb.	9925733	1500603063	Tuch zu Markise 5200 500 cm Fb. 31 Mystic Grey
o. Abb.	auf Anfrage	1500603064	Tuch zu Markise 5200 500 cm Fb. 32 Saphir Blue

THULE: Markisentücher

Markise 8000

Pos.	Movera-Nr.	Hersteller-Nr.	Artikel-Bezeichnung
o. Abb.	auf Anfrage	1500601832	Tuch zu Markise 8000 350 cm Fb. 31 Mystic Grey
o. Abb.	auf Anfrage	1500601833	Tuch zu Markise 8000 350 cm Fb. 32 Blue Sky
o. Abb.	auf Anfrage	1500600082	Tuch zu Markise 8000 400 cm Fb. 22 Uni Grey RAL9002
o. Abb.	9920944	1500601701	Tuch zu Markise 8000 400 cm Fb. 31 Mystic Grey
o. Abb.	auf Anfrage	1500601702	Tuch zu Markise 8000 400 cm Fb. 32 Blue Sky
o. Abb.	9992950	1500600085	Tuch zu Markise 8000 450 cm Fb. 04 Alaska Grey
o. Abb.	auf Anfrage	1500600089	Tuch zu Markise 8000 450 cm Fb. 22 Uni Grey RAL9002
o. Abb.	9908365	1500601703	Tuch zu Markise 8000 450 cm Fb. 31 Mystic Grey
o. Abb.	9999699	1500601704	Tuch zu Markise 8000 450 cm Fb. 32 Blue Sky
o. Abb.	auf Anfrage	1500600097	Tuch zu Markise 8000 500 cm Fb. 22 Uni Grey RAL9002
o. Abb.	9907045	1500601705	Tuch zu Markise 8000 500 cm Fb. 31 Mystic Grey
o. Abb.	9998422	1500601706	Tuch zu Markise 8000 500 cm Fb. 32 Saphir Blue
o. Abb.	auf Anfrage	1500600104	Tuch zu Markise 8000 550 cm Fb. 22 Uni Grey RAL9002
o. Abb.	9998653	1500601707	Tuch zu Markise 8000 550 cm Fb. 31 Mystic Grey
o. Abb.	9908020	1500601708	Tuch zu Markise 8000 550 cm Fb. 32 Saphir Blue
o. Abb.	9932579	1500600111	Tuch zu Markise 8000 600 cm Fb. 22 Uni Grey RAL9002
o. Abb.	9902570	1500601686	Tuch zu Markise 8000 600 cm Fb. 31 Mystic Grey
o. Abb.	9911277	1500601709	Tuch zu Markise 8000 600 cm Fb. 32 Saphir Blue

Markise 6002

Pos.	Movera-Nr.	Hersteller-Nr.	Artikel-Bezeichnung
o. Abb.	auf Anfrage	1500600984	Tuch zu Markise 6002 260 cm Fb. 22 Uni Grey RAL9002
o. Abb.	9922286	1500601898	Tuch zu Markise 6002 260 cm Fb. 31 Mystic Grey
o. Abb.	auf Anfrage	1500601899	Tuch zu Markise 6002 260 cm Fb. 32 Saphir Blue
o. Abb.	auf Anfrage	1500600992	Tuch zu Markise 6002 300 cm Fb. 22 Uni Grey RAL9002
o. Abb.	auf Anfrage	1500601733	Tuch zu Markise 6002 300 cm Fb. 31 Mystic Grey
o. Abb.	9998614	1500601900	Tuch zu Markise 6002 300 cm Fb. 32 Saphir Blue
o. Abb.	auf Anfrage	1500601904	Tuch zu Markise 6002 325 cm Fb. 22 Uni Grey RAL9002
o. Abb.	auf Anfrage	1500601905	Tuch zu Markise 6002 325 cm Fb. 31 Mystic Grey
o. Abb.	auf Anfrage	1500601906	Tuch zu Markise 6002 325 cm Fb. 32 Saphir Blue
o. Abb.	auf Anfrage	1500601000	Tuch zu Markise 6002 350 cm Fb. 22 Uni Grey RAL9002
o. Abb.	9904485	1500601901	Tuch zu Markise 6002 350 cm Fb. 31 Mystic Grey
o. Abb.	9916728	1500601743	Tuch zu Markise 6002 350 cm Fb. 32 Saphir Blue
o. Abb.	9995184	1500601007	Tuch zu Markise 6002 375 cm Fb. 22 Uni Grey RAL9002
o. Abb.	9913969	1500601902	Tuch zu Markise 6002 375 cm Fb. 31 Mystic Grey
o. Abb.	9906374	1500601903	Tuch zu Markise 6002 375 cm Fb. 32 Saphir Blue
o. Abb.	auf Anfrage	1500602339	Tuch zu Markise 6002 400 cm Fb. 22 Uni Grey RAL9002
o. Abb.	9919165	1500602340	Tuch zu Markise 6002 400 cm Fb. 31 Mystic Grey
o. Abb.	9906937	1500602341	Tuch zu Markise 6002 400 cm Fb. 32 Saphir Blue

THULE: Markisentücher

Markise 6200

Pos.	Movera-Nr.	Hersteller-Nr.	Artikel-Bezeichnung
o. Abb.	auf Anfrage	1500602563	Tuch zu Markise 6200 260 cm Fb. 22 Uni Grey RAL9002
o. Abb.	auf Anfrage	1500602564	Tuch zu Markise 6200 260 cm Fb. 31 Mystic Grey
o. Abb.	auf Anfrage	1500602565	Tuch zu Markise 6200 260 cm Fb. 32 Saphir Blue
o. Abb.	auf Anfrage	1500602568	Tuch zu Markise 6200 300 cm Fb. 22 Uni Grey RAL9002
o. Abb.	9928895	1500602569	Tuch zu Markise 6200 300 cm Fb. 31 Mystic Grey
o. Abb.	9919178	1500602570	Tuch zu Markise 6200 300 cm Fb. 32 Saphir Blue
o. Abb.	auf Anfrage	1500602573	Tuch zu Markise 6200 325 cm Fb. 22 Uni Grey RAL9002
o. Abb.	9918452	1500602574	Tuch zu Markise 6200 325 cm Fb. 31 Mystic Grey
o. Abb.	auf Anfrage	1500602575	Tuch zu Markise 6200 325 cm Fb. 32 Saphir Blue
o. Abb.	auf Anfrage	1500602578	Tuch zu Markise 6200 350 cm Fb. 22 Uni Grey RAL9002
o. Abb.	9923521	1500602579	Tuch zu Markise 6200 350 cm Fb. 31 Mystic Grey
o. Abb.	9927854	1500602580	Tuch zu Markise 6200 350 cm Fb. 32 Saphir Blue
o. Abb.	auf Anfrage	1500602583	Tuch zu Markise 6200 375 cm Fb. 22 Uni Grey RAL9002
o. Abb.	9916409	1500602584	Tuch zu Markise 6200 375 cm Fb. 31 Mystic Grey
o. Abb.	auf Anfrage	1500602585	Tuch zu Markise 6200 375 cm Fb. 32 Saphir Blue
o. Abb.	9916751	1500602587	Tuch zu Markise 6200 400 cm Fb. 04 Alaska Grey
o. Abb.	auf Anfrage	1500602588	Tuch zu Markise 6200 400 cm Fb. 22 Uni Grey RAL9002
o. Abb.	9917313	1500602589	Tuch zu Markise 6200 400 cm Fb. 31 Mystic Grey
o. Abb.	auf Anfrage	1500602590	Tuch zu Markise 6200 400 cm Fb. 32 Saphir Blue
o. Abb.	auf Anfrage	1500602874	Tuch zu Markise 6200 425 cm Fb. 22 Uni Grey RAL9002
o. Abb.	auf Anfrage	1500602875	Tuch zu Markise 6200 425 cm Fb. 31 Mystic Grey
o. Abb.	auf Anfrage	1500602876	Tuch zu Markise 6200 425 cm Fb. 32 Saphir Blue
o. Abb.	auf Anfrage	1500602593	Tuch zu Markise 6200 450 cm Fb. 22 Uni Grey RAL9002
o. Abb.	9915892	1500602594	Tuch zu Markise 6200 450 cm Fb. 31 Mystic Grey
o. Abb.	9936250	1500602595	Tuch zu Markise 6200 450 cm Fb. 32 Saphir Blue
o. Abb.	auf Anfrage	1500602877	Tuch zu Markise 6200 500 cm Fb. 31 Mystic Grey

Markise 6300

Pos.	Movera-Nr.	Hersteller-Nr.	Artikel-Bezeichnung
o. Abb.	auf Anfrage	1500602664	Tuch zu Markise 6300 260 cm Fb. 32 Saphir Blue
o. Abb.	auf Anfrage	1500602202	Tuch zu Markise 6300 300 cm Fb. 31 Mystic Grey
o. Abb.	auf Anfrage	1500602203	Tuch zu Markise 6300 300 cm Fb. 32 Saphir Blue
o. Abb.	9933887	1500603320	Tuch zu Markise 6300 325 cm Fb. 31 Mystic Grey
o. Abb.	auf Anfrage	1500603321	Tuch zu Markise 6300 325 cm Fb. 32 Saphir Blue
o. Abb.	auf Anfrage	1500602204	Tuch zu Markise 6300 350 cm Fb. 31 Mystic Grey
o. Abb.	auf Anfrage	1500602205	Tuch zu Markise 6300 350 cm Fb. 32 Saphir Blue
o. Abb.	auf Anfrage	1500603322	Tuch zu Markise 6300 375 cm Fb. 31 Mystic Grey
o. Abb.	auf Anfrage	1500603323	Tuch zu Markise 6300 375 cm Fb. 32 Saphir Blue
o. Abb.	auf Anfrage	1500602206	Tuch zu Markise 6300 400 cm Fb. 31 Mystic Grey
o. Abb.	auf Anfrage	1500602207	Tuch zu Markise 6300 400 cm Fb. 32 Saphir Blue
o. Abb.	auf Anfrage	1500603324	Tuch zu Markise 6300 425 cm Fb. 31 Mystic Grey
o. Abb.	auf Anfrage	1500603325	Tuch zu Markise 6300 425 cm Fb. 32 Saphir Blue
o. Abb.	auf Anfrage	1500602208	Tuch zu Markise 6300 450 cm Fb. 31 Mystic Grey
o. Abb.	auf Anfrage	1500602209	Tuch zu Markise 6300 450 cm Fb. 32 Saphir Blue
o. Abb.	auf Anfrage	1500603063	Tuch zu Markise 6300 500 cm Fb. 31 Mystic Grey
o. Abb.	auf Anfrage	1500603064	Tuch zu Markise 6300 500 cm Fb. 32 Saphir Blue

THULE: Markisentücher

Markise 9200

Pos.	Movera-Nr.	Hersteller-Nr.	Artikel-Bezeichnung
o. Abb.	auf Anfrage	1500602422	Tuch zu Markise 9200 400 cm Fb. 22 Uni Grey RAL9002
o. Abb.	9914447	1500602423	Tuch zu Markise 9200 400 cm Fb. 31 Mystic Grey
o. Abb.	9916966	1500602424	Tuch zu Markise 9200 400 cm Fb. 32 Blue Sky
o. Abb.	9933454	1500602427	Tuch zu Markise 9200 450 cm Fb. 22 Uni Grey RAL9002
o. Abb.	9921520	1500602428	Tuch zu Markise 9200 450 cm Fb. 31 Mystic Grey
o. Abb.	auf Anfrage	1500602429	Tuch zu Markise 9200 450 cm Fb. 32 Saphir Blue
o. Abb.	auf Anfrage	1500602432	Tuch zu Markise 9200 500 cm Fb. 22 Uni Grey RAL9002
o. Abb.	9914797	1500602433	Tuch zu Markise 9200 500 cm Fb. 31 Mystic Grey
o. Abb.	auf Anfrage	1500602434	Tuch zu Markise 9200 500 cm Fb. 32 Saphir Blue
o. Abb.	auf Anfrage	1500602437	Tuch zu Markise 9200 550 cm Fb. 22 Uni Grey RAL9002
o. Abb.	9916683	1500602438	Tuch zu Markise 9200 550 cm Fb. 31 Mystic Grey
o. Abb.	auf Anfrage	1500602439	Tuch zu Markise 9200 550 cm Fb. 32 Saphir Blue
o. Abb.	auf Anfrage	1500602442	Tuch zu Markise 9200 600 cm Fb. 22 Uni Grey RAL9002
o. Abb.	9918156	1500602443	Tuch zu Markise 9200 600 cm Fb. 31 Mystic Grey
o. Abb.	9929294	1500602444	Tuch zu Markise 9200 600 cm Fb. 32 Saphir Blue

Markise 1200

Pos.	Movera-Nr.	Hersteller-Nr.	Artikel-Bezeichnung
o. Abb.	auf Anfrage	1500602917	Tuch zu Markise 1200 230 cm Fb. 31 Mystic Grey
o. Abb.	auf Anfrage	1500602918	Tuch zu Markise 1200 230 cm Fb. 32 Saphir Blue
o. Abb.	auf Anfrage	1500602919	Tuch zu Markise 1200 260 cm Fb. 31 Mystic Grey
o. Abb.	auf Anfrage	1500602920	Tuch zu Markise 1200 260 cm Fb. 32 Saphir Blue
o. Abb.	auf Anfrage	1500602921	Tuch zu Markise 1200 300 cm Fb. 31 Mystic Grey
o. Abb.	auf Anfrage	1500602922	Tuch zu Markise 1200 300 cm Fb. 32 Saphir Blue
o. Abb.	auf Anfrage	1500602923	Tuch zu Markise 1200 325 cm Fb. 31 Mystic Grey
o. Abb.	auf Anfrage	1500602924	Tuch zu Markise 1200 325 cm Fb. 32 Saphir Blue
o. Abb.	9918728	1500602925	Tuch zu Markise 1200 350 cm Fb. 31 Mystic Grey
o. Abb.	auf Anfrage	1500602926	Tuch zu Markise 1200 350 cm Fb. 32 Saphir Blue
o. Abb.	auf Anfrage	1500602927	Tuch zu Markise 1200 375 cm Fb. 31 Mystic Grey
o. Abb.	auf Anfrage	1500602928	Tuch zu Markise 1200 375 cm Fb. 32 Saphir Blue
o. Abb.	9928217	1500602929	Tuch zu Markise 1200 400 cm Fb. 31 Mystic Grey
o. Abb.	auf Anfrage	1500602930	Tuch zu Markise 1200 400 cm Fb. 32 Saphir Blue
o. Abb.	auf Anfrage	1500602931	Tuch zu Markise 1200 425 cm Fb. 31 Mystic Grey
o. Abb.	auf Anfrage	1500602932	Tuch zu Markise 1200 425 cm Fb. 32 Saphir Blue
o. Abb.	auf Anfrage	1500602933	Tuch zu Markise 1200 450 cm Fb. 31 Mystic Grey
o. Abb.	auf Anfrage	1500602934	Tuch zu Markise 1200 450 cm Fb. 32 Saphir Blue
o. Abb.	9927951	1500602981	Tuch zu Markise 1200 500 cm Fb. 31 Mystic Grey
o. Abb.	auf Anfrage	1500602982	Tuch zu Markise 1200 500 cm Fb. 32 Saphir Blue
o. Abb.	9927760	1500602983	Tuch zu Markise 1200 550 cm Fb. 31 Mystic Grey
o. Abb.	auf Anfrage	1500602984	Tuch zu Markise 1200 550 cm Fb. 32 Saphir Blue

THULE: Safari Residence & Panorama

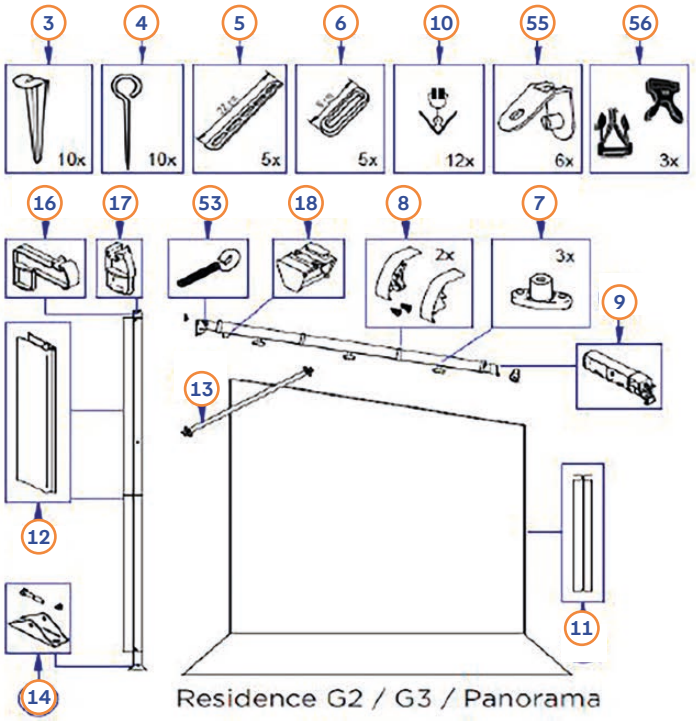

Residence G2 / G3 / Panorama

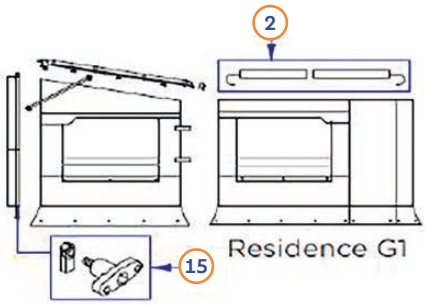

Residence G1

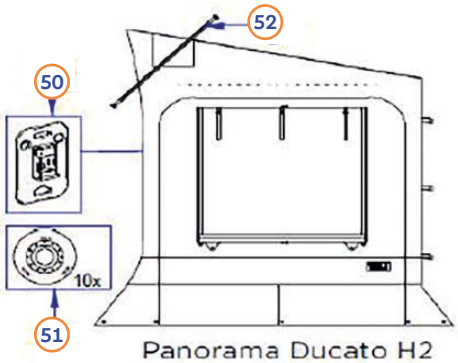

Panorama Ducato H2

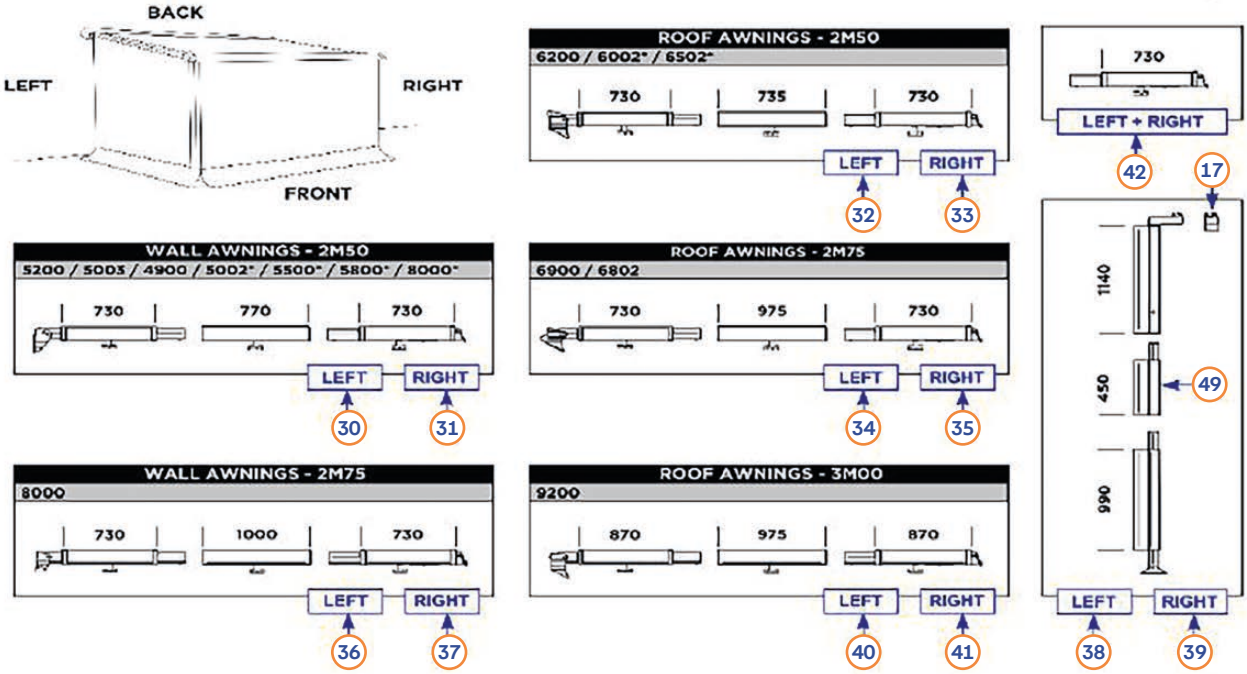

→ Wichtiger Hinweis:
Die Tabelle zum Safari Residence & Panorama finden Sie auf Seite 41.

THULE: Safari Residence & Panorama

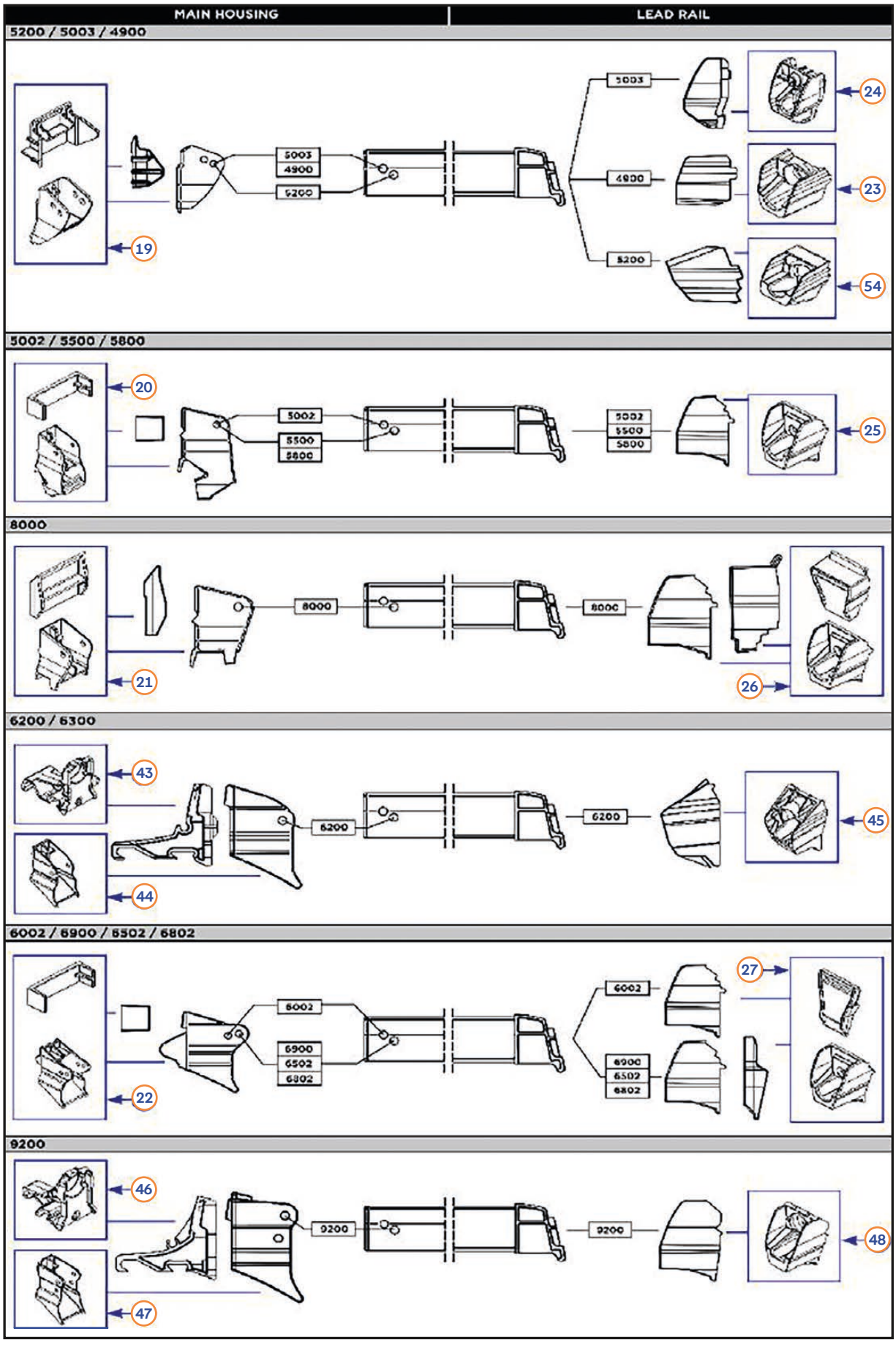

→ Wichtiger Hinweis:
Die Tabelle zum Safari Residence & Panorama finden Sie auf Seite 41.

THULE: Safari Residence & Panorama

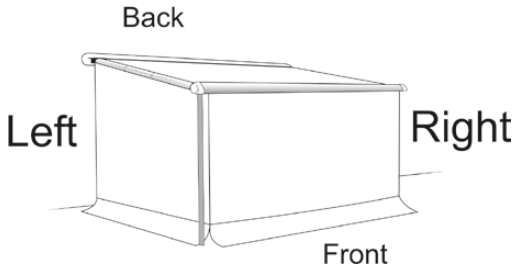

6200/6300/6002*/ 6502* – 2,50 m

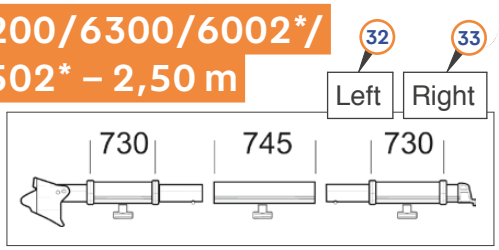

5200/5003/4900/ 5002*/5500*/5800*/ 8000* – 2,50 m

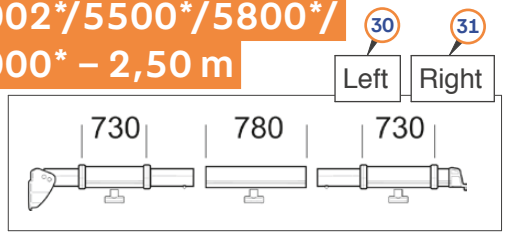

6900 – 2,75 m

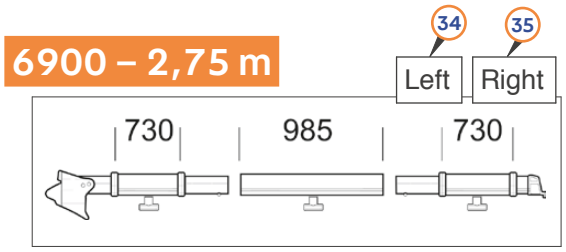

8000 – 2,75 m

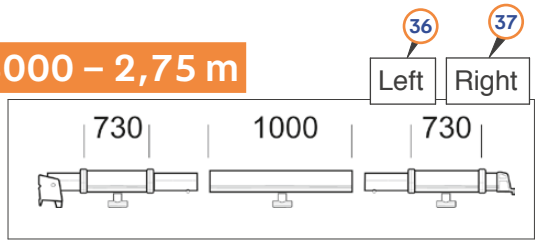

9200 – 3,00 m

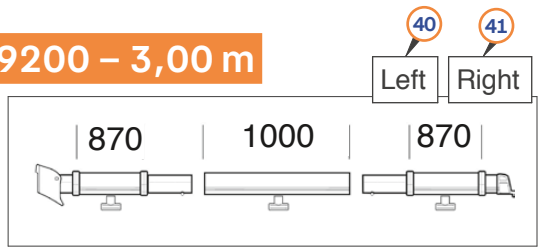

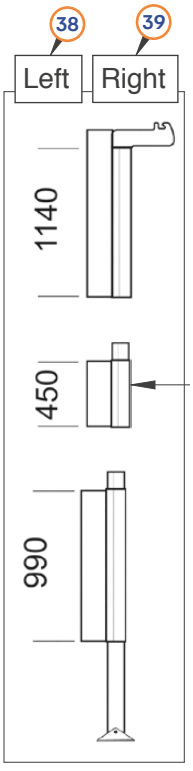

→ Wichtiger Hinweis:
Die Tabelle zum Safari Residence & Panorama finden Sie auf Seite 41.
*Verbindungsstücke für Gehäuse und Frontprofil im Lieferumfang nicht enthalten siehe Seite 39.

THULE: Safari Residence & Panorama

Pos.	Movera-Nr.	Hersteller-Nr.	Artikel-Bezeichnung
1	9992216	1500601178	Schnalle 16 mm weiß (VE 5 Stück)
2	9996215	1500600119	Fensterstange
3	9907985	1500601169	Erdnagel (VE 10 Stück)
4	9995555	1500601171	Erdnagel (VE 10 Stück)
5	9996276	1500601167	Ringgummi 20 cm (VE 5 Stück)
6	9907986	1500602154	Elastic Band 8 cm (VE 5 Stück)
o. Abb.	9992215	1500601182	Drehverschluss M6 (VE 3 Stück)
8	9996144	1500601181	Abdeckungen (2 links + 2 rechts)
9	9908050	1500602155	Endstück
10	9994809	1500601161	Gardinenklammern (VE 12 Stück)
11	9991447	1500602029	Doppelkederschiene Front 1 m
12	9996142	1500600139	Abdeckung Mast L 1140 mm
13	9996145	1500600138	Unterstützungsprofil
14	9918566	1500602775	Spitze (VE 2 Stück) neue Version
o. Abb.	9992217	1500602033	Spitze (VE 2 Stück) alte Version
15	9992776	1500601400	Knopf zum Fixieren
16	9992539	1500601189	Endstück Mast zu Serie 8
17	9996143	1500601179	Endstück Mast zu Serie 6
18	9992541	1500601187	Masthalter Serie 6 und 8
19	9906851	1500601682	Adapterstück zu Markise 5003
20	9990674	1500601180	Fixierung für Rafter Serie 5
21	9992540	1500601188	Fixierung für Rafter Serie 8
22	9990870	1500601184	Fixierung für Rafter Serie 6
23	9919188	1500602156	Endstück zu 4900
24	9906205	1500601683	Endstück 5003
25	9990655	1500601183	Endstück 5002/5500/5800
26	9992542	1500601186	Endstück 8000
27	9990871	1500601185	Endstück Serie 6
30	9902553	1500602157	Verbindungsprofil links 250 cm zu Serie 5
31	9902554	1500602158	Verbindungsprofil rechts 250 cm zu Serie 5
32	9913963	1500602159	Verbindungsprofil links 250 cm zu Serie 6
33	9913964	1500602160	Verbindungsprofil rechts 250 cm zu Serie 6
34	9918598	1500602161	Verbindungsprofil links 275 cm zu Serie 6
35	9918599	1500602162	Verbindungsprofil rechts 275 cm zu Serie 6
36	9907983	1500602163	Verbindungsprofil links 275 cm zu Serie 8
37	9907984	1500602164	Verbindungsprofil rechts 275 cm zu Serie 8
38	9901899	1500602165	Andruckstange links
39	9901911	1500602166	Andruckstange rechts
40	9918738	1500602762	Verbindungsprofil links 300 cm zu 9200
41	9918739	1500602763	Verbindungsprofil rechts 300 cm zu 9200
42	9919973	1500602673	Klemmprofil neue Version
43	9916364	1500602610	Verbindung Spannstangengehäuse 6200
44	9919108	1500602776	Spannstangengehäuse 6200
45	9917354	1500602616	Endstück 6200 (2 Stück)
46	9915209	1500602498	Verbindung Spannstangengehäuse 9200
47	9918141	1500602777	Spanngehäuse 9200
48	9915212	1500602447	Endstück 9200 (2 Stück)
49	9915672	1500602778	Andruckstangenerweiterung XXL
50	auf Anfrage	1500602794	Foot Disk (VPE 2 Stück)
51	auf Anfrage	1500602795	Flex Base 25 mm (VPE 10 Stück)
52	auf Anfrage	1500602796	Unterstützungsprofil
53	9919047	1500602797	Schraube für obere teleskopierbare Spannstange
54	9922894	1500603076	Arretierung Frontblende (VPE 2 Stück)
55	9932790	1500603146	Vorhangfixierung (VPE 6 Stück)
56	9923246	1500602967	Seitliche Halterung inkl. Gurt 40 cm (VPE 3 Stück)

www.movera.com

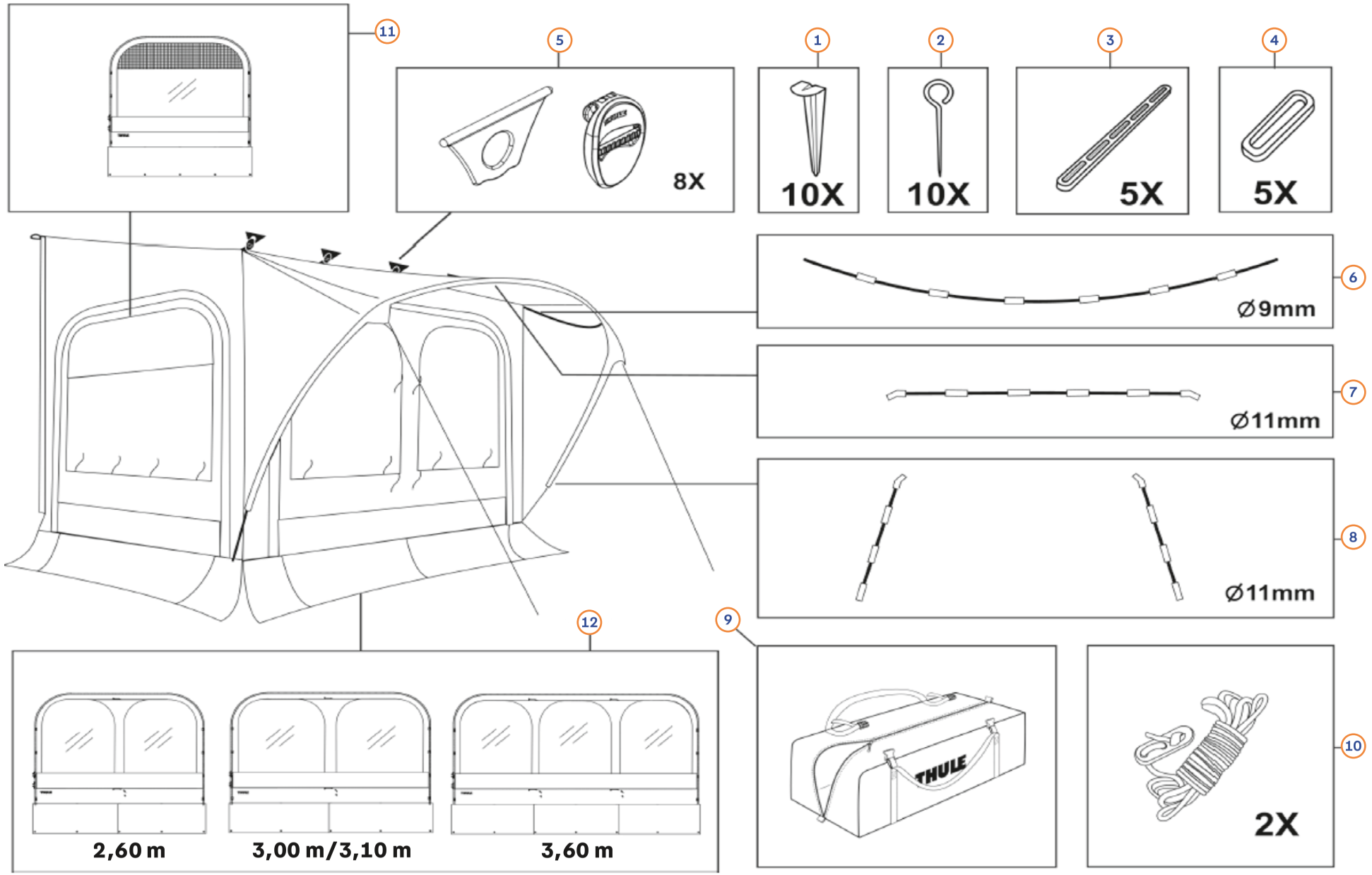

THULE: Quickfit/Easylink

Pos.	Movera-Nr.	Hersteller-Nr.	Artikel-Bezeichnung
1	9907985	1500601169	Erdnagel (VE 10 Stück) zu Thule Quickfit
2	9995555	1500601171	Erdnagel (VE 10 Stück) zu Thule Quickfit
3	9996276	1500601167	Ringgummi 20 cm (VE 5 Stück) zu Thule Quickfit
4	9907986	1500602154	Band Länge 8 cm (VE 8 Stück) zu Thule Quickfit
5	9918567	1500602779	Befestigungsteile für obere Schiene (VE 8 Stück) zu Thule Quickfit
6	auf Anfrage	1500602780	Zeltstange Ø 9 mm Dachbogen 260 cm M (380 cm)
6	auf Anfrage	1500602781	Zeltstange Ø 9 mm Dachbogen 260 cm l/XL (390 cm)
6	auf Anfrage	1500602782	Zeltstange Ø 9 mm Dachbogen 300 cm Ducato H2 (410 cm)
6	auf Anfrage	1500602878	Zeltstange Ø 9 mm Dachbogen 310 cm M/L/XL (420 cm)
6	auf Anfrage	1500602784	Zeltstange Ø 9 mm Dachbogen 360 cm M/L/XL 460 cm)
7	auf Anfrage	1500602785	Zeltstange Ø 11 mm Oberbogen 260 cm M (235 cm)
7	auf Anfrage	1500602786	Zeltstange Ø 11 mm Oberbogen 260 cm L/XL (250 cm)
7	auf Anfrage	1500602787	Zeltstange Ø 11 mm Oberbogen 300 cm Ducato H2 (255 cm)
7	auf Anfrage	1500602880	Zeltstange Ø 11 mm Oberbogen 310 cm M (260 cm)
7	auf Anfrage	1500602881	Zeltstange Ø 11 mm Oberbogen 310 cm L/XL (275 cm)
7	auf Anfrage	1500602788	Zeltstange Ø 11 mm Oberbogen 360 cm M (295 cm)
7	9925728	1500602789	Zeltstange Ø 11 mm Oberbogen 360 cm L/XL (315 cm)
8	9925757	1500602790	Zeltstange Ø 9 mm Niedriger Bogen (X2) (183 cm)
9	9927606	1500602791	Transporttasche Thule Quick Fit
10	9920481	1500602792	Spannschnur (VE 2 Stück) zu Thule Quickfit
11	auf Anfrage	1500602882	Seiteneinlage zu Thule Quickfit
12	auf Anfrage	1500602883	Fronteinlage 260 cm zu Thule Quickfit
12	auf Anfrage	1500602884	Fronteinlage 300/310 cm zu Thule Quickfit
12	auf Anfrage	1500602885	Fronteinlage 360 cm zu Thule Quickfit

THULE: Blocker G2

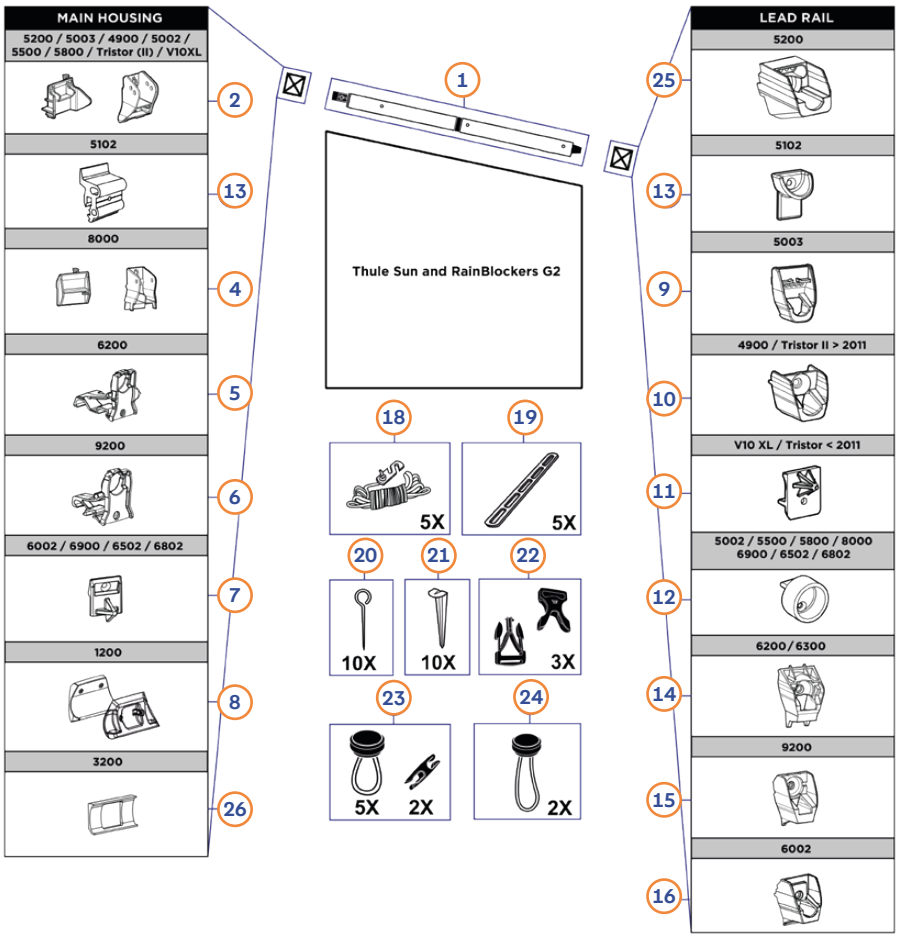

Pos.	Movera-Nr.	Hersteller-Nr.	Artikel-Bezeichnung
1	9924669	1500603119	Spannstange zu Blocker G2 200 cm
1	9918781	1500602962	Spannstange zu Blocker G2 250 cm
1	9919443	1500602963	Spannstange zu Blocker G2 250 cm Markise 1200
1	auf Anfrage	1500603475	Spannstange zu Blocker G2 250 cm Markise 3200
1	9919404	1500602964	Spannstange zu Blocker G2 275 cm
1	9918910	1500602965	Spannstange zu Blocker G2 300 cm
2	9906851	1500601682	Spannstangenhalterung Markisengehäuse zu Markise: 5200/5003/5002/4900/5500/5800/Tristor II/V10XL
4	9992540	1500601188	Spannstangenhalterung Markisengehäuse zu Markise 8000
5	9916364	1500602610	Spannstangenhalterung Markisengehäuse zu Markise 6200/6300
6	9915209	1500602498	Spannstangenhalterung Markisengehäuse zu Markise 9200
7	9957194	1500601158	Spannstangenhalterung Markisengehäuse zu Markise 6002/6900/6502/6802
8	9922588	1500602936	Spannstangenhalterung Markisengehäuse zu Markise 1200
9	9994917	1500601606	Spannstangenhalterung Frontblende zu Markise 5003
10	9919188	1500602156	Spannstangenhalterung Frontblende zu Markise 4900/Tristor > 2011
11	9995076	1500602028	Spannstangenhalterung Frontblende zu Markise V10XL/Tristor < 2011
12	9925928	1500603101	Spannstangenhalterung Frontblende zu Markise 5002/5500/5800/8000
13	9936138	1500603376	Spannstangenhalterungsset zu Markise 5102
14	9917354	1500602616	Spannstangenhalterung Frontblende zu Markise 6200/6300 2 Stück
15	9915212	1500602447	Spannstangenhalterung Frontblende zu Markise 9200 2 Stück
16	9990871	1500601185	Spannstangenhalterung Frontblende zu Markise 6002 2 Stück
18	9919051	1500602966	Spannleine mit Verschluss 5 Stück
19	9996276	1500601167	Ringgummi 20 cm 5 Stück
20	9995555	1500601171	Erdnagel 10 Stück
21	9907985	1500601169	Erdnagel 10 Stück
22	9923246	1500602967	Seitliche Halterung inkl. 40 cm Gurt 3 Stück
23	9919409	1500602968	Knopf mit Abspanngummi kurz 5 Stück + 2 Klammern
24	9919414	1500602969	Knopf mit Abspanngummi lang 5 Stück + 2 Klammern
25	9922894	1500603076	Spannstangenhalterung Frontblende zu Markise 5200
26	auf Anfrage	1500603472	Spannstangenhalterung Markisengehäuse zu Markise 3200

FIAMMA: Markisen Universalteile

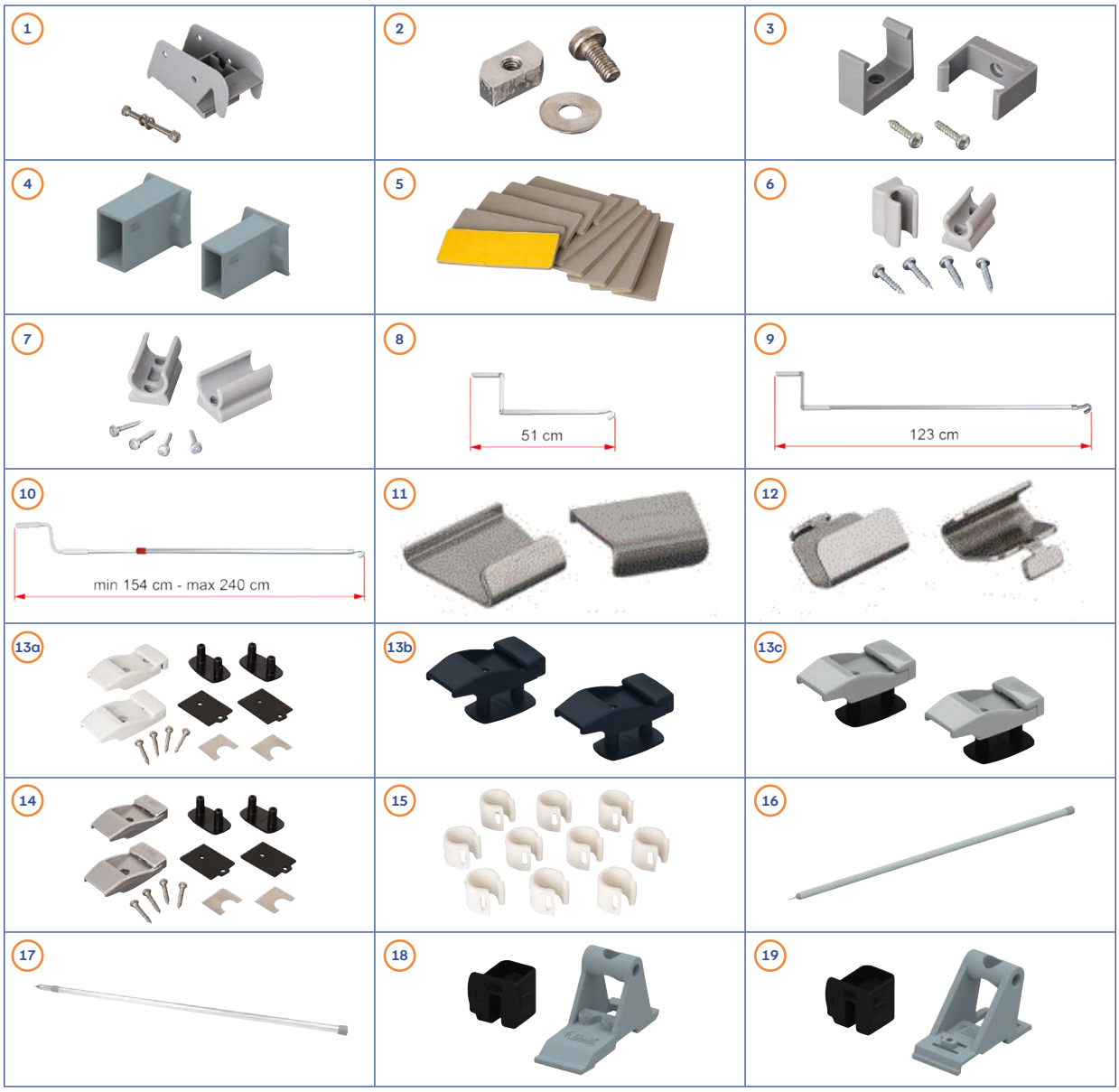

Pos.	Movera-Nr.	Hersteller-Nr.	Artikel-Bezeichnung
1	9995345	98655-687	Halterungskit Gehäuse Rafter L zu F45iL/TiL/F1 L/F65
2	9995640	98655-026	Halterungskit Frontblende Rafter L zu F45iL/TiL/F1 L/F65
3	9956446	98655-097	Rafterhalterungskit
4	9903095	98655-188	Rafterhalterung Pro Frontblende
5	9902901	98655-027	Schaumstoffschutz zu Rafter Caravanstore (VE 10 St.)
6	9993058	98655-095	Wandhalterung für Markisenkurbel, Ø 12 mm
7	9992919	98655-094	Wandhalterung für Markisenkurbel, Ø 20 mm
8	9995451	01756B01A	Handkurbel kurz, Länge 51 cm, S
9	9992076	04660-01-	Handkurbel Standard, Länge 123 cm, M
10	9992612	03878C01-	Handkurbel Teleskopierbar, Länge 154-240 cm, L
11	9922664	98667-014	Montage Kit Tie Down S Frontblende (VE 2 St.)
12	9924798	98667-015	Kit Halterung Caravanstore Tie Down S
13a	9903546	98655-176	Plastik Wandhalterung für Stützfüße, Fb. Polar White (VE 2 St.)
13b	auf Anfrage	98655H176	Plastik Wandhalterung für Stützfüße, Fb. Deep Black (VE 2 St.)
13c	auf Anfrage	98655T176	Plastik Wandhalterung für Stützfüße, Fb. Titanium (VE 2 St.)
14	9903547	98655-728	Aluminium Wandhalterung für Stützfüße (VE 2 St.)
15	9956441	98655-344	Kit Clips Privacy Pro 2000 (VE 10 St.) zu Privacy Room
16	9916248	98660-009	Kit Rafter Side zu F45/F65
17	9935428	98660-095	Kit Rafter Side zu Caravanstore, Caravanstore XL und F35pro EXT 225 und EXT 250
18	9922752	98660-070	Befestigungskit Rafter Side für Markise F45Ti/F45S/F45i
19	9926169	98660-071	Befestigungskit Rafter Side F45TiL

FIAMMA: Markisenzelte Privacy Room

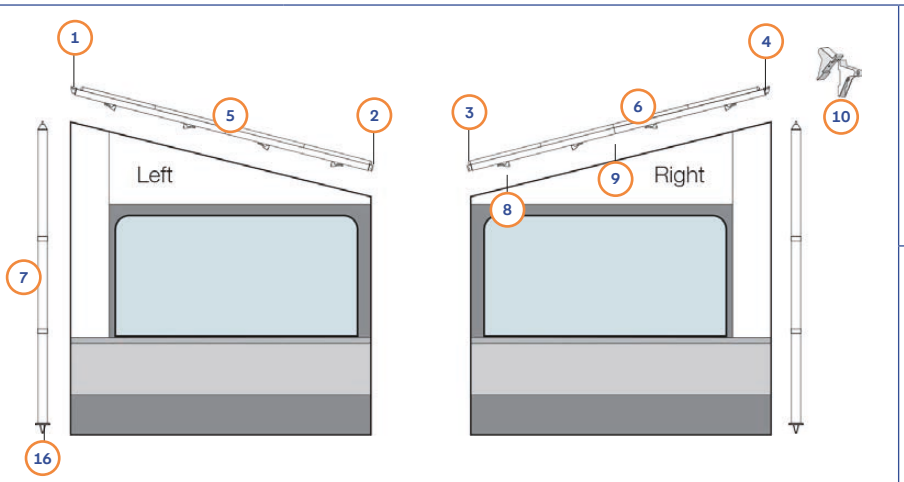





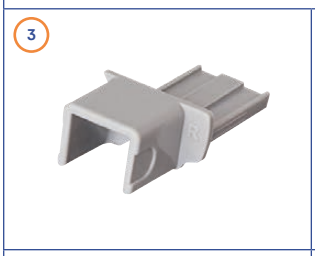











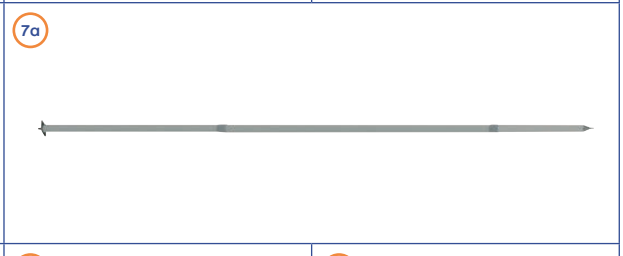



















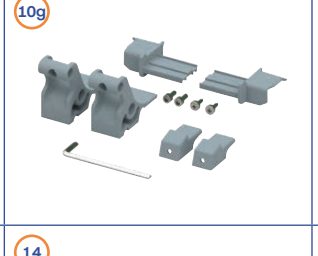













FIAMMA: Markisenzelte Privacy Room

Pos.	Movera-Nr.	Hersteller-Nr.	Artikel-Bezeichnung	Ausführung
1	9906667	98655-617	Kit Gehäusekasten links für Clip System S/ Fast Clip	PR F45, F80, F65-PR Light
2	9906665	986655-618	Kit Frontblende links zu Clip System S/ Fast Clip	PR F45, F80, F65-PR Light
3	9906666	98655-620	Kit Frontblende rechts zu Clip System S/ Fast Clip	PR F45, F80, F65-PR Light
4a	9906668	98655-619	Kit Gehäusekasten rechts für Clip System S/ Fast Clip	PR F45, F80, F65-PR Light
4b (o. Abb.)	9906664	98655-924	Kit Gehäusekasten links/rechts Fast Clip	PR Caravanstore Light/ Cacravanstore Light XL
5a	auf Anfrage	98660-112	Kit Fast Clip links horizontal – Auszug 250 cm	PR F45, F80, F65-PR Light
5b	auf Anfrage	98660-113	Kit Fast Clip links horizontal – Auszug 200 cm	PR F45-PR Light
5c (o. Abb.)	9919194	98655-031	Spannstange links/rechts – Auszug 200 cm	PR F45 ZIP
5d (o. Abb.)	9999775	05161-05-	Spannstange links/rechts – Auszug 250 cm	PR F45 ZIP
5e (o. Abb.)	auf Anfrage	05946-01-	Spannstange links – Auszug 225 cm	PR Caravanstore ZIP
5f (o. Abb.)	auf Anfrage	98660-082	Spannstange links – Auszug 250 cm	PR Caravanstore ZIP XL
6a (o. Abb.)	auf Anfrage	98660-116	Spannstange links – Auszug 225 cm	PR Caravanstore Light
6b (o. Abb.)	auf Anfrage	98660-102	Spannstange links – Auszug 250 cm	PR Caravanstore Light XL
6c	auf Anfrage	98660-114	Kit Fast Clip rechts horizontal zu Markise mit Auszug 250 cm	PR F45, F80, F65-PR Light
6d	auf Anfrage	98660-115	Kit Fast Clip rechts horizontal zu Markise mit Auszug 200 cm	PR F45-PR Light
6e (o. Abb.)	9925715	05947-01-	Spannstange rechts – Auszug 225 cm	PR Caravanstore ZIP
6f (o. Abb.)	auf Anfrage	98660-083	Spannstange rechts – Auszug 250 cm	PR Caravanstore ZIP XL
6g (o. Abb.)	auf Anfrage	98660-117	Spannstange rechts – Auszug 225 cm	PR Caravanstore Light
6h (o. Abb.)	auf Anfrage	98660-103	Spannstange rechts – Auszug 250 cm	PR Caravanstore Light XL
7a	auf Anfrage	98655-891	Kit vertikal Rafter mit Feder zu Privacy Room – Van	PR F45 ZIP, CS ZIP, CS ZIP XL, F45, F80, F65
7b	9907027	98655-890	Kit vertikal Rafter mit Feder zu Privacy Room – Medium	PR F45 ZIP, CS ZIP, CS ZIP XL, F45, F80, F65
7c	9909526	98655-892	Kit vertikal Rafter mit Feder zu Privacy Room – Large	PR F45 ZIP, CS ZIP, CS ZIP XL, F45, F80, F65
7d (o. Abb.)	9994946	06020-01-	Poles LS light (VE 2 St.)	PR Light, PR CS Light
8a	9906663	98655-923	Kit Klammern (VE 2 St.) für Fast Clip < 2013	PR F45, F65, PR Light
8b (o. Abb.)	auf Anfrage	98660-104	Kit Klammern (VE 2 St.) für Fast Clip	PR Caravanstore Light XL
9	9919316	98655-944	Verbindung rechts und links zu Fast Clip < 2013	PR F45, F65, PR Light
10a	9905668	98655-897	Befestigungskit Fast Clip/Rafter Standard F45	PR F45S ZIP, F45Ti ZIP, F45S, F45TiS, PR Light
10b	9995392	98655-898	Befestigungskit Fast Clip/Rafter F45L/F45TiL	PR F45L ZIP, F45TiL ZIP, F45L, F45TiL, PR Light
10c	auf Anfrage	98655-900	Befestigungskit Fast Clip/Rafter F45Ti 2,5/3 M	PR F45i/F45Ti 250-300
10d	9906551	98655-901	Befestigungskit Fast Clip/Clip S Privacy/ Omnistor	PR F45, PR Light, Omnistor
10e	9996049	98655-899	Befestigungskit Fast Clip/Rafter	PR F65
10f (o. Abb.)	auf Anfrage	98661-018	Befestigungskit Fast Clip/Rafter	PR F80
10g	auf Anfrage	98661-007	Kit Privacy	PR F80
11	9940394	98655A484	Kit Vorhänge Smoke	alle
12	9998690	98655-349	Erdnägel Kit (VE 10 St.)	alle
13	9916296	98655-346	Gummiband lang (VE 10 St.)	alle
14	9916297	98655-347	Gummiband kurz (VE 10 St.)	alle
15a (o. Abb.)	9990398	98655-861	Kit Rapid Set – Auszug 250 cm	PR F45 ZIP
15b (o. Abb.)	9909536	98655-922	Kit Rapid Set – Auszug 225 cm	PR Caravanstore ZIP
15c (o. Abb.)	auf Anfrage	98660-081	Kit Rapid Set Caravanstore ZIP XL	PR Caravanstore ZIP XL
15d	auf Anfrage	98661-010	Kit Fast Clip 2.0 – Auszug 250 cm	PR F45, F80, F65
15e (o. Abb.)	9916248	98661-009	Kit Fast Clip 2.0 – Auszug 200 cm	PR F45
15f (o. Abb.)	auf Anfrage	98661-011	Kit Fast Clip Light 2.0	PR Light
15g (o. Abb.)	9933577	98661-012	Kit Fast Clip CS 2.0 – Auszug 225 cm	PR Caravanstore Light
15h	9916248	98660-089	Kit Fast Clip CS 2.0 – Auszug 250 cm	PR Caravanstore Light XL
16	auf Anfrage	98655-624	Endstück Boden zu Rapid Set	

FIAMMA: F35pro 180-300

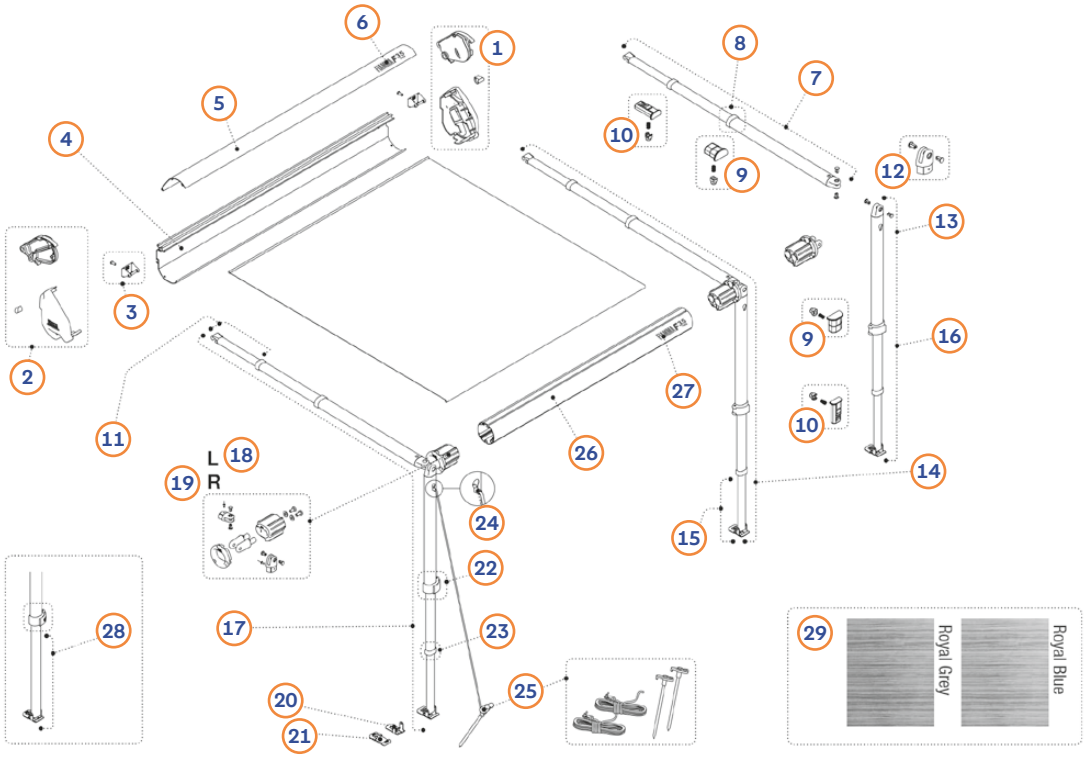

Pos.	Movera-Nr.		Hersteller-Nr.		Artikel-Bezeichnung	Ausführung
	Titanium	Deep Black	Titanium	Deep Black		
1	9918994	9918672	98670-07A	98670-06A	Endkappe Gehäuse rechts	
2	9921471	9927975	98670-07-	98670-06-	Endkappe Gehäuse links	
3	9993063		98655-492		Spannstange Rafter Befestigungskit	
4	auf Anfrage	auf Anfrage	98672-180	-	Gehäuse	180
4	auf Anfrage	auf Anfrage	98672-220	-	Gehäuse	220
4	auf Anfrage	auf Anfrage	98672-250	98672H02A	Gehäuse	250
4	auf Anfrage	auf Anfrage	98672-270	98672H01A	Gehäuse	270
4	auf Anfrage	auf Anfrage	98672-300	-	Gehäuse	300
5	9921470	auf Anfrage	98672-02-	-	Frontblende	180
5	-	auf Anfrage	98672T01-	-	Frontblende	220
5	auf Anfrage	auf Anfrage	98672T02-	98672H02-	Frontblende	250
5	auf Anfrage	9933164	98672T03-	98672H01-	Frontblende	270
5	auf Anfrage	auf Anfrage	98672T04-	-	Frontblende	300
6	9935727		98672-001		Aufkleber Fiamma F35 pro	
7	9926311		03566-05-		Spannstange Rafter	180
7	9910199		03566A05-		Spannstange Rafter	220
7	9904295		03566B05-		Spannstange Rafter	250
7	9907289		03566C05-		Spannstange Rafter	270
7	9918776		03566D05-		Spannstange Rafter	300
8	9994723		98655-303		Endrohrabdeckung der Spannstange	
9	9915495		98655-690		Druckknopf zu Spannstange Rafter	180-300
10	9916416		98655-691		Kit Druckknopf innenliegend zu Spannstange	180-250
11	9916095		03697-05-		Spannarmendstück	180
11	9922576		03697A05-		Spannarmendstück	220
11	9919535		03697B05-		Spannarmendstück	250
11	9907933		03697C05-		Spannarmendstück	270-300
12	9990853		98655-217		Stützfußgelenkendstück links/rechts VE = 1 St.	
13	9926312		03568-05A		Stützfuß rechts	180
13	9997615		03568A05A		Stützfuß rechts	220
13	9907378		03568B05A		Stützfuß rechts	250
13	9907295		03568C05A		Stützfuß rechts	270
13	auf Anfrage		03568D05A		Stützfuß rechts	300
14	auf Anfrage		98670-02A		Kit Spannstange + Stützfuß rechts *	180

* nur für Version 013/014 - S/N > 9357900 (F701991)

** nur für Version 07 - S/N > 9307000 (F700045)

FIAMMA: F35pro 180-300

Pos.	Movera-Nr.		Hersteller-Nr.		Artikel-Bezeichnung	Ausführung
	Titanium	Deep Black	Titanium	Deep Black		
14	auf Anfrage		98670-02A		Kit Spannstange + Stützfuß rechts *	180
14	auf Anfrage		05557-01A		Kit Spannstange + Stützfuß rechts **	180
14	auf Anfrage		98670A02A		Kit Spannstange + Stützfuß rechts *	220
14	auf Anfrage		05557A01A		Kit Spannstange + Stützfuß rechts **	220
14	9915716		98670B02A		Kit Spannstange + Stützfuß rechts *	250
14	auf Anfrage		05557B01A		Kit Spannstange + Stützfuß rechts **	250
14	9907293		03568C05-		Kit Spannstange + Stützfuß rechts *	270
14	auf Anfrage		05557C01A		Kit Spannstange + Stützfuß rechts **	270
14	auf Anfrage		03568D05-		Kit Spannstange + Stützfuß rechts *	300
14	auf Anfrage		05557D01A		Kit Spannstange + Stützfuß rechts **	300
15	9999710		03839-05-		Stützfußendstück	180
15	9997616		03839A05-		Stützfußendstück	220
15	auf Anfrage		03839B05-		Stützfußendstück	250
16	9991915		03568-05-		Stützfuß links	180
16	auf Anfrage		03568A05-		Stützfuß links	220
16	9994540		03568B05-		Stützfuß links	250
16	9907293		03568C05-		Stützfuß links	270
16	auf Anfrage		03568D05-		Stützfuß links	300
17	auf Anfrage		98670-02-		Kit Spannstange + Stützfuß links *	180
17	auf Anfrage		05557-01-		Kit Spannstange + Stützfuß links **	180
17	auf Anfrage		98670A02-		Kit Spannstange + Stützfuß links *	220
17	auf Anfrage		05557A01-		Kit Spannstange + Stützfuß links **	220
17	auf Anfrage		98670B02-		Kit Spannstange + Stützfuß links *	250
17	9904296		05557B01-		Kit Spannstange + Stützfuß links **	250
17	auf Anfrage		98670C02-		Kit Spannstange + Stützfuß links *	270
17	auf Anfrage		05557C01-		Kit Spannstange + Stützfuß links **	270
17	auf Anfrage		98670D02-		Kit Spannstange + Stützfuß links *	300
17	auf Anfrage		05557D01-		Kit Spannstange + Stützfuß links **	300
18	9913725		98671-01-		Endstück links Tuchrolle inkl. Stützfuß- und Spannstangengelenkendstück *	
18	9994155		05535-01-		Endstück links Tuchrolle inkl. Stützfuß- und Spannstangengelenkendstück **	
19	9911866		98671A01-		Endstück rechts Tuchrolle inkl. Stützfuß- und Spannstangengelenkendstück *	
19	9990852		05535-01A		Endstück rechts Tuchrolle inkl. Stützfuß- und Spannstangengelenkendstück **	
20	9907844		98655-463		Stützfußplättchen	
21	9956440		98655-476		Antirutschgummi für Stützfußplättchen	
22	9992054		98655-171		Blockierungshebel Stützfuß	
23	9907845		98655-305		Endrohrabdeckung zu Stützfuß	180-250
24	9915136		98655-952		Endstück Spannband	
25	9904730		98655-162		Kit Spannbänder und Erdnägel	
26	auf Anfrage		98672-01-		Tuchrolle Ø 59 *	180
26	auf Anfrage		05464T190		Tuchrolle Ø 56 **	180
26	auf Anfrage		98672A01-		Tuchrolle Ø 59 *	220
26	auf Anfrage		05464T225		Tuchrolle Ø 56 **	220
26	auf Anfrage		98672B01-		Tuchrolle Ø 59 *	250
26	9933199		05464T255		Tuchrolle Ø 56 **	250
26	auf Anfrage		98672C01-		Tuchrolle Ø 59 *	270
26	auf Anfrage		05464T280		Tuchrolle Ø 56 **	270
26	auf Anfrage		98672D01-		Tuchrolle Ø 59 *	300
26	auf Anfrage		05464T310		Tuchrolle Ø 56 **	300
27	9935727	auf Anfrage	98672-001	98673-168	Aufkleber Fiamma F35 pro	
28	9994306		03839C05-		Stützfußendstück links	270-300
28	9992836		03839C05A		Stützfußendstück rechts	270-300
	Royal grey	Royal blue	Royal grey	Royal blue		
29	auf Anfrage	auf Anfrage	03459-05R	03459-05Q	Markisentuch	180
29	auf Anfrage	auf Anfrage	03459E05R	03459E05Q	Markisentuch	220
29	auf Anfrage	9932993	03459A05R	03459A05Q	Markisentuch	250
29	auf Anfrage	auf Anfrage	03459C05R	03459C05Q	Markisentuch	270
29	9932726	9928153	03459D05R	03459D05Q	Markisentuch	300

FIAMMA: F45S 150-450, F45S 300 VW T5-T6, F45S ZIP

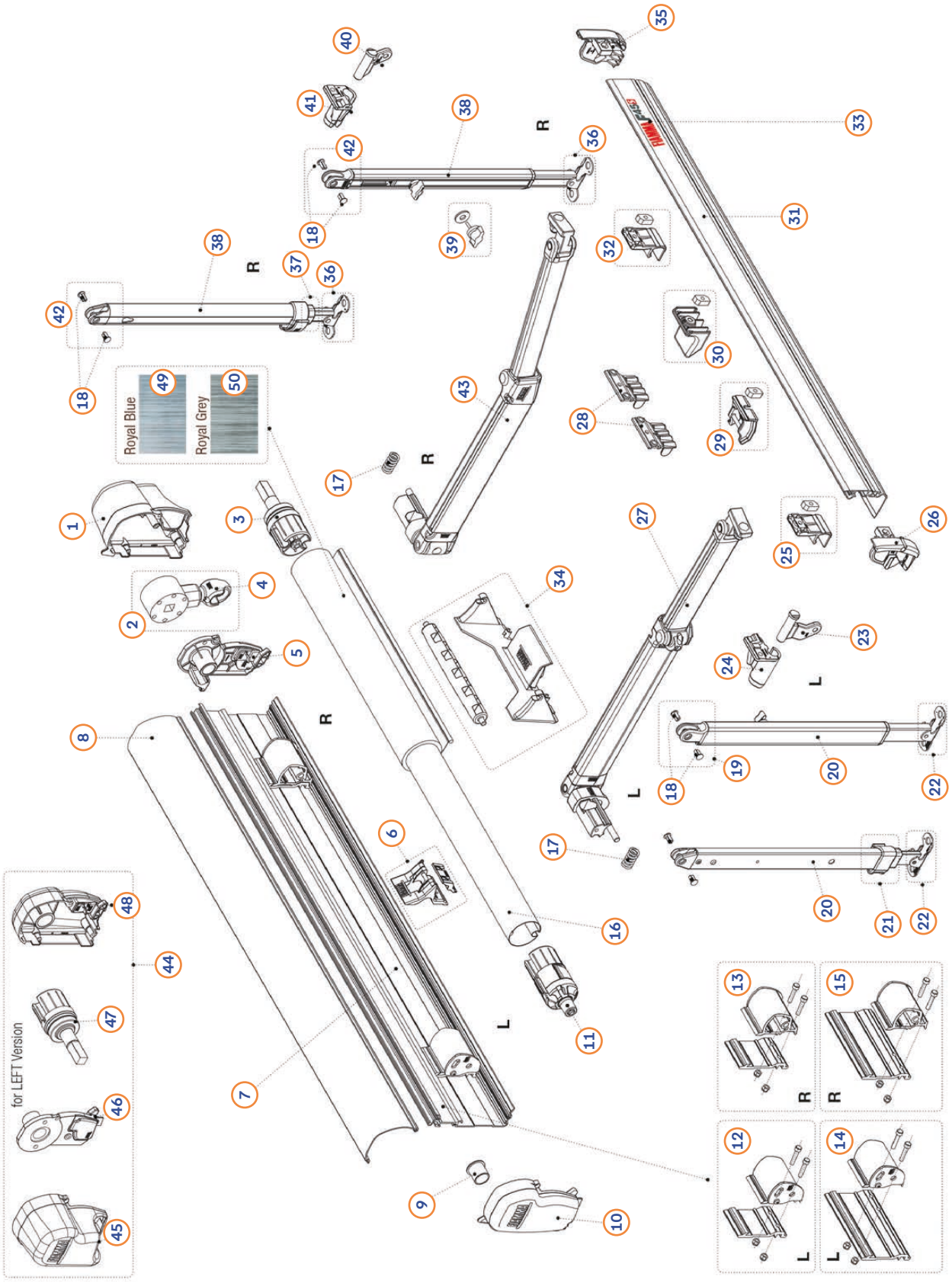

FIAMMA: F45S 150-450, F45S 300 VW T5-T6, F45S ZIP

Pos.	Movera-Nr.			Hersteller-Nr.			Artikel-Bezeichnung	Ausführung
	Polar White	Titanium	Deep Black	Polar White	Titanium	Deep Black		
1	9955433	9956653	9933154	98673-401	98673T401	98673H401	Endkappe Gehäuse rechts	
2	9956385	9992014	auf Anfrage	98655-153	98655-155	98673H005	Markisengetriebe	
3	9992017	9992017	9992017	98655-121	98655-121	98655-121	Endanschlagvorrichtung rechts Ø 48	
3	9902928	-	-	98655-255	-	-	Endanschlagvorrichtung rechts Ø 43	ZIP
4	9957295	9992031	9914633	98655-134	98655-136	98655-137	Getriebeöse	
5	9908248	9908248	9908248	98655-541	98655-541	98655-541	Gehäuseverschluss rechts	
6	9903307	9903307	9903307	98655-542	98655-542	98655-542	Spannstangenhalterung für Gehäuse	
7	auf Anfrage	-	-	98673-010	-	-	Gehäuse	150
7	auf Anfrage	auf Anfrage	auf Anfrage	98673-011	98673T011	98673H079	Gehäuse	190
7	auf Anfrage	-	-	98673-009	-	-	Gehäuse	200
7	auf Anfrage	auf Anfrage	auf Anfrage	98673-067	98673T067	98673H076	Gehäuse	230
7	auf Anfrage	9929232	-	98673-012	98673T012	-	Gehäuse	250
7	auf Anfrage	auf Anfrage	auf Anfrage	98673-013	98673T013	98673H013	Gehäuse	260
7	9929754	auf Anfrage	9934485	98673-014	98673T014	98673H014	Gehäuse	300
7	auf Anfrage	auf Anfrage	auf Anfrage	98673-015	98673T015	98673H017	Gehäuse	350
7	auf Anfrage	auf Anfrage	auf Anfrage	98673-194	98673T194	98673H194	Gehäuse	375
7	9911638	auf Anfrage	auf Anfrage	98673-016	98673T016	98673H018	Gehäuse	400
7	auf Anfrage	auf Anfrage	auf Anfrage	98673-171	98673T171	98673H171	Gehäuse	425
7	auf Anfrage	auf Anfrage	auf Anfrage	98673-017	98673T017	98673H080	Gehäuse	450
8	auf Anfrage	-	-	98673-020	-	-	Gehäusedeckel	150
8	auf Anfrage	auf Anfrage	auf Anfrage	98673-021	98673T021	98673H021	Gehäusedeckel	190
8	auf Anfrage	-	-	98673-019	-	-	Gehäusedeckel	200
8	auf Anfrage	auf Anfrage	auf Anfrage	98673-066	98673T066	98673H077	Gehäusedeckel	230
8	9924823	auf Anfrage	-	98673-022	98673T022	-	Gehäusedeckel	250
8	auf Anfrage	auf Anfrage	auf Anfrage	98673-023	98673T023	98673H023	Gehäusedeckel	260
8	9909828	auf Anfrage	auf Anfrage	98673-024	98673T024	98673H024	Gehäusedeckel	300
8	9907124	9934414	-	98673-025	98673T025	98673H025	Gehäusedeckel	350
8	auf Anfrage	auf Anfrage	auf Anfrage	98673-193	98673T193	98673H193	Gehäusedeckel	375
8	9905016	9922959	auf Anfrage	98673-026	98673T026	98673H026	Gehäusedeckel	400
8	auf Anfrage	auf Anfrage	auf Anfrage	98673-170	98673T170	98673H170	Gehäusedeckel	425
8	auf Anfrage	auf Anfrage	auf Anfrage	98673-027	98673T027	98673H081	Gehäusedeckel	450
9	9992848	9992848	9992848	98655-193	98655-193	98655-193	Buchsscheibenröhre	
10	9901959	9905896	9924801	98655-539	98655-588	98673H001	Endkappe Gehäuse links	
11	9995598	9995598	9995598	04707-01-	04707-01-	04707-01-	Endanschlagsvorrichtung links	150-230
11	9996603	9996603	9996603	98655-131	98655-131	98655-131	Endanschlagsvorrichtung links Ø 48 mm	250-450
11	auf Anfrage	-	-	98655-431	-	-	Endanschlagsvorrichtung links Ø 43 mm	
12	9904163	9904163	9904163	98655-545	98655-545	98655-545	Shock Absorber links	150-400

FIAMMA: F45S 150-450, F45S 300 VW T5-T6, F45S ZIP

Pos.	Movera-Nr.			Hersteller-Nr.			Artikel-Bezeichnung	Ausführung
	Polar White	Titanium	Deep Black	Polar White	Titanium	Deep Black		
13	9908044	9908044	9908044	98655-546	98655-546	98655-546	Shock Absorber rechts	150-400
14	9925894	9925894	9925894	98655-547	98655-547	98655-547	Shock Absorber links	425-450
15	auf Anfrage	auf Anfrage	auf Anfrage	98655-548	98655-548	98655-548	Shock Absorber rechts	425-450
16	auf Anfrage	auf Anfrage	auf Anfrage	98673-040	98673-040	98673-040	Tuchrolle	150
16	auf Anfrage	auf Anfrage	auf Anfrage	98673-041	98673-041	98673-041	Tuchrolle	190
16	auf Anfrage	auf Anfrage	auf Anfrage	98673-008	98673-008	98673-008	Tuchrolle	200
16	auf Anfrage	auf Anfrage	auf Anfrage	98673-069	98673-069	98673-069	Tuchrolle	230
16	auf Anfrage	auf Anfrage	auf Anfrage	98673-042	98673-042	98673-042	Tuchrolle	250
16	auf Anfrage	auf Anfrage	auf Anfrage	98673-043	98673-043	98673-043	Tuchrolle	260
16	auf Anfrage	auf Anfrage	auf Anfrage	98673-044	98673-044	98673-044	Tuchrolle	300
16	auf Anfrage	-	-	98673-118			Tuchrolle	300 ZIP
16	9927249	9927249	9927249	98673-045	98673-045	98673-045	Tuchrolle	350
16	auf Anfrage	-	-	98673-119			Tuchrolle	350 ZIP
16	auf Anfrage	auf Anfrage	auf Anfrage	98673-195	98673-195	98673-195	Tuchrolle	375
16	auf Anfrage	auf Anfrage	auf Anfrage	98673-046	98673-046	98673-046	Tuchrolle	400
16	auf Anfrage	auf Anfrage	auf Anfrage	98673-172	98673-172	98673-172	Tuchrolle	425
16	auf Anfrage	auf Anfrage	auf Anfrage	98673-047	98673-047	98673-047	Tuchrolle	450
17	9908043	9908043	9908043	98655-544	98655-544	98655-544	Zugfeder für Halterung innen	
18	9956445	9956445	9956445	98655-050	98655-050	98655-050	Kunststoffniete VE 2 Stück	
19	9909528	9909528	9909528	98655-575	98655-575	98655-575	Stützfußgelenkendstück links	
20	auf Anfrage	auf Anfrage	auf Anfrage	98673-056	98673-056	98673-056	Stützfuß links	200
20	auf Anfrage	auf Anfrage	auf Anfrage	98673-076	98673-076	98673-076	Stützfuß links	230
20	9908051	9908051	9908051	06270-06-	06270-06-	06270-06-	Stützfuß links	250-260-300 (VW T5/T6)
20	9921893	9921893	9921893	06270-07-	06270-07-	06270-07-	Stützfuß links	300
20	9903143	9903143	9903143	06270-08-	06270-08-	06270-08-	Stützfuß links	350-450
21	9992054	9992054	9992054	98655-171	98655-171	98655-171	Blockierungshebel links Stützfuß	150-230
22	9921664	9921664	9921664	98667-016	98667-016	98667-016	Stützfußplättchen links	
23	9921908	9921908	9921908	98673-058	98673-058	98673-058	Stützfußgelenk links	150-230
23	9904454	9904454	9904454	98655-551	98655-551	98655-551	Stützfußgelenk links	250-450
24	9902911	9902911	9902911	98655-549	98655-549	98655-549	Stützfußhalterung links	
25	9927352	9927352	9927352	98655-553	98655-553	98655-553	Halteplatte Frontblende	250-450
26	9904453	9904391	auf Anfrage	98655-556	98655-558	98673H003	Endkappe Frontblende links	
27	9907499	9907499	9907499	06271-02-	06271-02-	06271-02-	Gelenkarm links	150-190
27	auf Anfrage	auf Anfrage	auf Anfrage	98673-006	98673-006	98673-006	Gelenkarm links	200-230
27	9924824	9924824	9924824	06271-01-	06271-01-	06271-01-	Gelenkarm links	250-260-300 (VW T5/T6)
27	9904162	9904162	9904162	06271A01-	06271A01-	06271A01-	Gelenkarm links	300-450
28	auf Anfrage	auf Anfrage	auf Anfrage	98655-446	98655-446	98655-446	Spannstangenhalterung Frontblende	150-230

FIAMMA: F45S 150-450, F45S 300 VW T5-T6, F45S ZIP

Pos.	Movera-Nr.			Hersteller-Nr.			Artikel-Bezeichnung	Ausführung
	Polar White	Titanium	Deep Black	Polar White	Titanium	Deep Black		
29	9906885	9906885	9906885	98655-554	98655-554	98655-554	Spannstangenhalterung Frontblende	250-450
30	9909508	9909508	9909508	98655-555	98655-555	98655-555	Kit Frontblendenrutsche	250-450
31	auf Anfrage	-	-	98673-030	-	-	Frontblende	150
31	auf Anfrage	auf Anfrage	auf Anfrage	98673-031	98673T031	98673H031	Frontblende	190
31	auf Anfrage	-	-	98673-055	-	-	Frontblende	200
31	auf Anfrage	auf Anfrage	auf Anfrage	98673-068	98673T068	98673H078	Frontblende	230
31	auf Anfrage	auf Anfrage	-	98673-032	98673T032	-	Frontblende	250
31	auf Anfrage	auf Anfrage	auf Anfrage	98673-033	98673T033	98673H033	Frontblende	260
31	9911362	auf Anfrage	auf Anfrage	98673-034	98673T034	98673H034	Frontblende	300
31	9909778	9999869	auf Anfrage	98673-035	98673T035	98673H035	Frontblende	350
31	auf Anfrage	auf Anfrage	auf Anfrage	98673-196	98673T196	98673H196	Frontblende	375
31	9903047	9917649	auf Anfrage	98673-036	98673T036	98673H036	Frontblende	400
31	auf Anfrage	auf Anfrage	auf Anfrage	98673-425	98673T425	98673H425	Frontblende	425
31	9915753	9919448	auf Anfrage	98673-037	98673T037	98673H082	Frontblende	450
32	9927352	9927352	9927352	98655-553	98655-553	98655-553	Halteplatte Frontblende	250-450
33	9919918	9919918	9919918	98673-088	98673-088	98673-088	Aufkleber F45S	
33	auf Anfrage	-	-	98673-098	-	-	Aufkleber F45S ZIP	ZIP
34	9909867	9909867	9909867	98655-543	98655-543	98655-543	Tuchrollenunterstützung	400-425
35	9906313	9903133	auf Anfrage	98655-557	98655-559	98673H004	Endkappe Frontblende rechts	
36	9921665	9921665	9921665	98667-017	98667-017	98667-017	Stützfußplättchen rechts	
37	9907845	9907845	9907845	98655-305	98655-305	98655-305	Blockierungshebel rechts Stützfuß	150-230
38	auf Anfrage	auf Anfrage	auf Anfrage	98673-057	98673-057	98673-057	Stützfuß rechts	200
38	9917257	9917257	9917257	98673-077	98673-077	98673-077	Stützfuß rechts	230
38	9915852	9915852	9915852	06270-06A	06270-06A	06270-06A	Stützfuß rechts	250-260-300 (VW T5/T6)
38	9924753	9924753	9924753	06270-07A	06270-07A	06270-07A	Stützfuß rechts	300
38	9956506	9956506	9956506	06270-08A	06270-08A	06270-08A	Stützfuß rechts	350-450
39	9934190	9934190	9934190	98655-452	98655-452	98655-452	Rändelschraube für Stützfuß	250-450
40	auf Anfrage	auf Anfrage	auf Anfrage	98673-059	98673-059	98673-059	Stützfußgelenk rechts	150-230
40	9907853	9907853	9907853	98655-552	98655-552	98655-552	Stützfußgelenk rechts	250-450
41	9902913	9902913	9902913	98655-550	98655-550	98655-550	Stützfußhalterung rechts	
42	9990853	9990853	9990853	98655-217	98655-217	98655-217	Stützfußgelenkendstück rechts	150-230
42	9907068	9907068	9907068	98655-576	98655-576	98655-576	Stützfußgelenkendstück rechts	250-450
43	auf Anfrage	auf Anfrage	auf Anfrage	06271-02A	06271-02A	06271-02A	Gelenkarm rechts	150-190
43	auf Anfrage	auf Anfrage	auf Anfrage	98673-007	98673-007	98673-007	Gelenkarm rechts	200-230
43	9915912	9915912	9915912	06271-01A	06271-01A	06271-01A	Gelenkarm rechts	250-260-300 (VW T5/T6)
43	9902604	9902604	9902604	06271A01A	06271A01A	06271A01A	Gelenkarm rechts	300-450
44	auf Anfrage	-	-	98655-645	-	-	Tansformationskit F45S Polar White - von Links- auf Rechtslenker	250-450 weiß

FIAMMA: F45S 150-450, F45S 300 VW T5-T6, F45S ZIP

Pos.	Movera-Nr.			Hersteller-Nr.			Artikel-Bezeichnung	Ausführung
	Polar White	Titanium	Deep Black	Polar White	Titanium	Deep Black		
45	auf Anfrage	9929491	auf Anfrage	98673-080	98655-966	98667-008	Endkappe Gehäuse links - Rechtslenker	
46	9929828	9929828	9929828	98673-081	98673-081	98673-081	Gehäuseverschluss links - Rechtslenker	
47	auf Anfrage	auf Anfrage	auf Anfrage	98673-083	98673-083	98673-083	Endanschlagsvorrichtung rechts Ø 48 mm - rechtslenker	
48	auf Anfrage	auf Anfrage	auf Anfrage	98673-082	98655-967	98667-009	Endkappe Gehäuse rechts - Rechtslenker	
49	auf Anfrage	auf Anfrage	auf Anfrage	06454L01R	06454L01R	06454L01R	Markisentuch Fb. Royal Grey	150
49	auf Anfrage	auf Anfrage	auf Anfrage	06454M01R	06454M01R	06454M01R	Markisentuch Fb. Royal Grey	190
49	auf Anfrage	auf Anfrage	auf Anfrage	06454N01R	06454N01R	06454N01R	Markisentuch Fb. Royal Grey	200
49	auf Anfrage	auf Anfrage	auf Anfrage	06454P01R	06454P01R	06454P01R	Markisentuch Fb. Royal Grey	230
49	auf Anfrage	auf Anfrage	auf Anfrage	06454-01R	06454-01R	06454-01R	Markisentuch Fb. Royal Grey	250
49	9926539	9926539	9926539	06454D01R	06454D01R	06454D01R	Markisentuch Fb. Royal Grey	260
49	9929975	9929975	9929975	06454A01R	06454A01R	06454A01R	Markisentuch Fb. Royal Grey – Auszug 250 cm	300
49	auf Anfrage	auf Anfrage	auf Anfrage	06454E01R	06454E01R	06454E01R	Markisentuch Fb. Royal Grey – Auszug 200 cm	300 VW
49	auf Anfrage	-	-	06456A01R	-	-	Markisentuch Fb. Royal Grey mit ZIP Reißverschluß	300 ZIP
49	9927740	9927740	9927740	06454B01R	06454B01R	06454B01R	Markisentuch Fb. Royal Grey	350
49	auf Anfrage	-	-	06456B01R	-	-	Markisentuch Fb. Royal Grey mit ZIP Reißverschluß	350 ZIP
49	auf Anfrage	auf Anfrage	auf Anfrage	06454F01R	06454F01R	06454F01R	Markisentuch Fb. Royal Grey	375
49	9924658	9924658	9924658	06454C01R	06454C01R	06454C01R	Markisentuch Fb. Royal Grey	400
49	auf Anfrage	auf Anfrage	auf Anfrage	06454Q01R	06454Q01R	06454Q01R	Markisentuch Fb. Royal Grey	425
49	auf Anfrage	auf Anfrage	auf Anfrage	06454G01R	06454G01R	06454G01R	Markisentuch Fb. Royal Grey	450
50	auf Anfrage	auf Anfrage	auf Anfrage	06454L01Q	06454L01Q	06454L01Q	Markisentuch Fb. Royal Blue	150
50	auf Anfrage	auf Anfrage	auf Anfrage	6454M01Q	6454M01Q	6454M01Q	Markisentuch Fb. Royal Blue	190
50	auf Anfrage	auf Anfrage	auf Anfrage	06454P01Q	06454P01Q	06454P01Q	Markisentuch Fb. Royal Blue	230
50	auf Anfrage	auf Anfrage	auf Anfrage	06454-01Q	06454-01Q	06454-01Q	Markisentuch Fb. Royal Blue	250
50	auf Anfrage	auf Anfrage	auf Anfrage	06454D01Q	06454D01Q	06454D01Q	Markisentuch Fb. Royal Blue	260
50	9933850	9933850	9933850	06454A01Q	06454A01Q	06454A01Q	Markisentuch Fb. Royal Blue	300
50	auf Anfrage	-	-	06456A01Q	-	-	Markisentuch Fb. Royal Blue mit ZIP Reißverschluß	
50	9929847	9929847	9929847	06454B01Q	06454B01Q	06454B01Q	Markisentuch Fb. Royal Blue	350
50	auf Anfrage	-	-	06456B01Q	-	-	Markisentuch Fb. Royal Blue mit ZIP Reißverschluß	
50	auf Anfrage	auf Anfrage	auf Anfrage	06454F01Q	06454F01Q	06454F01Q	Markisentuch Fb. Royal Blue	375
50	9929623	9929623	9929623	06454C01Q	06454C01Q	06454C01Q	Markisentuch Fb. Royal Blue	400
50	auf Anfrage	auf Anfrage	auf Anfrage	06454Q01Q	06454Q01Q	06454Q01Q	Markisentuch Fb. Royal Blue	425
50	auf Anfrage	auf Anfrage	auf Anfrage	06454G01Q	06454G01Q	06454G01Q	Markisentuch Fb. Royal Blue	450

FIAMMA: F70 400-450

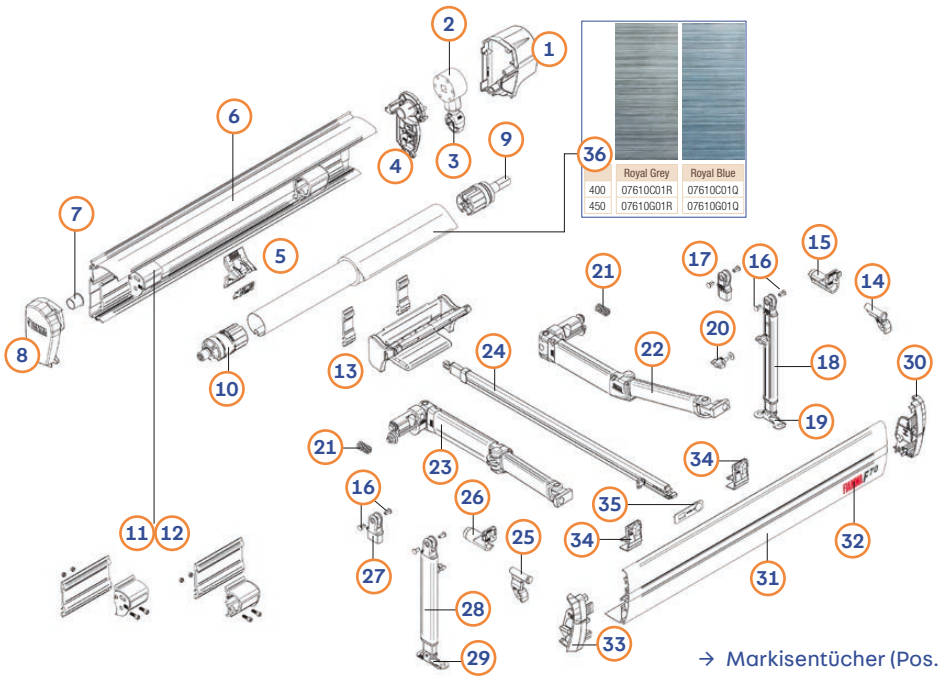

→ Markisentücher (Pos. 36) auf Anfrage

Pos.	Movera-Nr.		Hersteller-Nr.		Artikel-Bezeichnung	Ausführung
	Polar White	Titanium	Polar White	Titanium		
1	auf Anfrage	auf Anfrage	98673-131	98673-139	Endkappe Gehäuse rechts	
2	9956385	9992014	98655-153	98655-155	Kit Getriebe + Öse	
3	9957295	9992031	98655-134	98655-136	Getriebeöse	
4	9908248		98655-541		Gehäuseverschluß rechts	
5	9903307		98655-542		Spannstangenhalterung Gehäuse	
6	auf Anfrage	auf Anfrage	98673-400	98673T018	Gehäuse	400
6	auf Anfrage	auf Anfrage	98673-450	98673T019	Gehäuse	450
7	9992848		98655-193		Buchsscheibenröhre	
8	auf Anfrage	auf Anfrage	98673-130	98673-138	Endkappe Gehäuse links	
9	auf Anfrage		98673-083		Endanschlagvorrichtung rechts Tuchrolle	
10	9996603		98655-131		Endanschlagvorrichtung links Tuchrolle	
11	9904163		98655-545		Shock Absorber links	
12	9908044		98655-546		Shock Absorber rechts	
13	auf Anfrage		98673-136		Tuchrollenunterstützung	
14	9907853		98655-552		Stützfuß Gelenk rechts	
15	auf Anfrage		98673-079		Stützfußhalterung rechts	
16	9956445		98655-050		Kunststoffniete VE 2 Stück	
17	9907068		98655-576		Stützfußgelenkendstück rechts	
18	9956506		06270-08A		Stützfuß rechts	
19	9921665		98667-017		Stützfußplättchen rechts	
20	9934190		98655-452		Rändelschraube für Stützfuß	
21	9908043		98655-544		Zugfeder für Gelenkarmhalterung	
22	9902604		06271A01A		Gelenkarm rechts	
23	9904162		06271A01-		Gelenkarm links	
24	9954726		98655A005		Spannstange Rafter	
25	9904454		98655-551		Stützgußgelenk links	
26	9934242		98673-078		Stützfußhalterung links	
27	9909528		98655-575		Stützfußgelenkendstück links	
28	9903143		06270-08-		Stützfuß links	
29	9921664		98667-016		Stützfußplättchen links	
30	auf Anfrage	auf Anfrage	98673-133	98673-141	Endkappe Frontblende rechts	
31	auf Anfrage	auf Anfrage	98673P400	98673T400	Frontblende	400
31	auf Anfrage	auf Anfrage	98673P450	98673T450	Frontblende	450
32	auf Anfrage		98673-137		Aufkleber Fiamma F70	
33	auf Anfrage	9934417	98673-132	98673-140	Endkappe Frontblende links	
34	auf Anfrage		98673-134		Halterung Stützfuß an Frontblende	
35	auf Anfrage		98673-135		Spannstange Halterung Frontblende	

FIAMMA: F45L 450-550, F45L ZIP 400-450

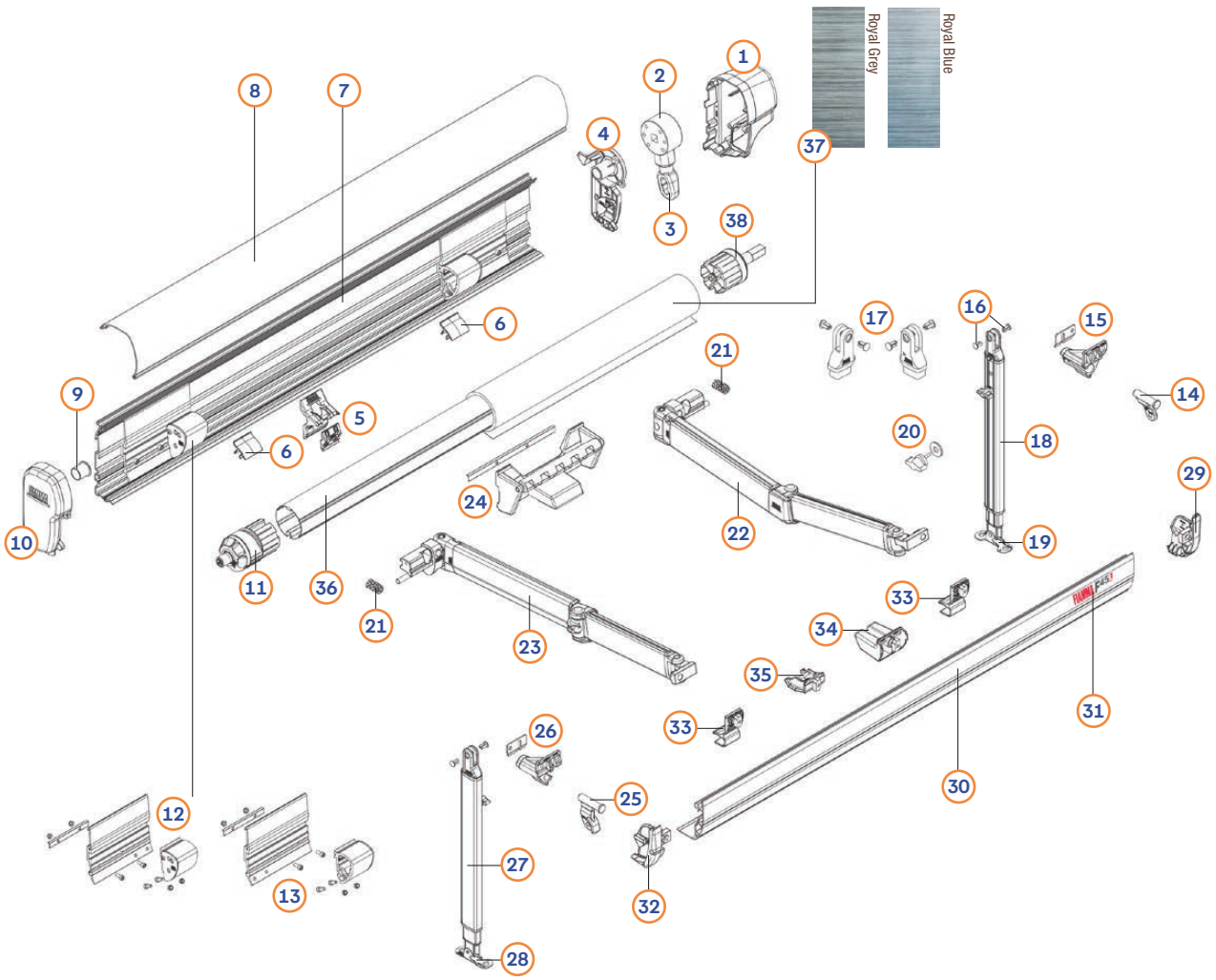

Pos.	Movera-Nr.		Hersteller-Nr.		Artikel-Bezeichnung	Ausführung
	Polar White	Titanium	Polar White	Titanium		
1	9907413	9922195	98655-587	98655T587	Endkappe Gehäuse rechts	
2	9992847		98655-106		Kit Getriebe + Öse	
3	9909763		98673-001		Getriebeöse	
4	9915798		98655-593		Gehäuseverschluß rechts	
5	9903307		98655-542		Spannstangenhalterung Gehäuse	
6	9921716		98655-205		Armrutsche Gehäuse	
7	auf Anfrage	-	98655-973	-	Gehäuse	400 ZIP
7	auf Anfrage	auf Anfrage	98655-974	98655T974	Gehäuse	450
7	auf Anfrage	auf Anfrage	98655-975	98655T975	Gehäuse	500
7	auf Anfrage	auf Anfrage	98655-976	98655T976	Gehäuse	550
7	auf Anfrage	-	98655-978	-	Gehäusedeckel	400 ZIP

FIAMMA: F45L 450-550, F45L ZIP 400-450

Pos.	Movera-Nr.		Hersteller-Nr.		Artikel-Bezeichnung	Ausführung
	Polar White	Titanium	Polar White	Titanium		
8	9923228	9925149	98655-979	98655T979	Gehäusedeckel	450
8	auf Anfrage	9922193	98655-980	98655T980	Gehäusedeckel	500
8	auf Anfrage	auf Anfrage	98655-981	98655T981	Gehäusedeckel	550
9	9992848		98655-193		Buchsscheibenröhre	
10	9907419	9910197	98655-586	98655T586	Endkappe Gehäuse links	
11	9994827		98655-434		Endanschlagvorrichtung links Ø 60	
11	auf Anfrage	-	98655-594	-	Endanschlagvorrichtung links Ø 60	ZIP
12	9923266		98655-584		Shock Absorber links	
13	9923267		98655-585		Shock Absorber rechts	
14	9998834		98655-267		Stützfuß Gelenk rechts	
15	9993163		98655-263		Stützfußhalterung rechts	
16	9956445		98655-050		Kunststoffniete VE 2 Stück	
17	9995529		98655-763		Stützfußgelenkendstück (rechts und links verwendbar)	
18	9997728		05695-03A		Stützfuß rechts	
19	9921665		98667-017		Stützfußplättchen rechts	
20	9934190		98655-452		Rändelschraube für Stützfuß	
21	9908043		98655-544		Zugfeder für Gelenkarmhalterung	
22	9908368		06588-02A		Gelenkarm rechts	
23	9908367		06588-02-		Gelenkarm links	
24	9920950		98655-583		Tuchrollenunterstützung	
25	9998833		98655-265		Stützfuß Gelenk links	
26	9993470		98655-261		Stützfußhalterung links	
27	9916224		05695-03-		Stützfuß links	
28	9921664		98667-016		Stützfußplättchen links	
29	9906898	9920405	98655-582	98655T582	Endkappe Frontblende rechts	
29	9925342	-	98655-983	-	Frontblende inkl. Aufkleber F45L ZIP	400 ZIP
30	9918086	9925716	98655-984	98655T984	Frontblende inkl. Aufkleber F45L	450
30	9925387	-	98655-985	98655T985	Frontblende inkl. Aufkleber F45L	500
30	9916395	9919267	98655-986	98655T986	Frontblende inkl. Aufkleber F45L	550
31	auf Anfrage		98673-089		Aufkleber Fiamma F45L	
31	auf Anfrage	-	98673-098	-	Aufkleber Fiamma F45L ZIP	ZIP
32	9909265	9910196	98655-581	98655T581	Endkappe Frontblende links	
33	9911756		98655-037		Stützfußhalteplatte an die Frontblende	
34	9994869		98655-580		Kit Frontblendenrutsche	
35	9906885		98655-554		Spannstangenhalterung Frontblende	
36	auf Anfrage	-	98673-120	-	Tuchrolle	400 ZIP
36	auf Anfrage		98655-989		Tuchrolle	450
36	auf Anfrage	-	98673-121	-	Tuchrolle	450 ZIP
36	9904164		98655-990		Tuchrolle	500
36	auf Anfrage		98655-991		Tuchrolle	550
37	9927879	-	04249-01R	-	Markisentuch ZIP Fb. Royal Grey	400 ZIP
37	9925179		01828P01R		Markisentuch Fb. Royal Grey	450
37	auf Anfrage	-	04249A01R	-	Markisentuch ZIP Fb. Royal Grey	450 ZIP
37	auf Anfrage		01828Q01R		Markisentuch Fb. Royal Grey	500
37	9933669		01828R01R		Markisentuch Fb. Royal Grey	550
37	9925632	-	04249-01Q	-	Markisentuch ZIP Fb. Royal Blue	400 ZIP
37	9934684		01828P01Q		Markisentuch Fb. Royal Blue	450
37	auf Anfrage	-	04249A01Q	-	Markisentuch ZIP Fb. Royal Blue	450 ZIP
37	auf Anfrage		01828Q01Q		Markisentuch Fb. Royal Blue	500
37	auf Anfrage		01828R01Q		Markisentuch Fb. Royal Blue	550
38	9956397		98655-433		Endanschlagvorrichtung rechts Ø 60	

FIAMMA: F45 Ti 250-450

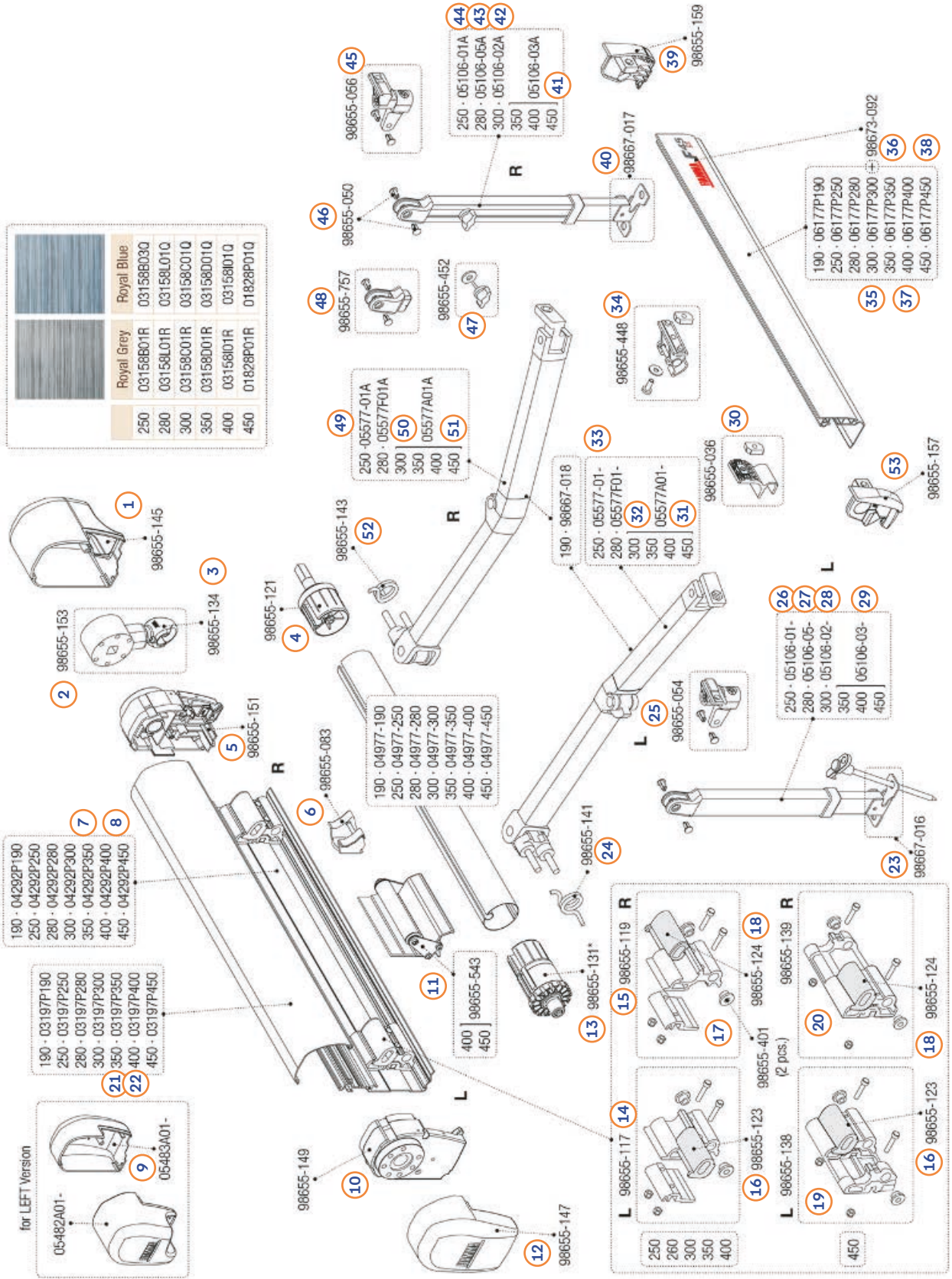

Markisen & Zelte

FIAMMA: F45 Ti 250-450

Pos.	Movera-Nr.		Hersteller-Nr.		Artikel-Bezeichnung	Ausführung
	Polar White	Titanium	Polar White	Titanium		
1	9992016		98655-145	98655-209	Endkappe rechts	
2	9956385		98655-153	98655-155	Markisengetriebe	
3	9957295		98655-134	98655-136	Getriebeöse	
4	9992017		98655-121		Endanschlagvorrichtung rechts Ø 48 mm	
5	9992245	9992013	98655-151	98655-219	Getriebeabdeckung rechts	
6	9956394		98655-083		Spannstangenhalterung	
7	9905784	auf Anfrage	04292P350	04292-02C	Gehäuse	350
8	9995743	9904196	04292P400	04292-02G	Gehäuse	400
9	9993315		05483A01-		Verschluss links	
10	9992244	9992012	98655-149	98655-213	Gehäuseabdeckung links	
11	9909867		98655-543		Rollenunterstützung	
12	9992011	9990339	98655-147	98655-211	Endkappe links weiß	
13	9996603		98655-131		Endanschlagsvorrichtung links Ø 48 mm	
14	9997127		98655-117		Halterung links	
15	9998342		98655-119		Halterung rechts	
16	9956392		98655-123		Halterungseinsatz links	
17	9922604		98655-401		Kit Buchse für innere Halterung (VPE 2 Stück)	
18	9956393		98655-124		Halterungseinsatz rechts	
19	9996899		98655-138		Halterung innen links	
20	9996905		98655-139		Halterung innen rechts	
21	9904018	9995481	03197P350	03197A01C	Gehäusedeckel	350
22	9990864	9995978	03197P400	03197A01G	Gehäusedeckel	400
23	9925792		98667-016		Fußplatte für Stützfuß	
24	9993055		98655-141		Zugfeder links	
25	9956410		98655-054		Stützfußgelenk links	
26	9957315		05106-01-		Stützfuß links	250
27	9992029		05106-05-		Stützfuß links	280
28	9956403		05106-02-		Stützfuß links	300
29	9956404		05106-03-		Stützfuß links	350-450
30	9997815		98655-036		Halteplatte Frontblende	
31	9957299		05577A01-		Gelenkarm links	300-450
32	9992019		05577F01-		Gelenkarm links	280
33	9911069		05577-01-		Gelenkarm links	250
34	9956417		98655-448		Spannstangenhalterung Frontblende	
35	9903355	9994913	06177P300	06177A300	Frontblende	300
36	9996259	9995480	06177P350	06177A350	Frontblende	350
37	9990865	9995928	06177P400	06177A400	Frontblende	400
38	9997362	auf Anfrage	06177P450	06177A450	Frontblende	450
39	9992026	9992025	98655-159	98655-174	Frontblendenverschluss rechts	
40	9925793		98667-017		Fußplatte für Stützfuß	
41	9956408		05106-03A		Stützfuß rechts	350-450
42	9956407		05106-02A		Stützfuß rechts	300
43	9992024		05106-05A		Stützfuß rechts	280
44	9956406		05106-01A		Stützfuß rechts	250
45	9956411		98655-056		Stützfußgelenk rechts	
46	9956445		98655-050		Kunststoffniete VE 2 Stück	
47	9956423		98655-452		Flügelschraube	
48	9990831		98655-757		Kit Stützfußende	
49	9910986		05577-01A		Gelenkarm rechts	250
50	9992021		05577F01A		Gelenkarm rechts	280
51	9957297		05577A01A		Gelenkarm rechts	300-450
52	9993054		98655-143		Zugfeder rechts	
53	9992246	9992027	98655-157	98655-173	Frontblendenverschluss links	

→ Markisentücher auf Anfrage

FIAMMA: F45 TiL 450-550

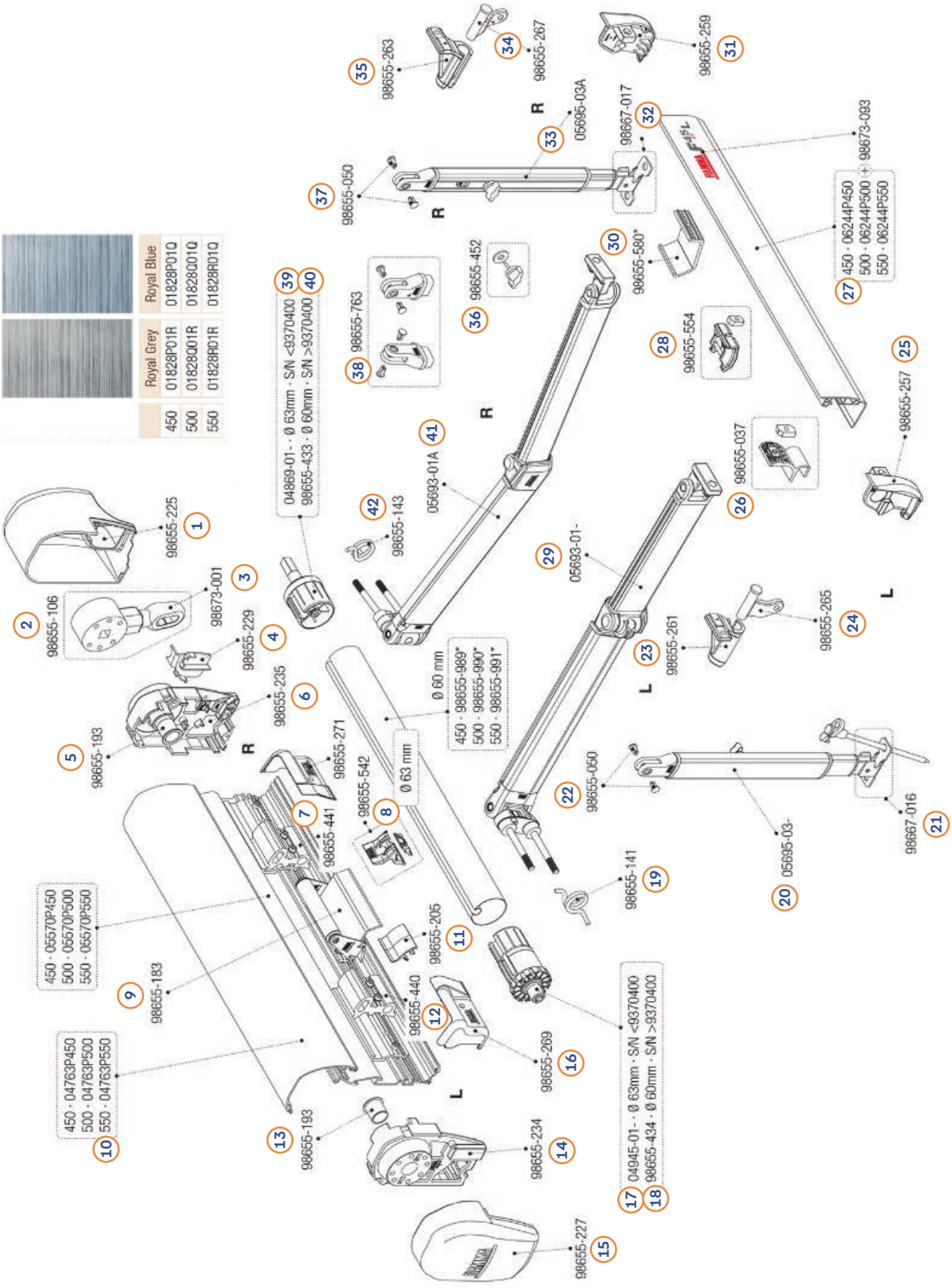

FIAMMA: F45 TiL 450-550

Pos.	Movera-Nr.		Hersteller-Nr.		Artikel-Bezeichnung	Ausführung
	Polar White	Titanium	Polar White	Titanium		
1	9990442	9994826	98655-225	98655-436	Endkappe rechts	
2	9992847		98655-106		Markisengetriebe	
3	9909763		98673-001		Getriebeöse	
4	9992850	9915697	98655-229	98655-439	Komplettierungsstück rechts	
5	9992848		98655-193		Buchsscheibenröhre	
6	9994825		98655-235		Getriebeabdeckung rechts	
7	9912517		98655-441		Halterung innen rechts	
8	9903307		98655-542		Spannstangenhalterung für Gehäuse	
9	9906548		98655-183		Rollenunterstützung	
10	9907598	auf Anfrage	04763P550	04763T550	Gehäusedeckel	550
11	9921716		98655-205		Armrutsche Gehäuse	
12	9924552		98655-440		Halterung innen links	
13	9992848		98655-193		Buchsscheibenröhre	
14	9992849		98655-234		Gehäuseverschluss links	
15	9990443	9990340	98655-227	98655-435	Endkappe links	
16	9910869		98655-269		Halterungsabdeckung innen, links	
17	9992851		04945-01-		Endanschlagsvorrichtung links Ø 63 mm – SN<9370400	
18	9994827		98655-434		Endanschlagsvorrichtung links Ø 60 mm – SN> 9370400	
19	9993055		98655-141		Zugfeder links	
20	9916224		05695-03-		Stützfuß links	
21	9925792		98667-016		Fußplatte für Stützfuß	
22	9956445		98655-050		Kunststoffniete VE 2 Stück	
23	9993470		98655-261		Stützfußhalterung links	
24	9998833		98655-265		Stützfußgelenk links	
25	9998724	9915697	98655-257	98655-437	Frontblendenverschluss links	
26	9911756		98655-037		Halteplatte Frontblende	
27	9992100	auf Anfrage	06244P450	06244-450	Frontblende	450
27	auf Anfrage	auf Anfrage	06244P500	06244-500	Frontblende	500
27	auf Anfrage	9926119	06244P550	06244-550	Frontblende	550
28	9906885		98655-554		Spannstangenhalterung Frontblende	
29	9997414		05693-01-		Gelenkarm links	
30	9994869		98655-580		Kit Frontblendenrutsche	
31	9995470	auf Anfrage	98655-259	98655-438	Frontblendenverschluss rechts	
32	9925793		98667-017		Fußplatte für Stützfuß	
33	9997728		05695-03A		Stützfuß rechts	
34	9998834		98655-267		Stützfußgelenk rechts	
35	9993163		98655-263		Stützfußhalterung rechts	
36	9956423		98655-452		Flügelschraube	
37	9956445		98655-050		Kunststoffniete VE 2 Stück	
38	9995529		98655-763		Kit Stützfußende	
39	9992036		04869-01-		Endanschlagsvorrichtung rechts Ø 63 mm – SN < 9370400	
40	9956397		98655-433		Endanschlagsvorrichtung rechts Ø 60 mm – SN > 9370400	
41	9990856		05693-01A		Gelenkarm rechts	
42	9993054		98655-143		Zugfeder rechts	

→ Markisentücher auf Anfrage

FIAMMA: F45 i 250-400

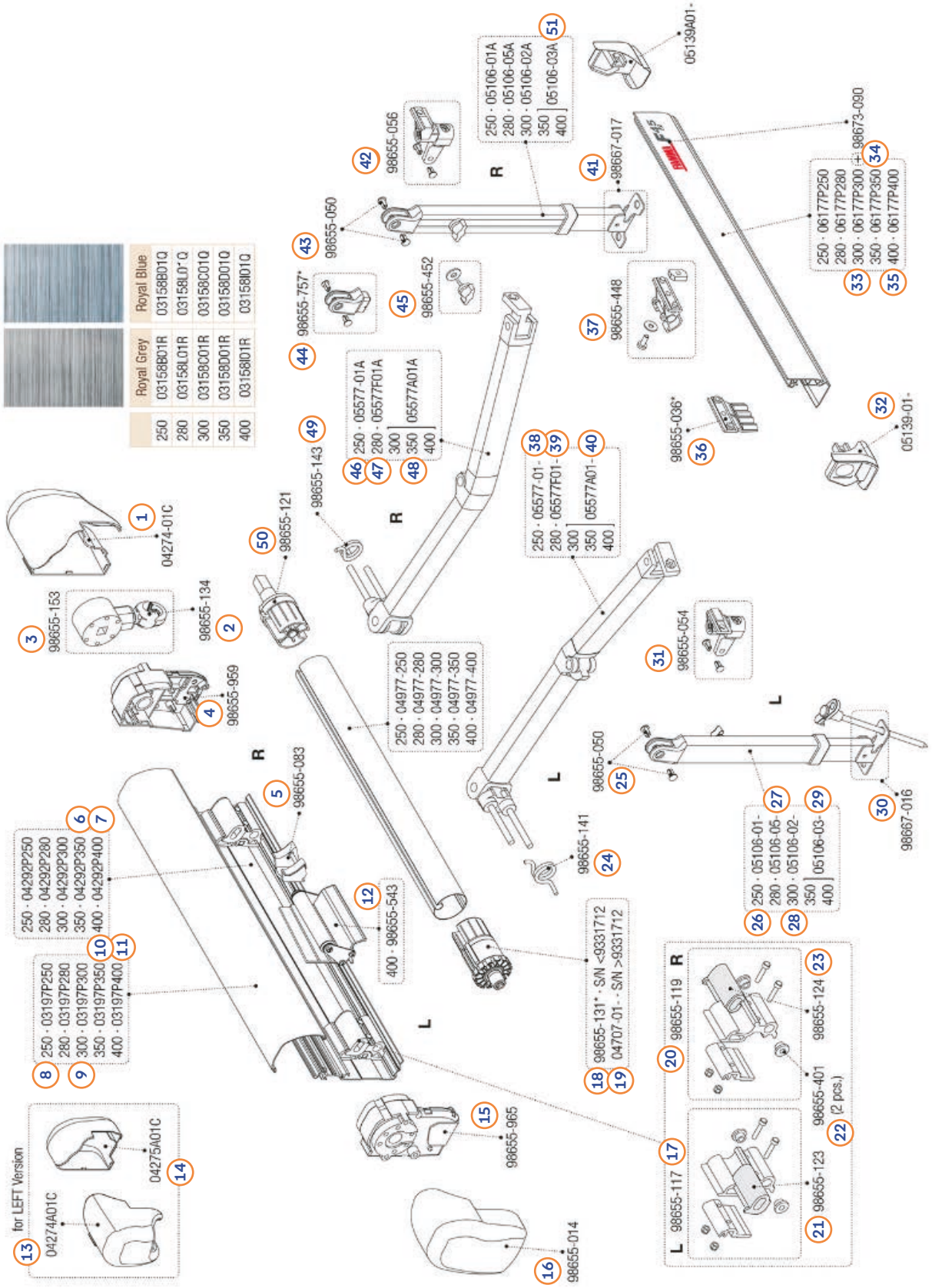

Markisen & Zelte

FIAMMA: F45 i 250-400

Pos.	Movera-Nr.	Hersteller-Nr.	Artikel-Bezeichnung
1	9957294	04274-01C	Getriebeabdeckung
2	9957295	98655-134	Getriebeöse
3	9956385	98655-153	Markisengetriebe
4	9957292	98655-959	Gehäuseverschluß
5	9956394	98655-083	Spannstangenhalterung
6	9905784	04292P350	Gehäuse polar 350
7	9995743	04292P400	Gehäuse 400 cm
8	9906605	03197P250	Gehäusedeckel 250 cm
9	9995343	03197P300	Gehäusedeckel 300 cm
10	9904018	03197P350	Gehäusedeckel 350 cm
11	9990864	03197P400	Gehäusedeckel 400 cm
12	9909867	98655-543	Rollenunterstützung
13	9907993	04274A01C	Endappe links weiß zu F45 linke Ausführung
14	9907994	04275A01C	Endkappe rechts weiß zu F45 linke Ausführung
15	9908066	98655-965	Gehäuseverschluss links zu F45I weiß
16	9957290	98655-014	Abdeckkappe links
17	9997127	98655-117	Halterung links
18	9996603	98655-131	Endanschlagsvorrichtung links Ø 48 mm
19	9995598	04707-01-	Endanschlagsvorrichtung links zu F45 i Serien Nr. < 9331712
20	9998342	98655-119	Halterung rechts
21	9956392	98655-123	Halterungseinsatz links
22	9922604	98655-401	Kit Buchse für innere Halterung (VPE 2 Stück)
23	9956393	98655-124	Halterungseinsatz
24	9993055	98655-141	Zugfeder links
25	9956445	98655-050	Kunststoffniete VE 2 Stück
26	9957315	05106-01-	Stützfuß links 250 cm
27	9992029	05106-05-	Stützfuß links 280 cm
28	9956403	05106-02-	Stützfuß links 300 cm
29	9956404	05106-03-	Stützfuß links 350-400 cm
30	9925792	98667-016	Fußplatte für Stützfuß
31	9956410	98655-054	Stützfußgelenk links
32	9992133	05139-01-	Abdeckung links
33	9903355	06177P300	Frontblende 300 cm weiß
34	9996259	06177P350	Frontblende 350 cm weiß
35	9990865	06177P400	Frontblende 400 cm weiß
36	9997815	98655-036	Halteplatte Frontblende
37	9956417	98655-448	Spannstangenhalterung Frontblende
38	9911069	05577-01-	Gelenkarm links für Fiamma F45-TI 250 Auszug 200
39	9992019	05577F01-	Gelenkarm links 280 cm
40	9957299	05577A01-	Gelenkarm links für Markise 300-400 cm
41	9925793	98667-017	Fußplatte für Stützfuß
42	9956411	98655-056	Stützfußgelenk rechts
43	9956445	98655-050	Kunststoffniete VE 2 Stück
44	9990831	98655-757	Kit Stützfußend
45	9956423	98655-452	Flügelschraube
46	9910986	05577-01A	Gelenkarm rechts
47	9992021	05577F01A	Gelenkarm rechts 280 cm
48	9957297	05577A01A	Gelenkarm rechts 300-400 cm
49	9993054	98655-143	Zugfeder rechts
50	9992017	98655-121	Endanschlagvorrichtung rechts Ø 48 mm
51	9956506	05106-03A	Stützfuß rechts für Markise 350-400 cm

→ Markisentücher auf Anfrage

FIAMMA: F45 iL 450-550

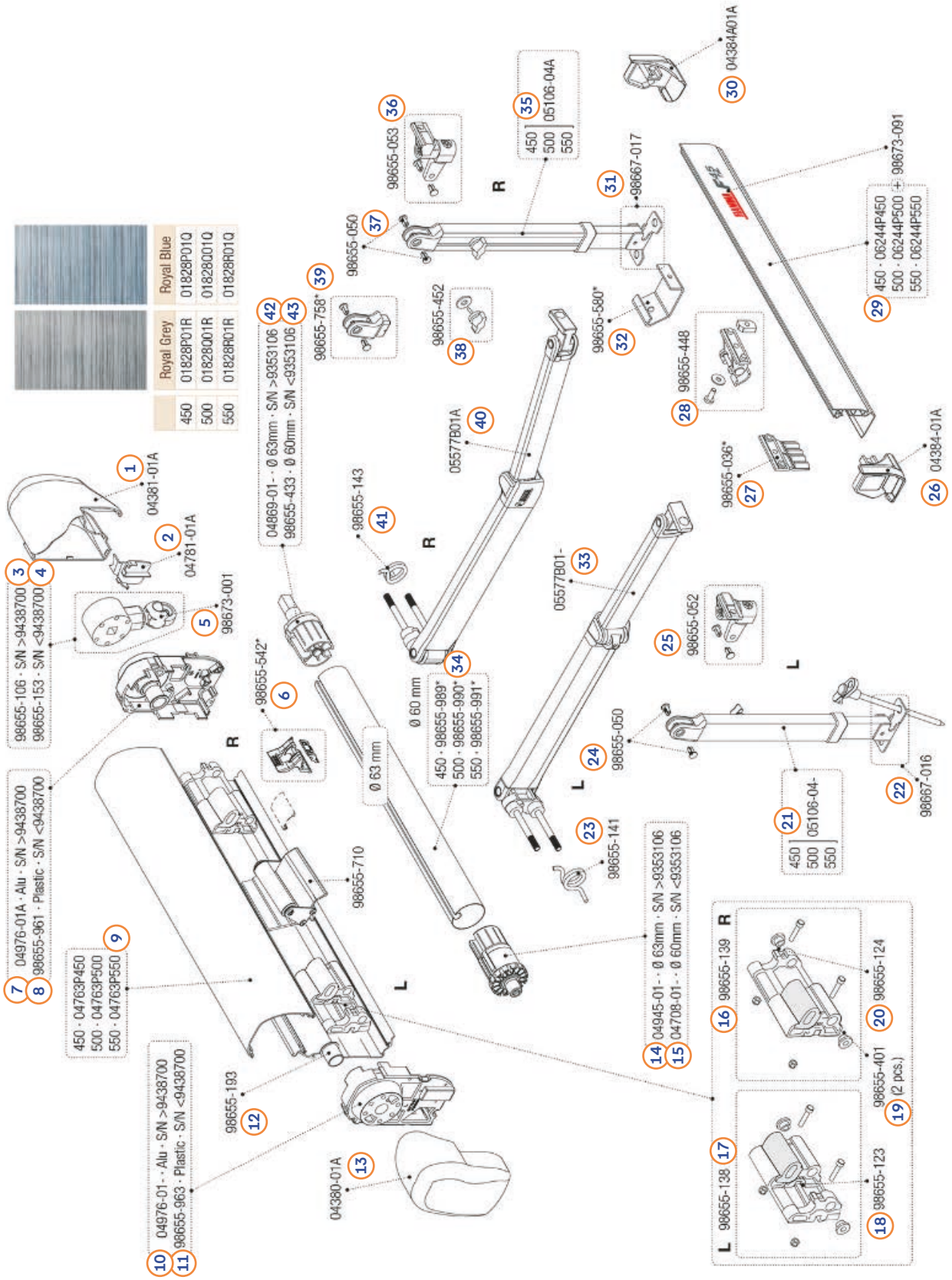

Markisen & Zelte

FIAMMA: F45 iL 450-550

Pos.	Movera-Nr.	Hersteller-Nr.	Artikel-Bezeichnung
1	9957310	04381-01A	Getriebeabdeckung rechts
2	9922768	04781-01A	Verschlussstück rechts
3	9992847	98655-106	Markisengetriebe
4	9956385	98655-153	Markisengetriebe
5	9909763	98673-001	Getriebeöse
6	9903307	98655-542	Spannstangenhalterung für Gehäuse
7	9902917	04976-01A	Gehäuseverschluss rechts zu Markise F1L 400-550
8	9957341	98655-961	Gehäuseverschluss rechts F45 IL
9	9907598	04763P550	Gehäuseabdeckung 550 cm
10	9924800	04976-01-	Gehäuseverschluss links
11	9957340	98655-963	Gehäuseverschluss links
12	9992848	98655-193	Buchsscheibenröhre
13	9957308	04380-01A	Abdeckkappe links
14	9992851	04945-01-	Endanschlagsvorrichtung links Ø 63 mm
15	9994784	04708-01-	Walzenverschluss links
16	9996905	98655-139	Halterung innen rechts
17	9996899	98655-138	Halterung innen links
18	9956392	98655-123	Halterungseinsatz links
19	9922604	98655-401	Kit Buchse für innere Halterung (VPE 2 St.)
20	9956393	98655-124	Halterungseinsatz rechts
21	9956405	05106-04-	Stützfuß links 450-550 cm
22	9925792	98667-016	Fußplatte für Stützfuß
23	9993055	98655-141	Zugfeder links
24	9956445	98655-050	Kunststoffniete VE 2 Stück
25	9956414	98655-052	Stützfußgelenk links
26	9957314	04384-01A	Frontblendenverschluss links
27	9997815	98655-036	Halteplatte Frontblende
28	9956417	98655-448	Spannstangenhalterung Frontblende
29	9992100	06244P450	Frontblende 450 cm
30	9957313	04384A01A	Frontblendenverschluss rechts
31	9925793	98667-017	Fußplatte für Stützfuß
32	9994869	98655-580	Kit Frontblendenrutsche
33	9995538	05577B01-	Gelenkarm links
34	9904164	98655-990	Tuchrolle 500 cm
35	9956409	05106-04A	Stützfuß rechts 450-550 cm
36	9956415	98655-053	Stützfußgelenk rechts
37	9956445	98655-050	Kunststoffniete VE 2 Stück
38	9956423	98655-452	Flügelschraube
39	9908160	98655-758	Kit Stützfußende
40	9998484	05577B01A	Gelenkarm rechts
41	9993054	98655-143	Zugfeder rechts
42	9992036	04869-01-	Endanschlagsvorrichtung rechts Ø 63 mm
43	9956397	98655-433	Endanschlagsvorrichtung rechts Ø 60 mm

→ Markisentücher auf Anfrage

FIAMMA: F80S 290-450

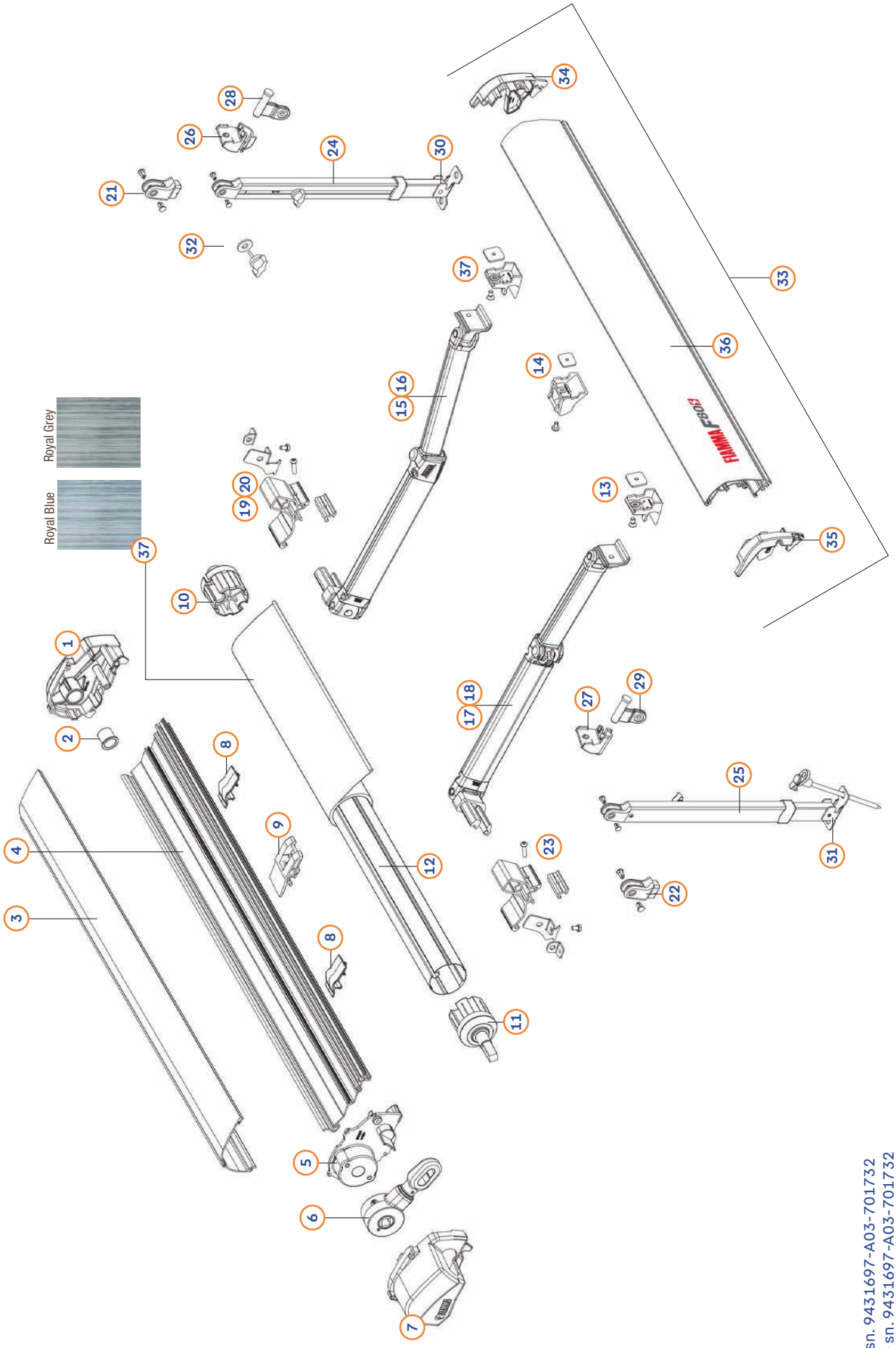

* < sn. 9431697-A03-701732
** > sn. 9431697-A03-701732

FIAMMA: F80S 290-450

Pos.	Movera-Nr.			Hersteller-Nr.			Artikel-Bezeichnung	Ausführung
	Polar White	Titanium	Deep Black	Polar White	Titanium	Deep Black		
1	9934376	9932995	-	98673-198	98673-237	98673-239	Endkappe Gehäuse rechts	
2	9992848	9992848	9992848	98655-193	98655-193	98655-193	Kit Buchsscheibenröhre (1 St.)	
3	auf Anfrage	auf Anfrage	auf Anfrage	98673-211	98673T211	98673H211	Gehäusedeckel	290
3	auf Anfrage	auf Anfrage	auf Anfrage	98673-212	98673T212	98673H212	Gehäusedeckel	320
3	auf Anfrage	auf Anfrage	auf Anfrage	98673-213	98673T213	98673H213	Gehäusedeckel	340
3	auf Anfrage	auf Anfrage	auf Anfrage	98673-215	98673T215	98673H215	Gehäusedeckel	400
3	auf Anfrage	auf Anfrage	auf Anfrage	98673-216	98673T216	98673H216	Gehäusedeckel	425
3	auf Anfrage	auf Anfrage	auf Anfrage	98673-217	98673T217	98673H217	Gehäusedeckel	450
4	auf Anfrage	auf Anfrage	auf Anfrage	98673-218	98673T218	98673H218	Gehäuse	290
4	auf Anfrage	auf Anfrage	auf Anfrage	98673-219	98673T219	98673H219	Gehäuse	320
4	auf Anfrage	auf Anfrage	auf Anfrage	98673-220	98673T220	98673H220	Gehäuse	340
4	auf Anfrage	auf Anfrage	auf Anfrage	98673-221	98673T221	98673H221	Gehäuse	370
4	auf Anfrage	auf Anfrage	auf Anfrage	98673-222	98673T222	98673H222	Gehäuse	400
4	auf Anfrage	auf Anfrage	auf Anfrage	98673-223	98673T223	98673H223	Gehäuse	425
4	auf Anfrage	auf Anfrage	auf Anfrage	98673-224	98673T224	98673H224	Gehäuse	450
5	auf Anfrage	auf Anfrage	auf Anfrage	98673-201	98673T201	98673H201	Gehäuseverschluss links	
6	auf Anfrage	auf Anfrage	auf Anfrage	98673-200	98673-200	98673-200	Kit Getriebe + Öse cc 3:1	
7	9935116	auf Anfrage	9933095	98673-199	98673-238	98673-240	Endkappe Gehäuse links	
8	auf Anfrage	auf Anfrage	auf Anfrage	98673-202	98673-202	98673-202	Armrutsche Gehäuse	
9	auf Anfrage	auf Anfrage	auf Anfrage	98673-248	98673-248	98673-248	Rafterhalterung Gehäuse	
10	9997778	9997778	9997778	98655-281	98655-281	98655-281	Abdeckung rechts Tuchrolle Ø 60	
11	9956397	9956397	9956397	98655-433	98655-433	98655-433	Endanschlagsvorrichtung Ø 60	
12	auf Anfrage	auf Anfrage	auf Anfrage	98673-111	98673-111	98673-111	Tuchrolle Ø 60	290
12	auf Anfrage	auf Anfrage	auf Anfrage	98673-112	98673-112	98673-112	Tuchrolle Ø 60	320
12	auf Anfrage	auf Anfrage	auf Anfrage	98673-113	98673-113	98673-113	Tuchrolle Ø 60	340
12	auf Anfrage	auf Anfrage	auf Anfrage	98673-114	98673-114	98673-114	Tuchrolle Ø 60	370
12	auf Anfrage	auf Anfrage	auf Anfrage	98673-115	98673-115	98673-115	Tuchrolle Ø 60	400
12	auf Anfrage	auf Anfrage	auf Anfrage	98673-241	98673-241	98673-241	Tuchrolle Ø 60	425
12	auf Anfrage	auf Anfrage	auf Anfrage	98673-116	98673-116	98673-116	Tuchrolle Ø 60	450
13	9935713	9935713	9935713	98673-208	98673-208	98673-208	Blockierungskit Stützfuß	
14	auf Anfrage	auf Anfrage	auf Anfrage	98673-249	98673-249	98673-249	Rafterhalterung Frontblende	
15	auf Anfrage	auf Anfrage	auf Anfrage	98673-227	98673-227	98673-227	Gelenkarm rechts (für Auszug 200 mm) *	290
15	auf Anfrage	auf Anfrage	auf Anfrage	98673-228	98673-228	98673-228	Gelenkarm rechts (für Auszug 250 mm) **	320-450
16	auf Anfrage	auf Anfrage	auf Anfrage	98673-243	98673-243	98673-243	Gelenkarm rechts (für Auszug 200 mm) *	290
16	9935799	9935799	9935799	98673-245	98673-245	98673-245	Gelenkarm rechts (für Auszug 250 mm) **	320-450
17	auf Anfrage	auf Anfrage	auf Anfrage	98673-225	98673-225	98673-225	Gelenkarm links (für Auszug 200 mm) *	290
17	auf Anfrage	auf Anfrage	auf Anfrage	98673-226	98673-226	98673-226	Gelenkarm links (für Auszug 250 mm) **	320-450

Pos.	Movera-Nr.			Hersteller-Nr.			Artikel-Bezeichnung	Ausführung
	Polar White	Titanium	Deep Black	Polar White	Titanium	Deep Black		
18	auf Anfrage	auf Anfrage	auf Anfrage	98673-242	98673-242	98673-242	Gelenkarm links (für Auszug 200 mm) *	290
18	auf Anfrage	auf Anfrage	auf Anfrage	98673-244	98673-244	98673-244	Gelenkarm links (für Auszug 250 mm) **	320-450
19	9933914	9933914	9933914	98673-203	98673-203	98673-203	Shock Absorber links/rechts *	
20	auf Anfrage	auf Anfrage	auf Anfrage	98673-246	98673-246	98673-246	Shock Absorber links/rechts **	
21	9907068	9907068	9907068	98655-576	98655-576	98655-576	Stützfußgelenkendstück rechts	
22	9909528	9909528	9909528	98655-575	98655-575	98655-575	Stützfußgelenkendstück links	
23	9956445	9956445	9956445	98655-050	98655-050	98655-050	Kunsstoffniete für Stützfußgelenke	
24	9924058	9924058	9924058	98667-02A	98667-02A	98667-02A	Stützfuß rechts	290
24	9927089	9927089	9927089	98667-03A	98667-03A	98667-03A	Stützfuß rechts	320-340
24	auf Anfrage	auf Anfrage	auf Anfrage	98677-04A	98677-04A	98677-04A	Stützfuß rechts	370-450
25	auf Anfrage	auf Anfrage	auf Anfrage	98667-02-	98667-02-	98667-02-	Stützfuß links	290
25	9927088	9927088	9927088	98667-03-	98667-03-	98667-03-	Stützfuß links	320-340
25	9919741	9919741	9919741	98677-04-	98677-04-	98677-04-	Stützfuß links	370-450
26	9956631	9956631	9956631	98673C205	98673C205	98673C205	Stützfußhalterung rechts	
27	9956632	9956632	9956632	98673C204	98673C204	98673C204	Stützfußhalterung links	
28	9933351	9933351	9933351	98673-207	98673-207	98673-207	Stützfußgelenk rechts	
29	9932998	9932998	9932998	98673-206	98673-206	98673-206	Stützfußgelenk links	
30	9921665	9921665	9921665	98667-017	98667-017	98667-017	Stützfußplättchen rechts	
31	9921664	9921664	9921664	98667-016	98667-016	98667-016	Stützfußplättchen links	
32	9934190	9934190	9934190	98655-452	98655-452	98655-452	Rändelschraube für Stützfuß	
33	auf Anfrage	auf Anfrage	auf Anfrage	98673-229	98673T229	98673H229	Frontblende inkl. Endkappen und Aufkleber	290
33	auf Anfrage	auf Anfrage	auf Anfrage	98673-230	98673T230	98673H230	Frontblende inkl. Endkappen und Aufkleber	320
33	auf Anfrage	auf Anfrage	auf Anfrage	98673-231	98673T231	98673H231	Frontblende inkl. Endkappen und Aufkleber	340
33	auf Anfrage	auf Anfrage	9934591	98673-232	98673T232	98673H232	Frontblende inkl. Endkappen und Aufkleber	370
33	auf Anfrage	9936011	9934443	98673-233	98673T233	98673H233	Frontblende inkl. Endkappen und Aufkleber	400
33	auf Anfrage	auf Anfrage	auf Anfrage	98673-234	98673T234	98673H234	Frontblende inkl. Endkappen und Aufkleber	425
33	auf Anfrage	auf Anfrage	auf Anfrage	98673-235	98673T235	98673H235	Frontblende inkl. Endkappen und Aufkleber	450
34	9932996	auf Anfrage	9933496	98673-210	98673T210	98673H210	Endkappe Frontblende rechts	
35	9932997	auf Anfrage	9933094	98673-209	98673T209	98673H209	Endkappe Frontblende links	
36	9936010	9936010	9936010	98673-236	98673-236	98673H236	Aufkleber Fiamma F80S	
	Royal Grey	Royal Blue		Royal Grey	Royal Blue			
37	auf Anfrage	auf Anfrage		01830A01R	01830A01Q		Markisentuch	290
37	9925735	auf Anfrage		01830B01R	01830B01Q		Markisentuch	320
37	9926512	9925196		01830C01R	01830C01Q		Markisentuch	340
37	9924542	9927248		01830D01R	01830D01Q		Markisentuch	370
37	9906106	auf Anfrage		01830E01R	01830E01Q		Markisentuch	400
37	auf Anfrage	auf Anfrage		01830F01R	01830F01Q		Markisentuch	425
37	auf Anfrage	auf Anfrage		01830G01R	01830G01Q		Markisentuch	450

FIAMMA: F40 van 270

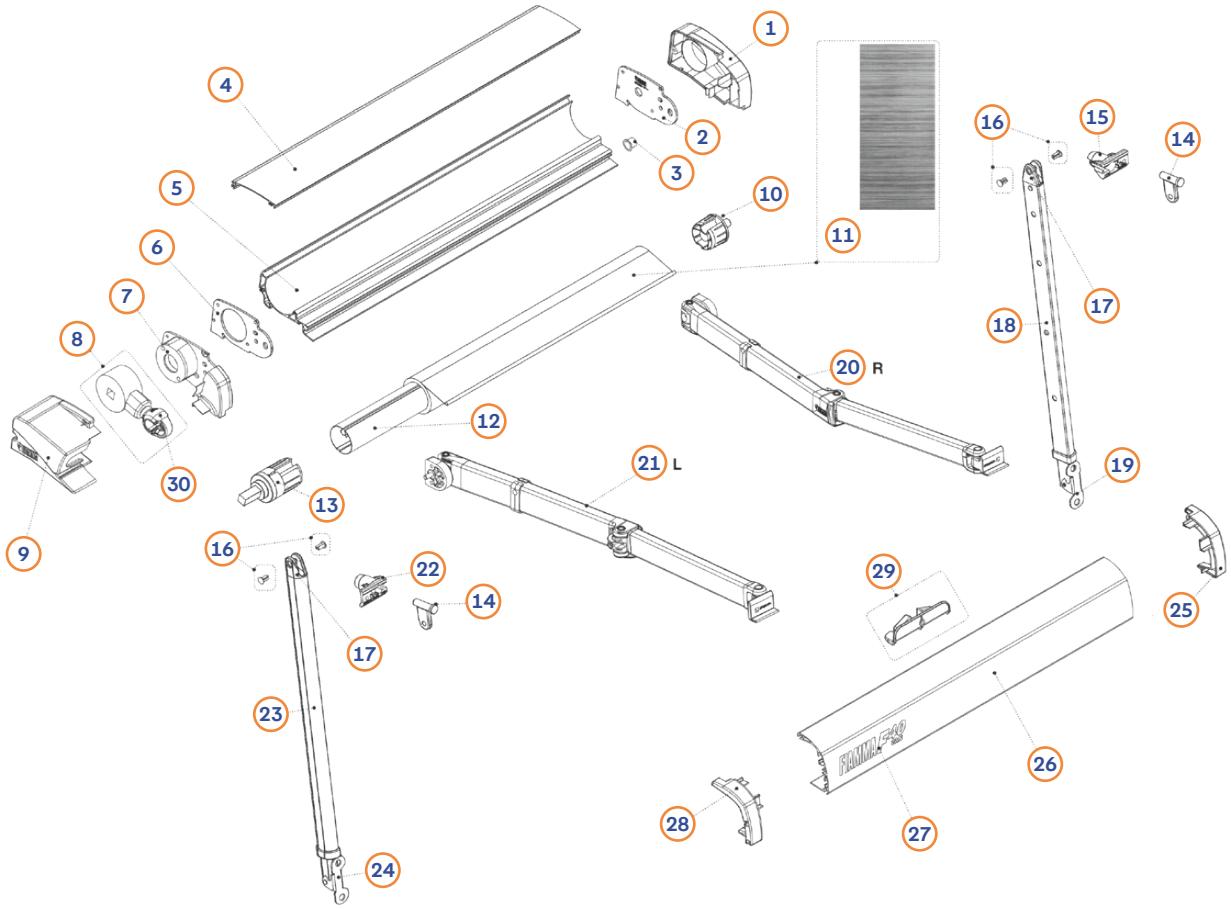

Pos.	Movera-Nr.	Hersteller-Nr.	Artikel-Bezeichnung
1	9925980	98673H041	Endkappe Markisengehäuse rechts Fb. Deep Black
2	auf Anfrage	98673-147	Gehäuseverschluss rechts
3	auf Anfrage	98673-145	Buchsscheibenröhre
4	auf Anfrage	98673H020	Gehäusendeckel 270 Fb. Deep Black
5	auf Anfrage	98673H010	Gehäuse 270 Fb. Deep Black
6	auf Anfrage	98673-146	Gehäuseverschluss links
7	auf Anfrage	98673H042	Gehäuseverschluss Getriebe links
8	auf Anfrage	98673H005	Kit Getriebe + Öse
9	9925979	98673H040	Endkappe Markisengehäuse links Fb. Deep Black
10	auf Anfrage	98673-149	Führung rechts Tuchrolle
11	auf Anfrage	07641A01R	Markisentuch 270 Fb. Royal Grey
12	auf Anfrage	98673-160	Tuchrolle 270
13	auf Anfrage	98673-148	Führung links Tuchrolle
14	9934316	98673-152	Stützfußgelenk (rechts und links verwendbar)
15	9933855	98673-151	Stützfußhalterung rechts
16	9956445	98655-050	Kunstsoffniete für Stützfußgelenk (rechts und links verwendbar)
17	9990853	98655-217	Stützfußendstück (rechts und links verwendbar)
18	auf Anfrage	98667-11A	Stützfuß rechts
19	9921665	98667-017	Stützfußplättchen rechts
20	auf Anfrage	98667-10A	Gelenkarm rechts Auszug 225 cm
21	auf Anfrage	98667-10-	Gelenkarm links Auszug 225 cm
22	9928258	98673-150	Stützfußhalterung links
23	auf Anfrage	98667-11-	Stützfuß links
24	9921664	98667-016	Stützfußplättchen links
25	9933839	98673H012	Endkappe Frontblende rechts Fb. Deep Black
26	auf Anfrage	98673H037	Frontblende 270 Fb. Deep Black
27	auf Anfrage	98673-099	Aufkleber Fiamma F40van
28	9933886	98673H011	Endkappe Frontblende links Fb. Deep Black
29	auf Anfrage	98673-153	Abstützplättchen Stützfuß
30	9914633	98655-137	Getriebeöse

FIAMMA: F65S 260-400

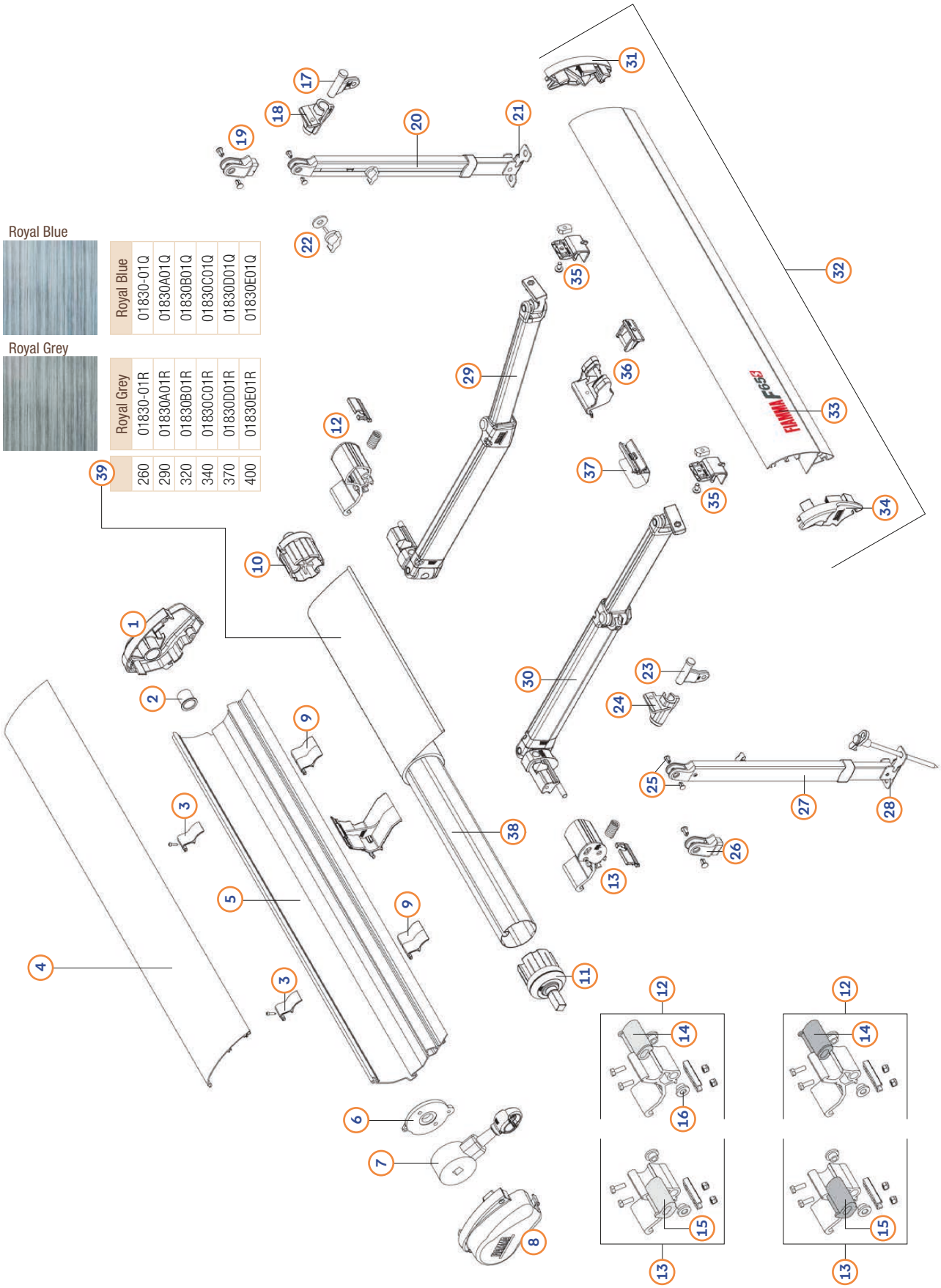

Pos.	Movera-Nr.			Hersteller-Nr.			Artikel-Bezeichnung	Ausführung
	Polar White	Titanium	Deep Black	Polar White	Titanium	Deep Black		
1	9997584	9997584	9997584	98655-309	98655-309	98655-309	Endkappe rechts	
2	9992848	9992848	9992848	98655-193	98655-193	98655-193	Buchsscheibenröhre	
3	9906753	9906753	9906753	98655-571	98655-571	98655-571	Blockierungskit Gehäusedeckel VE = 2 St.	370-400
4	auf Anfrage	-	-	98673-180	-		Gehäusedeckel	260
4	auf Anfrage	-	auf Anfrage	98673-181	-	98673H181	Gehäusedeckel	290
4	auf Anfrage	auf Anfrage	auf Anfrage	98673-182	98673T182	98673H182	Gehäusedeckel	320
4	auf Anfrage	9935187	auf Anfrage	98673-183	98673T183	-	Gehäusedeckel	340
4	auf Anfrage	auf Anfrage	9932638	98673-184	98673T184	98673H184	Gehäusedeckel	370
4	auf Anfrage	auf Anfrage	9931237	98673-185	98673T185	98673H185	Gehäusedeckel	400
5	auf Anfrage	-	-	98673-060	-	-	Gehäuse	260
5	auf Anfrage	-	auf Anfrage	98673-061	-	98673H061	Gehäuse	290
5	auf Anfrage	auf Anfrage	auf Anfrage	98673-062	98673T062	98673H062	Gehäuse	320
5	auf Anfrage	auf Anfrage	-	98673-063	98673T063	-	Gehäuse	340
5	auf Anfrage	9907503	auf Anfrage	98673-064	98673T064	98673H064	Gehäuse	370
5	auf Anfrage	auf Anfrage	9922726	98673-065	98673T065	98673H065	Gehäuse	400
6	9935961	9935961	9935961	98655-195	98655-195	98655-195	Flansch für Getriebe	
7	9997780	9997781	9922518	98655-201	98655-203	98655-204	Getriebe mit Öse	
8	9997520	9997779	9904151	98655-307	98655-329	98655-341	Endkappe links	
9	9917604	9917604	9917604	98655-285	98655-285	98655-285	Kit Armrutsche, VE = 1 St.	
10	9997778	9997778	9997778	98655-281	98655-281	98655-281	Abdeckung rechts Tuchrolle Ø 60	
11	9917099	9917099	9917099	98655-279	98655-279	98655-279	Endanschlagsvorrichtung Ø 60	
12	9926209	9926209	9926209	98667-011	98667-011	98667-011	Shock Absorber links *	
12	9926209	9926209	9926209	98655-289	98655-289	98655-289	Shock Absorber links **	260-400
12	9906857	9906857	9906857	98655-893	98655-893	98655-893	Shock Absorber links **	370
13	auf Anfrage	auf Anfrage	auf Anfrage	98677-010	98677-010	98677-010	Shock Absorber rechts *	
13	auf Anfrage	auf Anfrage	auf Anfrage	98655-287	98655-287	98655-287	Shock Absorber rechts **	260-400
13	9909320	9909320	9909320	98655-862	98655-862	98655-862	Shock Absorber rechts **	370
14	9998253	9998253	9998253	98655-445	98655-445	98655-445	Halterungseinsatz zu Shock Absorber rechts **	260-340,400
14	9904205	9904205	9904205	98655-865	98655-865	98655-865	Halterungseinsatz zu Shock Absorber rechts **	370
15	9904218	9904218	9904218	98655-444	98655-444	98655-444	Halterungseinsatz zu Shock Absorber links **	260--,400
15	9905165	9905165	9905165	98655-864	98655-864	98655-864	Halterungseinsatz zu Shock Absorber links **	370

* nur für Vers. 015 - S/N > 9364100 (F701732A03)
** nur für Vers. 011 - S/N < 9319000 (F701732)

Pos.	Movera-Nr.			Hersteller-Nr.			Artikel-Bezeichnung	Ausführung
	Polar White	Titanium	Deep Black	Polar White	Titanium	Deep Black		
16	9922604	9922604	9922604	98655-401	98655-401	98655-401	Buchse zu Shock Absorber **	
17	9997783	9997783	9997783	98655-487	98655-487	98655-487	Stützfußgelenk rechts	
18	9997782	9997782	9997782	98655-479	98655-479	98655-479	Stützfußhalterung rechts	
19	9907068	9907068	9907068	98655-576	98655-576	98655-576	Stützfußgelenkendstück rechts	
20	9924058	9924058	9924058	98667-02A	98667-02A	98667-02A	Stützfuß rechts	260-290
20	9927089	9927089	9927089	98667-03A	98667-03A	98667-03A	Stützfuß rechts	320-340
20	9922694	9922694	9922694	98667-04A	98667-04A	98667-04A	Stützfuß rechts	370-400
21	9925793	9925793	9925793	98667-017	98667-017	98667-017	Stützfußplättchen rechts	
22	9956423	9956423	9956423	98655-452	98655-452	98655-452	Rändelschraube für Stützfuß	
23	9998159	9998159	9998159	98655-486	98655-486	98655-486	Stützfußgelenk links	
24	9997788	9997788	9997788	98655-478	98655-478	98655-478	Stützfußhalterung links	
25	9956445	9956445	9956445	98655-050	98655-050	98655-050	Kunsstoffniete für Stützfußgelenke	
26	9909528	9909528	9909528	98655-575	98655-575	98655-575	Stützfußgelenkendstück links	
27	auf Anfrage	auf Anfrage	auf Anfrage	98667-02-	98667-02-	98667-02-	Stützfuß links	260-290
27	9927088	9927088	9927088	98667-03-	98667-03-	98667-03-	Stützfuß links	320-340
27	9919741	9919741	9919741	98667-04-	98667-04-	98667-04-	Stützfuß links	370-400
28	9925792	9925792	9925792	98667-016	98667-016	98667-016	Stützfußplättchen links	
29	auf Anfrage	auf Anfrage	auf Anfrage	98667-05A	98667-05A	98667-05A	Gelenkarm rechts *	260-290
29	auf Anfrage	auf Anfrage	auf Anfrage	98673A002	98673A002	98673A002	Gelenkarm rechts **	260-290
29	9923480	9923480	9923480	98667-06A	98667-06A	98667-06A	Gelenkarm rechts *	320-400
29	9997104	9997104	9997104	98673A003	98673A003	98673A003	Gelenkarm rechts **	320-400
30	auf Anfrage	auf Anfrage	auf Anfrage	98667-05-	98667-05-	98667-05-	Gelenkarm links *	260-290
30	auf Anfrage	auf Anfrage	auf Anfrage	98673-002	98673-002	98673-002	Gelenkarm links **	260-290
30	9924045	9924045	9924045	98667-06-	98667-06-	98667-06-	Gelenkarm links *	320-400
30	9902992	9902992	9902992	98673-003	98673-003	98673-003	Gelenkarm links **	320-400
31	9997784	9997785	9901668	98655-321	98655-339	98655-409	Endkappe Frontblende rechts	
32	auf Anfrage	-	-	98673-049	-	-	Frontblende inkl. Endkappen und Aufkleber	260
32	auf Anfrage	-	auf Anfrage	98673-050	-	98673H050	Frontblende inkl. Endkappen und Aufkleber	290
32	9932378	auf Anfrage	auf Anfrage	98673-051	98673T051	98673H051	Frontblende inkl. Endkappen und Aufkleber	320
32	auf Anfrage	9929254	-	98673-052	98673T052	-	Frontblende inkl. Endkappen und Aufkleber	340
32	9929664	9907483	9927349	98673-053	98673T053	98673H053	Frontblende inkl. Endkappen und Aufkleber	370

Pos.	Movera-Nr.			Hersteller-Nr.			Artikel-Bezeichnung	Ausführung
	Polar White	Titanium	Deep Black	Polar White	Titanium	Deep Black		
32	auf Anfrage	9906105	auf Anfrage	98673-054	98673T054	98673H054	Frontblende inkl. Endkappen und Aufkleber	400
33	9929183	9929183	auf Anfrage	98673-086	98673-086	98673-163	Aufkleber F65S	
34	9997786	9997787	9901669	98655-319	98655-337	98655-408	Endkappe Frontblende links	
35	9908304	9908304	9908304	98655-301	98655-301	98655-301	Stützfuß Halteplatte an Frontblende	
36	9907576	9907576	9907576	98655-877	98655-877	98655-877	Kit Spannstangenhalterung Rafter LED	
37	9926427	9926427	9926427	98655-327	98655-327	98655-327	Frontblendenrutsche	400
38	auf Anfrage	-	-	98673-110	-	-	Tuchrolle	260
38	auf Anfrage	auf Anfrage	auf Anfrage	98673-111	98673-111	98673-111	Tuchrolle	290
38	auf Anfrage	auf Anfrage	auf Anfrage	98673-112	98673-112	98673-112	Tuchrolle	320
38	auf Anfrage	auf Anfrage	-	98673-113	98673-113	-	Tuchrolle	340
38	auf Anfrage	auf Anfrage	auf Anfrage	98673-114	98673-114	98673-114	Tuchrolle	370
38	auf Anfrage	auf Anfrage	auf Anfrage	98673-115	98673-115	98673-115	Tuchrolle	400
	Royal Grey	Royal Blue		Royal Grey	Royal Blue			
39	auf Anfrage	9927247		01830-01R	01830-01Q		Markisentuch	260
39	auf Anfrage	auf Anfrage		01830A01R	01830A01Q		Markisentuch	290
39	9925735	auf Anfrage		01830B01R	01830B01Q		Markisentuch	320
39	9925196	auf Anfrage		01830C01R	01830C01Q		Markisentuch	340
39	9924542	9927248		01830D01R	01830D01Q		Markisentuch	370
39	9906106	auf Anfrage		01830E01R	01830E01Q		Markisentuch	400

* nur für Vers. 015 - S/N > 9364100 (F701732A03)
** nur für Vers. 011 - S/N < 9319000 (F701732)

+49 (0)7524 700-0, info@movera.com

FIAMMA: F65L 400-490

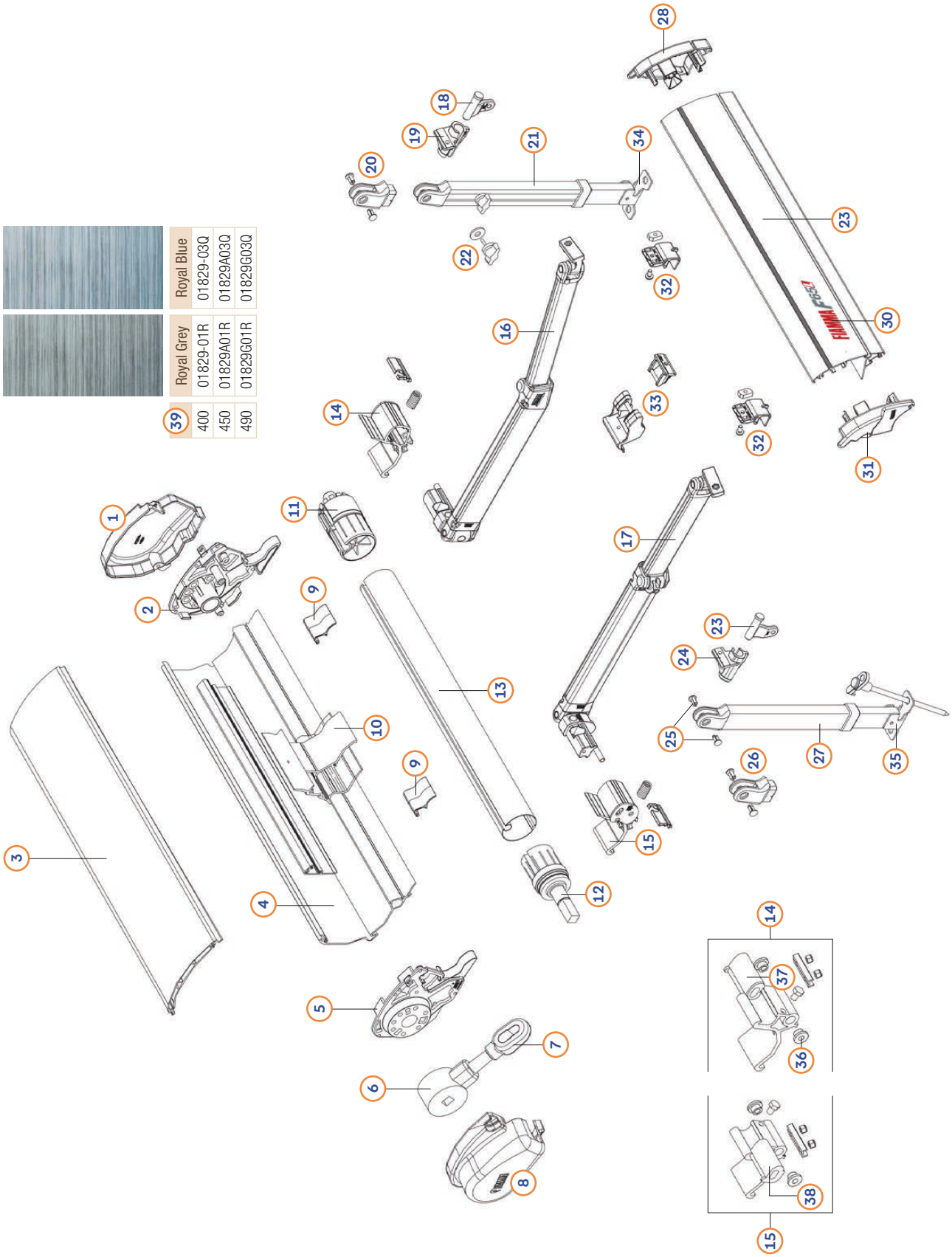

Pos.	Movera-Nr.			Hersteller-Nr.			Artikel-Bezeichnung	Ausführung
	Polar White	Titanium	Deep Black	Polar White	Titanium	Deep Black		
1	auf Anfrage	auf Anfrage	auf Anfrage	98667-039	98667-041	98667-043	Endkappe Gehäuse rechts *	
1	9957317	9992034	-	98655-426	98655-461	-	Endkappe Gehäuse rechts **, ***	
2	9993616	9993616	9993616	98655-424	98655-424	98655-424	Gehäuseverschluss rechts	
3	auf Anfrage	auf Anfrage	auf Anfrage	98655E020	98655E021	98655E022	Gehäusedeckel *	400
3	auf Anfrage	9918430	-	98655E998	98655E999	-	Gehäusedeckel **, ***	400
3	auf Anfrage	auf Anfrage	auf Anfrage	98655F020	98655F021	98655F022	Gehäusedeckel *	450
3	9934926	9929339	-	98655F998	98655F999	-	Gehäusedeckel **, ***	450
3	auf Anfrage	auf Anfrage	auf Anfrage	98655G020	98655G021	98655G022	Gehäusedeckel *	490
3	auf Anfrage	auf Anfrage	-	98655G998	98655G999	-	Gehäusedeckel **, ***	490
4	auf Anfrage	auf Anfrage	auf Anfrage	98655E997	98655E997	98655E997	Gehäuse	
5	auf Anfrage	auf Anfrage	auf Anfrage	99655-423	99655-423	99655-423	Gehäuseverschluss links	
6	auf Anfrage	auf Anfrage	auf Anfrage	9865-333	9865-333	9865-333	Getriebe mit Öse	
7	9909763	9909763	9909763	98673-001	98673-001	98673-001	Öse	
8	auf Anfrage	9933354	auf Anfrage	98667-038	98667-040	98667-042	Endkappe Gehäuse links *	
8	9957316	9992032	-	98655-425	98655-459	-	Endkappe Gehäuse links **, ***	
9	9917604	9917604	9917604	98655-285	98655-285	98655-285	Kit Armrutsche, VE = 1 St.	
10	auf Anfrage	auf Anfrage	auf Anfrage	98655-455	98655-455	98655-455	Rutsche Tuchrolle im Gehäuse	
11	9994827	9994827	9994827	98655-434	98655-434	98655-434	Abdeckung rechts Tuchrolle Ø 60	
12	9956397	9956397	9956397	98655-433	98655-433	98655-433	Endanschlagsvorrichtung Ø 60	
13	auf Anfrage	auf Anfrage	auf Anfrage	98664-01-	98664-01-	98664-01-	Tuchrolle Ø 60 *	400
13	auf Anfrage	auf Anfrage	auf Anfrage	98673-115	98673-115	98673-115	Tuchrolle Ø 60 **, ***	400
13	auf Anfrage	auf Anfrage	auf Anfrage	98673-116	98673-116	98673-116	Tuchrolle Ø 60	450
13	auf Anfrage	auf Anfrage	auf Anfrage	98673-117	98673-117	98673-117	Tuchrolle Ø 60	490
14	auf Anfrage	auf Anfrage	auf Anfrage	98667-013	98667-013	98667-013	Shock Absorber rechts *, **	
14	9998099	9998099	-	98655-443	98655-443	-	Shock Absorber rechts ***	
15	auf Anfrage	auf Anfrage	auf Anfrage	98667-012	98667-012	98667-012	Shock Absorber links *, **	
15	9999683	9999683	-	98655-442	98655-442	-	Shock Absorber links ***	
16	9923480	9923480	9923480	98667-06A	98667-06A	98667-06A	Gelenkarm rechts *, **	
16	9997104	9997104	-	98673A003	98673A003	-	Gelenkarm rechts ***	
17	9924045	9924045	9924045	98667-06-	98667-06-	98667-06-	Gelenkarm links *, **	
17	9902992	9902992	-	98673-003	98673-003	-	Gelenkarm links ***	
18	9997783	9997783	9997783	98655-487	98655-487	98655-487	Stützfußgelenk rechts	

* nur für Vers. 18
** nur für Vers. 015 - S/N > 9368000
*** nur für Vers. 011 - S/N < 9368000

+49 (0)7524 700-0, info@movera.com

Pos.	Movera-Nr.			Hersteller-Nr.			Artikel-Bezeichnung	Ausführung
	Polar White	Titanium	Deep Black	Polar White	Titanium	Deep Black		
19	9997782	9997782	9997782	98655-479	98655-479	98655-479	Stützfußhalterung rechts	
20	9907068	9907068	9907068	98655-576	98655-576	98655-576	Stützfußgelenkendstück rechts	
21	9922694	9922694	9922694	98667-04A	98667-04A	98667-04A	Stützfuß rechts	
22	9956423	9956423	9956423	98655-452	98655-452	98655-452	Rändelschraube für Stützfuß	
23	9998159	9998159	9998159	98655-486	98655-486	98655-486	Stützfußgelenk links	
24	9997788	9997788	9997788	98655-478	98655-478	98655-478	Stützfußhalterung links	
25	9956445	9956445	9956445	98655-050	98655-050	98655-050	Kunsstoffniete für Stützfußgelenke	
26	9909528	9909528	9909528	98655-575	98655-575	98655-575	Stützfußgelenkendstück links	
27	9919741	9919741	9919741	98667-04-	98667-04-	98667-04-	Stützfuß links	
28	auf Anfrage	auf Anfrage	auf Anfrage	98666-02-	98666-02T	98666-02H	Endkappe Frontblende rechts *	
28	9921469	9924013	-	98666-01-	98666T01-	-	Endkappe Frontblende rechts **, ***	
29	auf Anfrage	auf Anfrage	auf Anfrage	98655E030	98655E031	98655E032	Frontblende *	
29	auf Anfrage	auf Anfrage	-	98662-01-	98663-01-	-	Frontblende **, ***	
29	auf Anfrage	auf Anfrage	auf Anfrage	98655F030	98655F031	98655F032	Frontblende *	
29	auf Anfrage	auf Anfrage	-	98662-02-	98663-02-	-	Frontblende **, ***	
29	auf Anfrage	auf Anfrage	auf Anfrage	98655G030	98655G031	98655G032	Frontblende *	
29	auf Anfrage	auf Anfrage	-	98662-03-	98663-03-	-	Frontblende **, ***	
30	auf Anfrage	auf Anfrage	auf Anfrage	98673-085	98673-085	98673-164	Aufkleber F65L	
31	auf Anfrage	9933353	auf Anfrage	98665-02-	98665-02T	98655-02H	Endkappe Frontblende links *	
31	9915797	9918249	-	98665-01-	98665T01-	-	Endkappe Frontblende links **, ***	
32	9908304	9908304	9908304	98655-301	98655-301	98655-301	Stützfuß Halteplatte an Frontblende	
33	9907576	9907576	9907576	98655-877	98655-877	98655-877	Kit Spannstangenhalterung Rafter LED	
34	9921665	9921665	9921665	98667-017	98667-017	98667-017	Stützfußplättchen rechts	
35	9921664	9921664	9921664	98667-016	98667-016	98667-016	Stützfußplättchen links	
36	9922604	9922604	-	98655-401	98655-401	-	Buchse zu Shock Absorber ***	
37	9998253	9998253	-	98655-445	98655-445	-	Halterungseinsatz zu Shock Absorber rechts ***	
38	9904218	9904218	-	98655-444	98655-444	-	Halterungseinsatz zu Shock Absorber links ***	
	Royal Gray	Royal Blue		Royal Gray	Royal Blue			
39	9910292	auf Anfrage		01829-01R	01829-01Q		Markisentuch	400
39	9933997	auf Anfrage		01829A01R	01829A01Q		Markisentuch	450
39	9927847	auf Anfrage		01829G01R	01829G01Q		Markisentuch	490

* nur für Vers. 18
** nur für Vers. 015 - S/N > 9368000
*** nur für Vers. 011 - S/N < 9368000

FIAMMA: F45 ZIP und CS ZIP – Markise und Privacy Room Rooms

Movera-Nr.		Hersteller-Nr.		Artikel-Bezeichnung
Royal Grey	Royal Blue	Royal Grey	Royal Blue	
9952591	auf Anfrage	05720B02R	05720B02Q	Fiamma ZIP S 300 - Polar White (incl. Privacy Room Medium)
9928379	auf Anfrage	06463A01R	06463A01Q	Markise F45s ZIP 300
auf Anfrage		07352-01-		Privacy Room Fiamma ZIP 300 M
9952592	9934256	05720C02R	05720C02Q	Fiamma ZIP S 350 - Polar White (incl. Privacy Room Medium)
9925992	9925885	06463B01R	06463B01Q	Markise F45s ZIP 350
auf Anfrage		07352-02-		Privacy Room Fiamma ZIP 350 M
9952593	auf Anfrage	05720D02R	05720D02Q	Fiamma ZIP L 400 - Polar White (incl. Privacy Room Medium)
9926231	9933836	06531-01R	06531-01Q	Markise F45L ZIP 400
auf Anfrage		07352-03-		Privacy Room Fiamma ZIP 400 M
9952594	auf Anfrage	05720E02R	05720E02Q	Fiamma ZIP L 450 - Polar White (incl. Privacy Room Medium)
9911228	auf Anfrage	06531A01R	06531A01Q	Markise F45L ZIP 450
auf Anfrage		07352-04-		Privacy Room Fiamma ZIP 450 M
9952595	auf Anfrage	05720B03R	05720B03Q	Fiamma ZIP S 300 - Polar White (incl. Privacy Room Large)
9928379	auf Anfrage	06463A01R	06463A01Q	Markise F45s ZIP 300
auf Anfrage		07352A01-		Privacy Room Fiamma ZIP 300 L
9952596	auf Anfrage	05720C03R	05720C03Q	Fiamma ZIP S 350 - Polar White (incl. Privacy Room Large)
9925992	9925885	06463B01R	06463B01Q	Markise F45s ZIP 350
auf Anfrage		07352A02-		Privacy Room Fiamma ZIP 350 L
9952597	auf Anfrage	05720D03R	05720D03Q	Fiamma ZIP L 400 - Polar White (incl. Privacy Room Large)
9926231	9933836	06531-01R	06531-01Q	Markise F45L ZIP 400
auf Anfrage		07352A03-		Privacy Room Fiamma ZIP 400 L
9952598	auf Anfrage	05720E03R	05720E03Q	Fiamma ZIP L 450 - Polar White (incl. Privacy Room Large)
9911228	auf Anfrage	06531A01R	06531A01Q	Markise F45L ZIP 450
auf Anfrage		07352A04-		Privacy Room Fiamma ZIP 450 L
9953745	auf Anfrage	05715C02R	05715C02Q	Caravanstore ZIP 280 XL (incl. Privacy Room)
auf Anfrage	auf Anfrage	06771C02R	06771C02Q	Markise Caravanstore Z 280 XL
auf Anfrage		07351A01-		Privacy Room Caravanstore ZIP 280
9953746	auf Anfrage	05715D02R	05715D02Q	Caravanstore ZIP 310 XL (incl. Privacy Room)
9933539	auf Anfrage	06771D02R	06771D02Q	Markise Caravanstore Z 310 XL
auf Anfrage		07351A02-		Privacy Room Caravanstore ZIP 310
9953747	auf Anfrage	05715E02R	05715E02Q	Caravanstore ZIP 360 XL (incl. Privacy Room)
auf Anfrage	auf Anfrage	06771E02R	06771E02Q	Markise Caravanstore Z 360 XL
auf Anfrage		07351A03-		Privacy Room Caravanstore ZIP 360
9952607	auf Anfrage	05715F02R	05715F02Q	Caravanstore ZIP 410 XL (incl. Privacy Room)
auf Anfrage	auf Anfrage	06771F02R	06771F02Q	Markise Caravanstore Z 410 XL
auf Anfrage		07351A04-		Privacy Room Caravanstore ZIP 410
9952608	auf Anfrage	05715G02R	05715G02Q	Caravanstore ZIP 440 XL (incl. Privacy Room)
auf Anfrage	auf Anfrage	06771G02R	06771G02Q	Markise Caravanstore Z 440 XL
auf Anfrage		07351A05-		Privacy Room Caravanstore ZIP 440
9952609	auf Anfrage	05715H02R	05715H02Q	Caravanstore ZIP 500 XL (incl. Privacy Room)
auf Anfrage	auf Anfrage	06771H02R	06771H02Q	Markise Caravanstore Z 500 XL
auf Anfrage		07351A06-		Privacy Room v ZIP 500
9952611	auf Anfrage	05715L02R	05715L02Q	Caravanstore ZIP 550 XL (incl. Privacy Room)
auf Anfrage	auf Anfrage	06771L02R	06771L02Q	Markise Caravanstore Z 550 XL
auf Anfrage		07351A07-		Privacy Room Caravanstore ZIP 550

FIAMMA: Caravanstore XL und XL ZIP 280-550 (Vers. Ab 2018 – Auszug 250 cm)

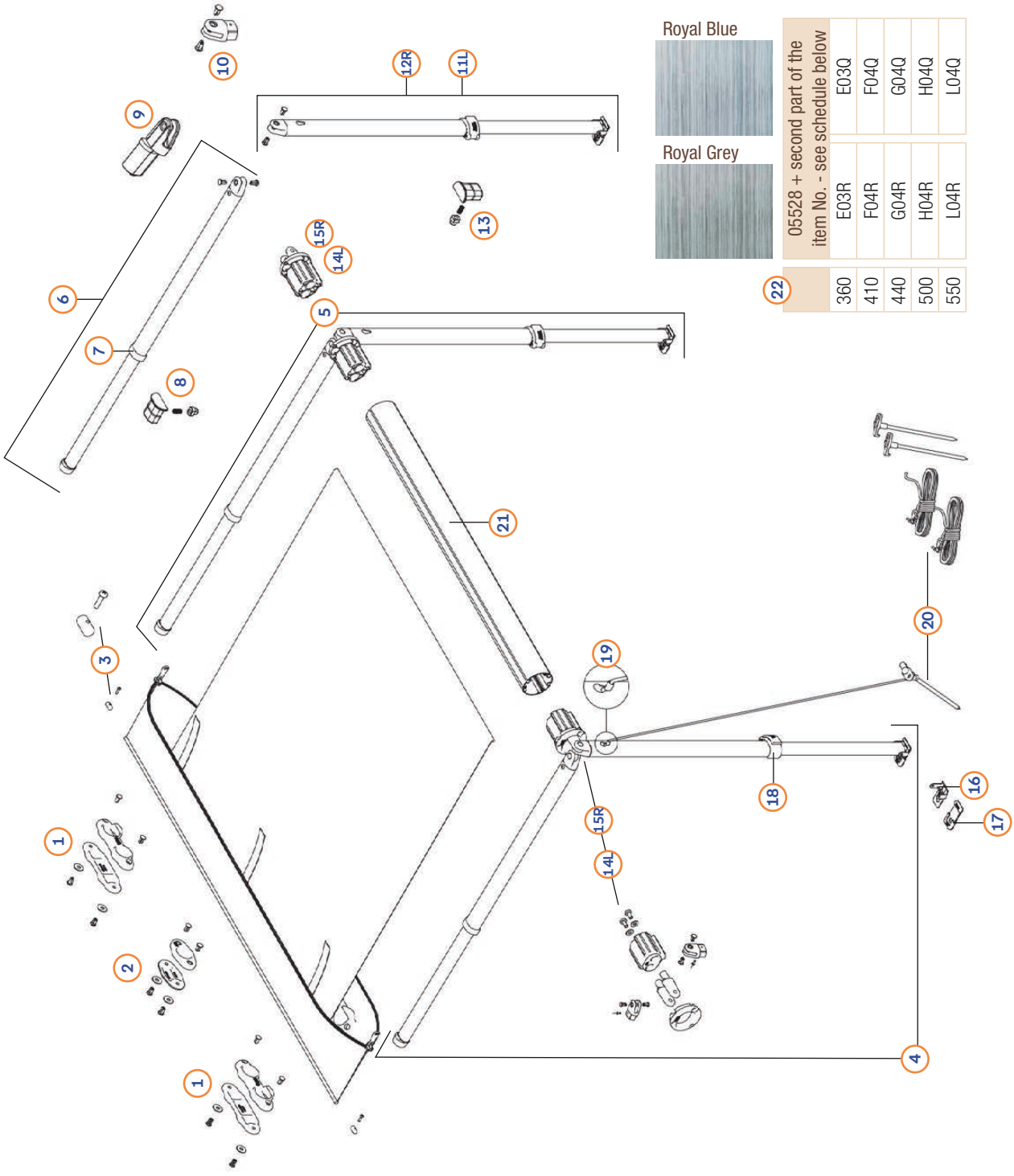

FIAMMA: Caravanstore XL und XL ZIP 280-550 (Vers. Ab 2018 – Auszug 250 cm)

Pos.	Movera-Nr.		Hersteller-Nr.		Artikel-Bezeichnung	Ausführung
1	9993259		98655-707		Spannarmauflage seitlich VE = 2 St.	
2	9914586		98667-006		Spannarmauflage mittig VE = 1 St.	
3	9956436		98655-186		Sperrzahnkit, 2 St.	
4	auf Anfrage		98670G01-		Kit Spannstange + Stützfuß links	CS XL 280-310
4	auf Anfrage		98670H01-		Kit Spannstange + Stützfuß links	CS XL 360-550
4	auf Anfrage		98670C03-		Kit Spannstange + Stützfuß links	CS XL ZIP 280-310
4	9927659		98670F01-		Kit Spannstange + Stützfuß links	CS XL ZIP 360-550
5	auf Anfrage		98670G01A		Kit Spannstange + Stützfuß rechts	CS XL 280-310
5	auf Anfrage		98670H01A		Kit Spannstange + Stützfuß rechts	CS XL 360-550
5	auf Anfrage		98670C03A		Kit Spannstange + Stützfuß rechts	CS XL ZIP 280-310
5	9932317		98670F01A		Kit Spannstange + Stützfuß rechts	CS XL ZIP 360-550
6	auf Anfrage		03567C08-		Spannstange links und rechts VE =1 St.	CS XL 280-310
6	auf Anfrage		03567D08-		Spannstange links und rechts VE =1 St.	CS XL 360-550
6	auf Anfrage		03567C07-		Spannstange links	CS XL ZIP 280-310
6	auf Anfrage		03567C07A		Spannstange rechts	CS XL ZIP 280-310
6	9929988		03567D07-		Spannstange links	CS XL ZIP 360-550
6	9929989		03567D07A		Spannstange rechts	CS XL ZIP 360-550
7	9994723		98655-303		Endrohrabdeckung Spannstange	
8	9915495		98655-690		Druckknopf Spannstange	
9	9929868		98670-08-		Spannstangegelenkendstück links und rechts	CS XL ZIP 280-550
10	9990853		98655-217		Stützfußgelenkendstück	
11	9995002		03569-05-		Stützfuß links	CS XL und CS XL ZIP 280-310
11	auf Anfrage		03569A07-		Stützfuß links	CS XL 360-550
11	auf Anfrage		03569A06-		Stützfuß links	CS XL ZIP 360-550
12	9908416		03569-05A		Stützfuß rechts	CS XL und CS XL ZIP 280-310
12	auf Anfrage		03569A07A		Stützfuß rechts	CS XL 360-550
12	auf Anfrage		03569A06A		Stützfuß rechts	CS XL ZIP 360-550
13	9915495		98655-690		Druckknopf Gelenkarm	
14	9913725		98671-01-		Abdeckung Tuchrolle links	
15	9911866		98671A01-		Abdeckung Tuchrolle rechts	
16	9907844		98655-463		Stützfußplättchen	
17	9956440		98655-476		Antirutschgummi für Stützfußplättchen	
18	9992054		98655-171		Blockierungshebel Stützfuß	
19	9915136		98655-952		Endstück Spannband	
20	9904730		98655-162		Kit Spannbänder und Erdnägel	
21	auf Anfrage		98672C01-		Tuchrolle	280
21	auf Anfrage		98672D02-		Tuchrolle	310
21	auf Anfrage		98672E02-		Tuchrolle	360
21	auf Anfrage		98672F02-		Tuchrolle	410
21	auf Anfrage		98672G02-		Tuchrolle	440
21	auf Anfrage		98672L02-		Tuchrolle	500
21	auf Anfrage		98672M02-		Tuchrolle	550
	Royal Grey	Royal Blue	Royal Grey	Royal Blue		
22	9934248	auf Anfrage	05528C03R	05528C03Q	Ersatztuch + Sack	CS XL 280
22	auf Anfrage	auf Anfrage	05528D03R	05528D03Q	Ersatztuch + Sack	CS XL 310
22	auf Anfrage	auf Anfrage	05528E03R	05528E03Q	Ersatztuch + Sack	CS XL 360
22	auf Anfrage	auf Anfrage	05528F04R	05528F04Q	Ersatztuch + Sack	CS XL 410
22	auf Anfrage	auf Anfrage	05528G04R	05528G04Q	Ersatztuch + Sack	CS XL 440
22	auf Anfrage	auf Anfrage	05528H04R	05528H04Q	Ersatztuch + Sack	CS XL 500
22	auf Anfrage	auf Anfrage	05528L04R	05528L04Q	Ersatztuch + Sack	CS XL 550
22	auf Anfrage	auf Anfrage	05528C04R	05528C04Q	Ersatztuch + Sack	CS XL ZIP 280
22	auf Anfrage	auf Anfrage	05528D04R	05528D04Q	Ersatztuch + Sack	CS XL ZIP 310
22	auf Anfrage	auf Anfrage	05528E04R	05528E04Q	Ersatztuch + Sack	CS XL ZIP 360
22	auf Anfrage	auf Anfrage	05528F03R	05528F03Q	Ersatztuch + Sack	CS XL ZIP 410
22	auf Anfrage	auf Anfrage	05528G03R	05528G03Q	Ersatztuch + Sack	CS XL ZIP 440
22	auf Anfrage	auf Anfrage	05528H03R	05528H03Q	Ersatztuch + Sack	CS XL ZIP 500
22	auf Anfrage	auf Anfrage	05528L03R	05528L03Q	Ersatztuch + Sack	CS XL ZIP 550

FIAMMA: Caravanstore 190-440 und ZIP 255-550

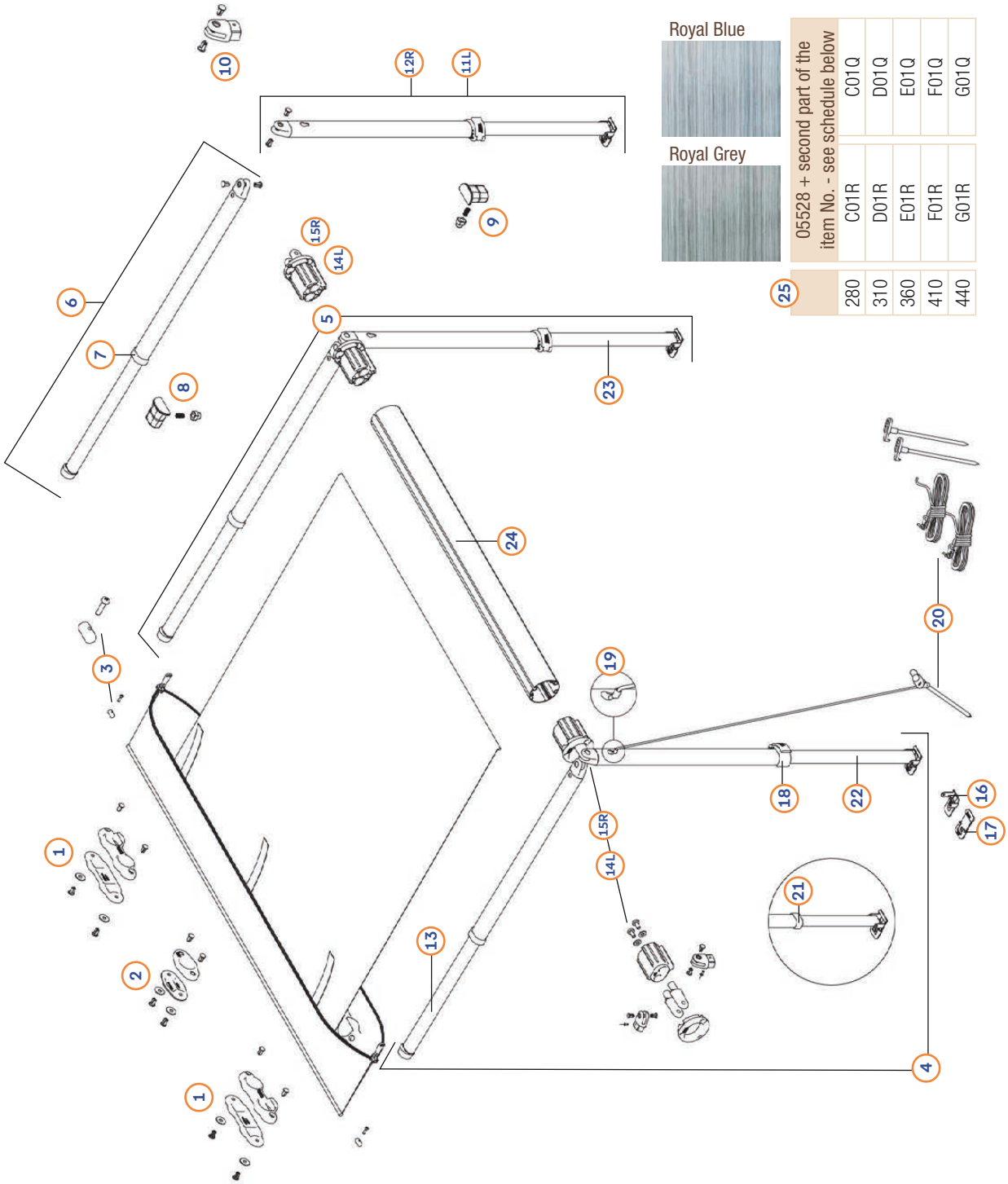

FIAMMA: Caravanstore 190-440 und ZIP 255-550

Pos.	Movera-Nr.	Hersteller-Nr.	Artikel-Bezeichnung	Ausführung
1	9993259	98655-707	Spannarmauflage seitlich VE = 2 St.	
2	9914586	98667-006	Spannarmauflage mittig VE = 1 St. *	
3	9956436	98655-186	Kit Sperrzahn VE = 2 St.	
4	auf Anfrage	98670-01-	Kit Spannstange + Stützfuß links *	190
4	auf Anfrage	05532-01-	Kit Spannstange + Stützfuß links **	190
4	auf Anfrage	98670A01-	Kit Spannstange + Stützfuß links *	225
4	auf Anfrage	05532A01-	Kit Spannstange + Stützfuß links **	225
4	9916124	98670B01-	Kit Spannstange + Stützfuß links *	255 und ZIP 255
4	9996495	05532B01-	Kit Spannstange + Stützfuß links **	255 und ZIP 255
4	9925357	98670C01-	Kit Spannstange + Stützfuß links *	280 und ZIP 280
4	auf Anfrage	05532C01-	Kit Spannstange + Stützfuß links **	280 und ZIP 280
4	9922306	98670D01-	Kit Spannstange + Stützfuß links ***	310-440 und ZIP 310-440
4	9990048	05532D01-	Kit Spannstange + Stützfuß links **	310-440 und ZIP 310-440
4	9925956	98670E01-	Kit Spannstange + Stützfuß links ****	310-440 und ZIP 310-550
5	auf Anfrage	98670-01A	Kit Spannstange + Stützfuß rechts	190
5	auf Anfrage	05332-01A	Kit Spannstange + Stützfuß rechts **	190
5	auf Anfrage	98670A01A	Kit Spannstange + Stützfuß rechts *	225
5	9992062	05532A01A	Kit Spannstange + Stützfuß rechts **	225
5	auf Anfrage	98670B01A	Kit Spannstange + Stützfuß rechts *	255 und ZIP 255
5	9916689	05532B01A	Kit Spannstange + Stützfuß rechts **	255 und ZIP 255
5	auf Anfrage	98670C01A	Kit Spannstange + Stützfuß rechts *	280 und ZIP 280
5	auf Anfrage	05532C01A	Kit Spannstange + Stützfuß rechts **	280 und ZIP 280
5	9915765	98670D01A	Kit Spannstange + Stützfuß rechts ***	310-440 und ZIP 310-440
5	9992441	05532D01A	Kit Spannstange + Stützfuß rechts **	310-440 und ZIP 310-440
5	9925957	98670E01A	Kit Spannstange + Stützfuß rechts ****	310-440 und ZIP 310-550
6	auf Anfrage	03567-05-	Spannstange links und rechts VE = 1 St.	190
6	9995672	03567A05-	Spannstange links und rechts VE = 1 St.	225
6	9996030	03567B05-	Spannstange links und rechts VE = 1 St.	255 und ZIP 255
6	9998923	03567C05-	Spannstange links und rechts VE = 1 St.	280 und ZIP 280
6	9994314	03567D05-	Spannstange links und rechts VE = 1 St. **, ***	310-440 und ZIP 310-440
6	9921514	03567D06-	Spannstange links und rechts VE = 1 St. ****	310-440 und ZIP 310-550
7	9994723	98655-303	Endrohrabdeckung Spannstange	
8	9915495	98655-690	Druckknopf Spannstange	
9	9916416	98655-691	Kit Druckknopf innenliegend zu Spannstange Rafter	190-255 und ZIP 255
10	9990853	98655-217	Stützfußgelenkendstück	
11	9991915	03568-05-	Stützfuß links	190
11	auf Anfrage	03568A05-	Stützfuß links	225
11	9994540	03568B05-	Stützfuß links	255 und ZIP 255
11	9995002	03569-05-	Stützfuß links	280 und ZIP 280
11	9998562	03569A05-	Stützfuß links	310-440 und ZIP 310-550
12	99926312	03568-05A	Stützfuß rechts	190
12	9997615	03568A05A	Stützfuß rechts	225
12	9907378	03568B05A	Stützfuß rechts	255 und ZIP 255
12	9908416	03569-05A	Stützfuß rechts	280 und ZIP 280
12	9994616	03569A05A	Stützfuß rechts	310-440 und ZIP 310-550
13	9902362	04151-05-	Spannarmendstück	190
13	auf Anfrage	04151A05-	Spannarmendstück	225

* nur für Vers. 013/014 - S/N > 9580700 (F701991)
** nur für Vers. 07- S/N < 9389000, ZIP S/N >9450000 (F700045)
*** nur für Vers. 013/014 - S/N < 9601000
**** nur für Vers. 013/014 - S/N > 9601000

FIAMMA: Caravanstore 190-440 und ZIP 255-550

Pos.	Movera-Nr.	Hersteller-Nr.	Artikel-Bezeichnung	Ausführung
13	auf Anfrage	04151B05-	Spannarmendstück	255 und ZIP 255
13	9956444	04151C05-	Spannarmendstück	280-440 und ZIP 280-550
14	9913725	98671-01-	Abdeckung Tuchrolle links *	
14	9994155	05535-01-	Abdeckung Tuchrolle links **	
15	9911866	98671A01-	Abdeckung Tuchrolle rechts *	
15	9990829	05535-01A	Abdeckung Tuchrolle rechts **	
16	9907844	98655-463	Stützfußplättchen *	
16	auf Anfrage	98655-475	Stützfußplättchen **	
17	9956440	98655-476	Antirutschgummi für Stützfußplättchen	
18	9992054	98655-171	Blockierungshebel Stützfuß	
19	9915136	98655-952	Endstück Spannband	
20	9904730	98655-162	Kit Spannbänder und Erdnägel	
21	9907845	98655-305	Endrohrabdeckung Stützfuß	190-255 und ZIP 255
22	9994306	03839C05-	Stützfuß endstück links	280-440 und ZIP 280-550
23	9999710	03839-05-	Stützfußendstück li/re, 1 St.	190
23	9997616	03839A05-	Stützfußendstück li/re, 1 St.	225
23	auf Anfrage	03839B05-	Stützfußendstück li/re, 1 St.	255 und ZIP 255
23	9992836	03839C05A	Stützfußendstück rechts	280-440 und ZIP 280-550
24	auf Anfrage	98672-01-	Tuchrolle Ø 59 *	190
24	auf Anfrage	05464T190	Tuchrolle Ø 56 **	190
24	auf Anfrage	98672A01-	Tuchrolle Ø 59 *	225
24	auf Anfrage	05464T225	Tuchrolle Ø 56 **	225
24	auf Anfrage	98672B01-	Tuchrolle Ø 59 *	255 und ZIP 255
24	9933199	05464T255	Tuchrolle Ø 56 **	255 und ZIP 255
24	auf Anfrage	98672C01-	Tuchrolle Ø 59 *	280 und ZIP 280
24	auf Anfrage	05464T280	Tuchrolle Ø 56 **	280 und ZIP 280
24	auf Anfrage	98672D01-	Tuchrolle Ø 59 *	310 und ZIP 310
24	auf Anfrage	05464T310	Tuchrolle Ø 56 **	310 und ZIP 310
24	9916474	98672E01-	Tuchrolle Ø 59 *	360 und ZIP 360
24	9924845	05464T360	Tuchrolle Ø 56 **	360 und ZIP 360
24	9913941	98672F01-	Tuchrolle Ø 59 *	410 und ZIP 410
24	auf Anfrage	05464T410	Tuchrolle Ø 56 **	410 und ZIP 410
24	auf Anfrage	98672G01-	Tuchrolle Ø 59 *	440 und ZIP 440
24	auf Anfrage	05464T440	Tuchrolle Ø 56 **	440 und ZIP 440
24	auf Anfrage	98672L01-	Tuchrolle Ø 59 *	ZIP 500
24	auf Anfrage	98672M01-	Tuchrolle Ø 59 *	ZIP 550

	Royal Grey	Royal Blue	Royal Grey	Royal Blue		
25	auf Anfrage	auf Anfrage	05528-01R	05528-01Q	Ersatztuch + Sack	190
25	auf Anfrage	auf Anfrage	05528A01R	05528A01Q	Ersatztuch + Sack	225
25	auf Anfrage	9929124	05528B01R	05528B01Q	Ersatztuch + Sack	255
25	auf Anfrage	auf Anfrage	05528C01R	05528C01Q	Ersatztuch + Sack	280
25	9924757	9933209	05528D01R	05528D01Q	Ersatztuch + Sack	310
25	auf Anfrage	auf Anfrage	05528E01R	05528E01Q	Ersatztuch + Sack	360
25	auf Anfrage	auf Anfrage	05528F01R	05528F01Q	Ersatztuch + Sack	410
25	9929331	auf Anfrage	05528G01R	05528G01Q	Ersatztuch + Sack	440
25	auf Anfrage	auf Anfrage	05528B02R	05528B02Q	Ersatztuch + Sack	ZIP 255
25	auf Anfrage	auf Anfrage	05528C02R	05528C02Q	Ersatztuch + Sack	ZIP 280
25	auf Anfrage	auf Anfrage	05528D02R	05528D02Q	Ersatztuch + Sack	ZIP 310
25	auf Anfrage	auf Anfrage	05528E02R	05528E02Q	Ersatztuch + Sack	ZIP 310
25	9919355	auf Anfrage	05528F02R	05528F02Q	Ersatztuch + Sack	ZIP 360
25	auf Anfrage	auf Anfrage	05528G02R	05528G02Q	Ersatztuch + Sack	ZIP 410
25	auf Anfrage	auf Anfrage	05528H02R	05528H02Q	Ersatztuch + Sack *	ZIP 500
25	auf Anfrage	auf Anfrage	05528L02R	05528L02Q	Ersatztuch + Sack *	ZIP 550

* nur für Vers. 013/014 - S/N > 9580700 (F701991)
** nur für Vers. 07-S/N < 9389000, ZIP S/N > 9450000 (F700045)
*** nur für Vers. 013/014 - S/N < 9601000
**** nur für Vers. 013/014 - S/N > 9601000

DOMETIC: PerfectWall 1000/Prostor 550

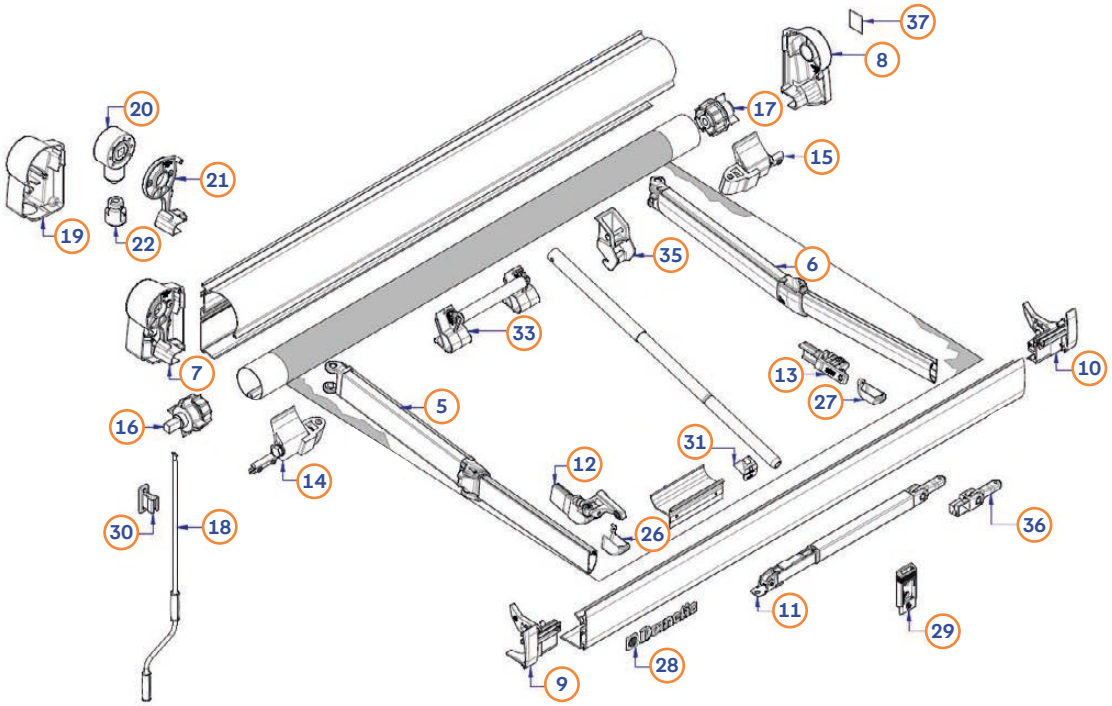

Pos.	Movera-Nr.	Hersteller-Nr.	Prostor-Nr.	Artikel-Bezeichnung
5	9935331	4470000045	5400184	Gelenkarm links 250 cm
6	9927119	4470000046	5400185	Gelenkarm rechts 250 cm
7	9932435	4470000071	540025-0	Getriebeabdeckung Markisengehäuse links Fb. weiß
7	9921877	4470000070	5400225-1	Getriebeabdeckung Markisengehäuse links Fb. silber
8	9935572	4470000067	0500390-0	Endkappe Markisengehäuse rechts Fb. weiß
8	auf Anfrage	4470000066	0500390-1	Endkappe Markisengehäuse rechts Fb. silber
9	9925555	4470000057	5400227-0	Endkappe Frontblende links Fb. weiß
9	9932930	4470000056	5400227-1	Endkappe Frontblende links Fb. silber
10	9926062	4470000059	5400228-0	Endkappe Frontblende rechts Fb. weiß
10	9932931	4470000058	5400228-1	Endkappe Frontblende rechts Fb. silber
11	9921237	4470000012	5400017	Stützbein 300 cm
11	9920297	4470000013	5400019	Stützbein ab 350 cm
12	9919312	4470000002	5400040	Gelenkarmbefestigung links Frontblende
13	9919313	4470000001	5400041	Gelenkarmbefestigung rechts Frontblende
14	auf Anfrage	4470000074	5400011	Gelenkarmunterstützung links bis 350 cm
14	auf Anfrage	4470000049	5400046	Gelenkarmunterstützung links ab 400 cm
15	9925600	4470000075	5400012	Gelenkarmunterstützung rechts bis 350 cm
15	9925601	4470000050	5400047	Gelenkarmunterstützung rechts ab 400 cm
16	9919043	4470000073	900085	Tuchrollenendstück links ab 450 cm
16	9933884	4470000097	900093	Tuchrollenendstück links bis 400 cm
17	auf Anfrage	4470000120	900084	Tuchrollenendstück rechts ab 450 cm
17	auf Anfrage	4470000096	900092	Tuchrollenendstück rechts bis 400 cm
18	9928115	4470000099	900124	Kurbel
19	9924788	4470000118	0500389-0	Endkappe links Markisengehäuse Fb. weiß
19	9933116	4470000117	0500389-1	Endkappe links Markisengehäuse Fb. silber
20	9919749	4470000039	900086	Getriebe
21	auf Anfrage	4470000147	0500391-0	Getriebeunterstützung Fb. weiß
21	auf Anfrage	4470000148	0500391-1	Getriebeunterstützung Fb. silber
22	9926277	4470000040	200156	Kurbelaufnahme Getriebe
26	9925108	4470000037	500211	Abdeckung Gelenkarmbefestigung links
27	9925245	4470000036	500212	Abdeckung Gelenkarmbefestigung rechts
28	9932436	4470000131	500454	Logo Dometic
29	9922175	4470000016	5400129	Stützbein Wandhalterung
30	auf Anfrage	4470000038	500340	Kurbelhalterung
31	9919462	4470000000	500174	Spannstangenhalterung Frontblende
33	9919299	4470000072	5400025	Tuchwellenunterstützung Markisengehäuse
35	9918964	4470000009	5400054	Spannstangenhalterung Markisengehäuse
36	9919486	4470000010	0200138 & 140	Stützbeinbefestigung
37	auf Anfrage	4470000047	500455	Logoplatte Dometic

DOMETIC: PefectWall 1100

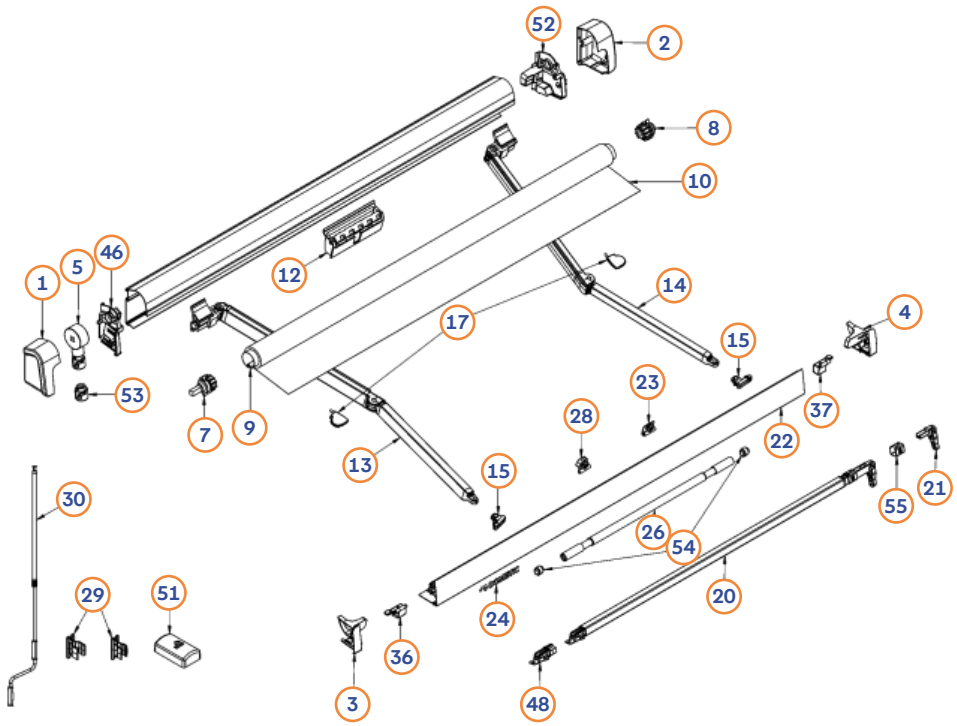

Pos.	Movera-Nr.	Hersteller-Nr.		Artikel-Bezeichnung	Ausführung
1	auf Anfrage	4470000801	1 pcs	Endkappe Rückprofil	2,60/3,0/3,5/4,0/4,50
2	auf Anfrage	4470000802	1 pcs	Endkappe Rückprofil	2,60/3,0/3,5/4,0/4,50
3	auf Anfrage	4470000803	1 pcs	Endkappe Führungsschiene	2,60/3,0/3,5/4,0/4,50
4	auf Anfrage	4470000804	1 pcs	Endkappe Führungsschiene	2,60/3,0/3,5/4,0/4,50
5	auf Anfrage	4470000805	1 pcs	Getriebe	2,60/3,0/3,5/4,0/4,50
7	9933884	4470000097	1 pcs	Welle schwarz Ø 48, < = 4 m, 900093	2,60/3,0/3,5/4,0/4,50
8	auf Anfrage	4470000096	1 pcs	Welle vierkant schwarz Ø = 48, < = 4 m, 900092	2,60/3,0/3,5/4,0/4,50
9	auf Anfrage	4470000340	1 pcs	Achse Ø = 48 mm, L = 2,6 m	
9	auf Anfrage	4470000341	1 pcs	Achse Ø = 48 mm, L = 2,6 m	
9	auf Anfrage	4470000149	1 pcs	Achse Ø = 48 mm, L = 2,6 m	
9	auf Anfrage	4470000150	1 pcs	Achse Ø = 48 mm, L = 2,6 m	
9	auf Anfrage	4470000194	1 pcs	Achse Ø = 48 mm, L = 2,6 m	
10	auf Anfrage	4470000206	1 pcs	Tuch grau HORIZON, 2,6, manual, 54002336	
10	auf Anfrage	4470000208	1 pcs	Tuch grau HORIZON, 2,6, manual, 54002336	
10	auf Anfrage	4470000210	1 pcs	Tuch grau HORIZON, 2,6, manual, 54002336	
10	auf Anfrage	4470000214	1 pcs	Tuch grau HORIZON, 2,6, manual, 54002336	
10	auf Anfrage	4470000216	1 pcs	Tuch grau HORIZON, 2,6, manual, 54002336	
12	auf Anfrage	4470000806	1 pcs	Walzenrohrhalterung Länge 4,0 & 4,50 m	
13	auf Anfrage	4470000807	1 pcs	Springarm links	2,6
13	auf Anfrage	4470000809	1 pcs	Springarm links	3,0/3,50
13	auf Anfrage	4470000832	1 pcs	Springarm links	4,0/4,50
14	auf Anfrage	4470000808	1 pcs	Springarm rechts	2,6
14	auf Anfrage	4470000810	1 pcs	Springarm rechts	3,0/3,50
14	auf Anfrage	4470000833	1 pcs	Springarm rechts	4,0/4,50
15	auf Anfrage	4470000811	1 pcs	Anschluss Führungsschiene	2,60/3,0/3,5/4,0/4,50
17	auf Anfrage	4470000800	1 pcs	Kit, Schutzkappe, LED	2,60/3,0/3,5/4,0/4,50
20	9936293	4470000812	1 pcs	Stütze	2,60
20	9936293	4470000813	1 pcs	Stütze	3,00
20	9936293	4470000814	1 pcs	Stütze	3,50/4,00/4,50
21	9935973	4470000815	1 pcs	Oberer Anschlag & Drehung	2,60/3,0/3,5/4,0/4,50
22	auf Anfrage	4470000816	1 pcs	Führungsschiene	2,60
22	auf Anfrage	4470000817	1 pcs	Führungsschiene	3,00
22	auf Anfrage	4470000818	1 pcs	Führungsschiene	3,50
22	auf Anfrage	4470000819	1 pcs	Führungsschiene	4,00
22	auf Anfrage	4470000820	1 pcs	Führungsschiene	4,50
23	auf Anfrage	4470000821	1 pcs	Spanner	2,60/3,0/3,5/4,0/4,50
24	9932436	4470000131	1 pcs	Aufkleber weiß blau DOMETIC, 500454	2,60/3,0/3,5/4,0/4,50
26	auf Anfrage	4470000822	1 pcs	Spannstange	4,00/4,50
28	auf Anfrage	4470000823	1 pcs	Führungsschiene	4,00/4,50
29	9933244	4470000599	1 pcs	Kurbelhalterung Set d20 + d14	2,60/3,0/3,5/4,0/4,50
30	9923455	4470000020	1 pcs	Markisenkurbel 5400124	2,60/3,0/3,5/4,0/4,50
34	auf Anfrage	4470000224	1 pcs	Reparatursatz Tuch	2,60/3,0/3,5/4,0/4,50
36	auf Anfrage	4470000824	1 pcs	Halter links	2,60/3,0/3,5/4,0/4,50
37	9932727	4470000825	1 pcs	Halter rechts	2,60/3,0/3,5/4,0/4,50
46	9935117	4470000826	1 pcs	Endgehäuse	2,60/3,0/3,5/4,0/4,50
48	auf Anfrage	4470000828	1 pcs	Unterer Anschlag	2,60/3,0/3,5/4,0/4,50
51	auf Anfrage	4470000798	1 pcs	Kit, Abdeckung Gegenplatte	2,60/3,0/3,5/4,0/4,50
52	auf Anfrage	4470000827	1 pcs	Endgehäuse	2,60/3,0/3,5/4,0/4,50
53	auf Anfrage	4470000829	1 pcs	Coupling funnel	2,60/3,0/3,5/4,0/4,50
54	auf Anfrage	4470000830	1 pcs	Spanner	2,60/3,0/3,5/4,0/4,50
55	auf Anfrage	4470000831	1 pcs	Verschluss	2,60/3,0/3,5/4,0/4,50

DOMETIC: PerfectWall 1500/Prostor 500

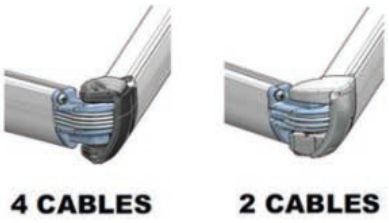

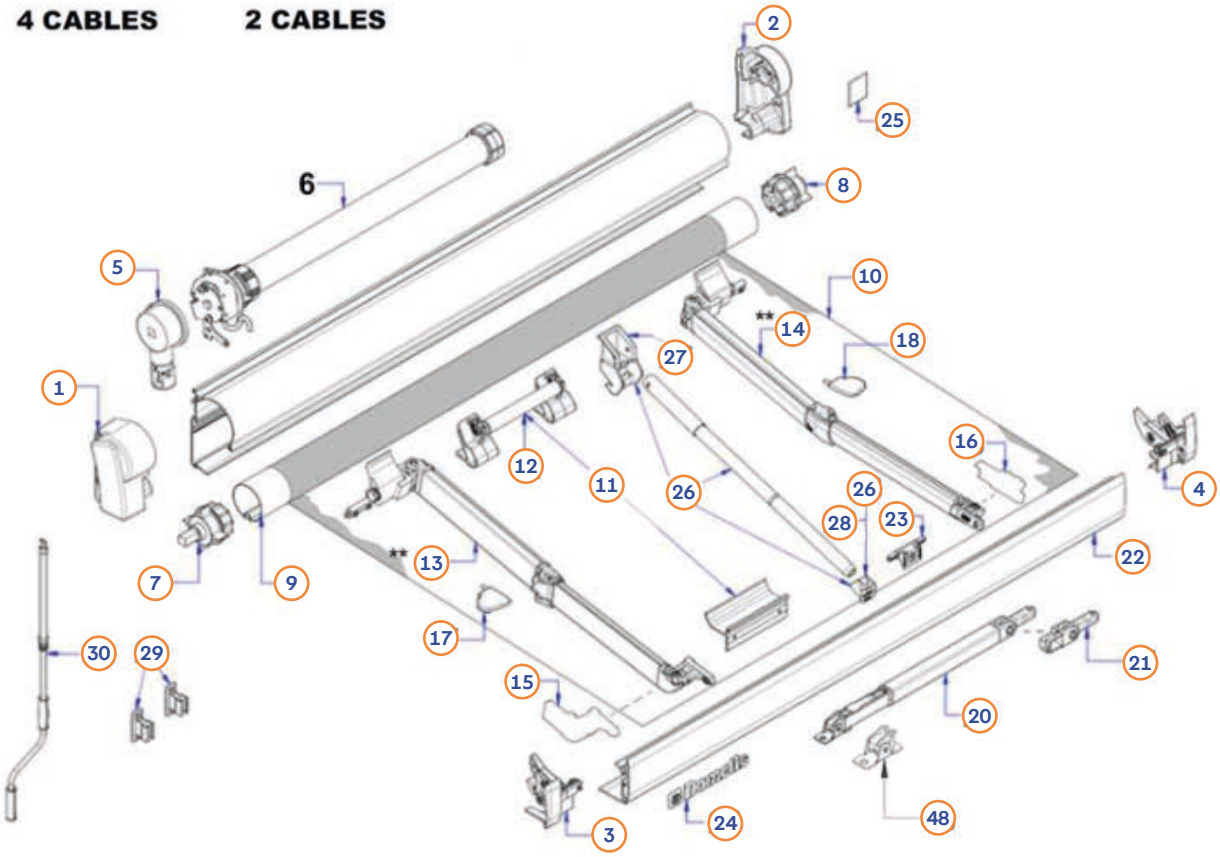

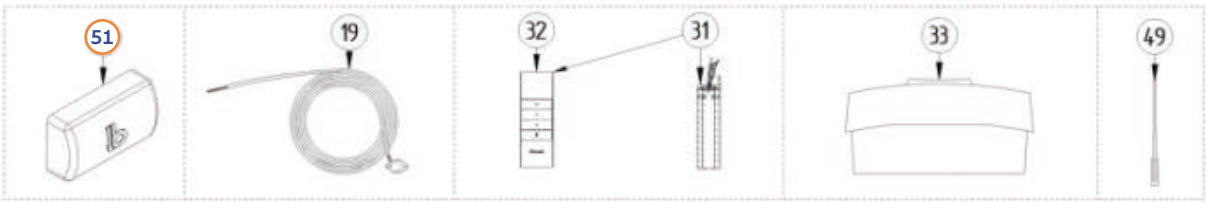

Pos.	Movera-Nr.	Hersteller-Nr.	Artikel-Bezeichnung	Farbe/Ausführung
1	9925727	4470000272	Endkappe Rückwand links 1,50-5,50 m	weiß
1	auf Anfrage	4470000273	Endkappe Rückwand links 2,60-5,50 m	eloxiert
1	auf Anfrage	4470000321	Endkappe Rückwand links 2,60-5,50 m	antrazit
2	auf Anfrage	4470000325	Endkappe Rückwand rechts 1,50-4,00 m	weiß
2	auf Anfrage	4470000044	Endkappe Rückwand rechts 4,50-5,50 m	weiß
2	auf Anfrage	4470000326	Endkappe Rückwand rechts 2,60-4,00 m	eloxiert
2	auf Anfrage	4470000274	Endkappe Rückwand rechts 4,50-5,50 m	eloxiert
2	auf Anfrage	4470000327	Endkappe Rückwand rechts 2,60-4,00 m	antrazit
2	auf Anfrage	4470000281	Endkappe Rückwand rechts 4,50-5,50 m	antrazit
3	9920296	4470000008	Endkappe Frontprofil links 1,50-5,50 m	weiß
3	9934616	4470000006	Endkappe Frontprofil links 2,60-5,50 m	eloxiert
3	auf Anfrage	4470000007	Endkappe Frontprofil links 2,60-5,50 m	antrazit
4	9919428	4470000005	Endkappe Frontprofil rechts 1,50-5,50 m	weiß
3	9919743	4470000003	Endkappe Frontprofil rechts 2,60-5,50 m	eloxiert
4	auf Anfrage	4470000004	Endkappe Führungsschine rechts 2,60-5,50 m	antrazit
5	9933113	4470000310	Getriebe komplett 1,50-5,50 m	manual
7	9933884	4470000097	Welle schwarz 1,50-4,00 m	Ø 48, < = 4 m, 900093
7	9919043	4470000073	Welle schwarz 4,50-5,50 m	Ø 58, > = 4,5 m, 900085

→ Achtung:
Es gibt 2 verschiedene Gelenkarme. Bitte dies vor einer Bestellung prüfen - Typenschild erforderlich
Es gibt 3 verschiedene Tuchwellen - Typenschild erforderlich
Markisentücher Farbe blau und Ersatzteile für Markisen mit 12 V Motoren auf Anfrage - Typenschild erforderlich

DOMETIC: PerfectWall 1500/Prostor 500

Pos.	Movera-Nr.	Hersteller-Nr.	Artikel-Bezeichnung	Farbe/Ausführung
8	auf Anfrage	4470000096	Welle vierkant schwarz 1,50-4,00 m	Ø 48, < = 4 m, 900092
8	auf Anfrage	4470000120	Welle vierkant schwarz 4,50-5,50 m	Ø 58, > = 4,5 m, 900084
9	auf Anfrage	4470000339	Tuchwelle	Ø 48 mm, L = 1,5 m
9	auf Anfrage	4470000340	Tuchwelle	Ø 48 mm, L = 2,6 m
9	auf Anfrage	4470000341	Tuchwelle	Ø 48 mm, L = 3,0 m
9	auf Anfrage	4470000149	Tuchwelle	Ø 48 mm, L = 3,5 m
9	auf Anfrage	4470000150	Tuchwelle	Ø 48 mm, L = 4,0 m
9	auf Anfrage	4470000194	Tuchwelle	Ø 58 mm, L = 4,5 m
9	auf Anfrage	4470000342	Tuchwelle	Ø 58 mm, L = 5,0 m
9	auf Anfrage	4470000343	Tuchwelle	Ø 58 mm, L = 5,5 m
10	auf Anfrage	4470000356	Tuch grau 1,50 m	
10	auf Anfrage	4470000206	Tuch grau 2,60 m	
10	auf Anfrage	4470000208	Tuch grau 3,00 m	
10	auf Anfrage	4470000210	Tuch grau 3,50 m	
10	auf Anfrage	4470000214	Tuch grau 4,00 m	
10	auf Anfrage	4470000216	Tuch grau 4,50 m	
10	auf Anfrage	4470000218	Tuch grau 5,00 m	
10	auf Anfrage	4470000220	Tuch grau 5,50 m	
11	auf Anfrage	4470000312	Set Stütze Führung 4,00-5,50 m	
12	9919299	4470000072	Stütze Tuchwelle 4,00-5,50 m	> = 4 m, RAL7035,
13	auf Anfrage	4470000202	Arm links eloxiert 1,50 m	2 Kabel
13	auf Anfrage	4470000227	Arm Kabel/Verdrahtung links 2,60 m	2 Kabel
13	9923444	4470000308	Arm Kabel/Verdrahtung links 3,00-3,50 m	4 Kabel
13	9935331	4470000045	Arm LED links 4,00-5,50 m	2 Kabel
14	auf Anfrage	4470000195	Arm rechts eloxiert 1,50 m	2 Kabel
14	auf Anfrage	4470000228	Arm Kabel/Verdrahtung rechts 2,60 m	2 Kabel
14	9923445	4470000309	Arm Kabel/Verdrahtung rechts 3,00-3,50 m	4 Kabel
14	9927119	4470000046	Arm LED rechts 4,00-5,50 m	2 Kabel
15	9919312	4470000002	Halter unten links	5400040
16	9919313	4470000001	Halter unten rechts	5400041
17	9929064	4470000205	Schutzkappe LED links	500296
18	auf Anfrage	4470000200	Schutzkappe LED rechts	500295
20	auf Anfrage	4470000011	Bein 2,60 m	L = 2,6 m
20	9921237	4470000012	Bein 3,00 m	L = 3,0 m
20	9920297	4470000013	Bein 3,50-5,50 m	L = 3,5 m
20	auf Anfrage	4470000812	Stütze 2,60 m	
20	9936293	4470000813	Stütze 3,00 m	
20	auf Anfrage	4470000814	Stütze 3,50-5,50 m	
21	auf Anfrage	4470000010	Gelenkgruppe oben Bein	
21	9935973	4470000815	Oberer Anschlag & Drehung	
22	auf Anfrage	4470000380	Frontprofil weiß	L = 1,5 m
22	auf Anfrage	4470000383	Frontprofil weiß	L = 2,6 m
22	auf Anfrage	4470000388	Frontprofil weiß	L = 3,0 m
22	auf Anfrage	4470000393	Frontprofil weiß	L = 3,5 m
22	auf Anfrage	4470000133	Frontprofil weiß	L = 4,0 m
22	auf Anfrage	4470000152	Frontprofil weiß	L = 4,5 m
22	auf Anfrage	4470000175	Frontprofil weiß	L = 5,0 m
22	auf Anfrage	4470000154	Frontprofil weiß	L = 5,5 m
22	auf Anfrage	4470000382	Frontprofil eloxiert	L = 2,6 m
22	auf Anfrage	4470000392	Frontprofil eloxiert	L = 3,5 m
22	auf Anfrage	4470000132	Frontprofil eloxiert	L = 4,0 m
22	auf Anfrage	4470000153	Frontprofil eloxiert	L = 4,5 m
22	auf Anfrage	4470000406	Frontprofil eloxiert	L = 5,0 m
22	auf Anfrage	4470000411	Frontprofil eloxiert	L = 5,5 m
22	auf Anfrage	4470000385	Frontprofil antrazit	L = 2,6 m
22	auf Anfrage	4470000391	Frontprofil antrazit	L = 3,0 m
22	auf Anfrage	4470000396	Frontprofil antrazit	L = 3,5 m
22	auf Anfrage	4470000401	Frontprofil antrazit	L = 4,0 m
22	auf Anfrage	4470000405	Frontprofil antrazit	L = 4,5 m
22	auf Anfrage	4470000410	Frontprofil antrazit	L = 5,0 m
22	auf Anfrage	4470000415	Frontprofil antrazit	L = 5,5 m
23	9925751	4470000135	Befestigungsstück	RAL7035, 500177
24	9932436	4470000131	Aufkleber weiß blau	Dometic, 500454
25	auf Anfrage	4470000047	Aufkleber schwarz weiß	Dometic, 500455
26	9922967	4470000288	Arm Mitte 4,00-5,50 m	
27	9918964	4470000009	Halter Arm Mitte 4,00-5,50 m	
28	9919462	4470000000	Führung Arm Mitte 4,00-5,50 m	
29	auf Anfrage	4470000019	Halter Griff	
30	9923455	4470000020	Griff	5400124
48	9927437	4470000732	Leg stop, lower	
48	auf Anfrage	4470000828	Unterer Anschlag	
51	auf Anfrage	4470000798	Kit, Abdeckung Gegenplatte	

→ Achtung:
Es gibt 2 verschiedene Gelenkarme. Bitte dies vor einer Bestellung prüfen - Typenschild erforderlich
Es gibt 3 verschiedene Tuchwellen - Typenschild erforderlich
Markisentücher Farbe blau und Ersatzteile für Markisen mit 12 V Motoren auf Anfrage - Typenschild erforderlich

DOMETIC: PefectWall 3800

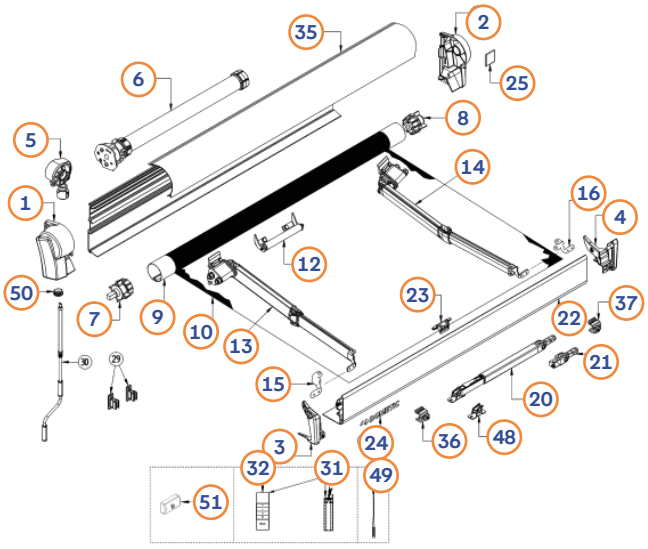

Pos.	Movera-Nr.	Hersteller-Nr.	Artikel-Bezeichnung	Ausführung
1	auf Anfrage	4470000734	Abdeckkappe	4,00/4,50/5,00/5,50/6,00
2	auf Anfrage	4470000735	Deckel Stöpsel	4,00/4,50/5,00/5,50/6,00
3	auf Anfrage	4470000736	Endkappe	4,00/4,50/5,00/5,50/6,00
4	auf Anfrage	4470000737	Endkappe	4,00/4,50/5,00/5,50/6,00
5	auf Anfrage	4470000738	Getriebe komplett ohne 12 V Motor	4,00/4,50/5,00/5,50/6,00
6	auf Anfrage	4470000739	Motor	4,00/4,50/5,00/5,50/6,00
7	auf Anfrage	4470000740	Welle ohne 12 V Motor	4,00/4,50/5,00/5,50/6,00
8	auf Anfrage	4470000741	Welle mit 12 V Motor	4,00/4,50/5,00/5,50/6,00
9	auf Anfrage	4470000742	Achse	4,00
9	auf Anfrage	4470000743	Achse	4,50
9	auf Anfrage	4470000744	Achse	5,00
9	auf Anfrage	4470000745	Achse	5,50
9	auf Anfrage	4470000746	Achse	6,00
10	Direkt bei Dometic bestellbar	4470000214	Tuch grau, HORIZON, 4 m, manual, 54002336	4,00
10		4470000216	Tuch grau, HORIZON, 4 m, manual, 54002336	4,50
10		4470000218	Tuch grau, HORIZON, 4 m, manual, 54002336	5,00
10		4470000220	Tuch grau, HORIZON, 4 m, manual, 54002336	5,50
10		4470000747	Tuch grau, HORIZON, 4 m, manual, 54002336	6,00
10		4470000234	Tuch blau, HORIZON, 4 m, manual, 54002336	4,00
10		4470000236	Tuch blau, HORIZON, 4 m, manual, 54002336	4,50
10		4470000238	Tuch blau, HORIZON, 4 m, manual, 54002336	5,00
10		4470000240	Tuch blau, HORIZON, 4 m, manual, 54002336	5,50
10		4470000748	Tuch blau, HORIZON, 4 m, manual, 54002336	6,00
10		4470000362	Tuch weiß/sand, HORIZON, 4 m, manual, 54002336	4,00
10		4470000191	Tuch weiß/sand, HORIZON, 4 m, manual, 54002336	4,50
10		4470000367	Tuch weiß/sand, HORIZON, 4 m, manual, 54002336	5,00
10		4470000364	Tuch weiß/sand, HORIZON, 4 m, manual, 54002336	5,50
10		4470000749	Tuch weiß/sand, HORIZON, 4 m, manual, 54002336	6,00
12	auf Anfrage	4470000750	Halter	5,00/5,50/6,00
13	auf Anfrage	4470000751	Arm links	4,00/4,50/5,00/5,50/6,00
14	auf Anfrage	4470000752	Arm rechts	4,00/4,50/5,00/5,50/6,00
15	auf Anfrage	4470000753	Halter	4,00/4,50/5,00/5,50/6,00
16	auf Anfrage	4470000754	Halter	4,00/4,50/5,00/5,50/6,00
20	auf Anfrage	4470000755	Bein	4,00/4,50/5,00/5,50/6,00
21	auf Anfrage	4470000756	Articulated joint, upper, leg	4,00/4,50/5,00/5,50/6,00
22	auf Anfrage	4470000757	Führungsschiene	4,00
22	auf Anfrage	4470000758	Führungsschiene	4,50
22	auf Anfrage	4470000759	Führungsschiene	5,00
22	auf Anfrage	4470000760	Führungsschiene	5,50
22	auf Anfrage	4470000761	Führungsschiene	6,00
23	9925751	4470000135	Befestigungsstück, RAL7035, 500177	4,00/4,50/5,00/5,50/6,00
24	9932436	4470000131	Aufkleber weiß blau, DOMETIC, 500454	4,00/4,50/5,00/5,50/6,00
25	auf Anfrage	4470000047	Aufkleber schwarz weiß, DOMETIC, 500455	4,00/4,50/5,00/5,50/6,00
29	9933244	4470000599	Kurbelhalterung Set d20 + d14	4,00/4,50/5,00/5,50/6,00
30	9923455	4470000020	Markisenkurbel, 5400124	4,00/4,50/5,00/5,50/6,00
31	9928385	4470000296	Empfänger Fernbedienung, DOOYA	4,00/4,50/5,00/5,50/6,00
32	9927853	4470000295	Fernbedienung, DOOYA	4,00/4,50/5,00/5,50/6,00
35	auf Anfrage	4470000762	Abdeckung	4,00
35	auf Anfrage	4470000766	Abdeckung	4,50
35	auf Anfrage	4470000764	Abdeckung	5,00
35	auf Anfrage	4470000765	Abdeckung	5,50
35	auf Anfrage	4470000766	Abdeckung	6,00
36	auf Anfrage	4470000767	Halter	4,00/4,50/5,00/5,50/6,00
37	auf Anfrage	4470000768	Halter	4,00/4,50/5,00/5,50/6,00
48	auf Anfrage	4470000732	Leg stop, lower	4,00/4,50/5,00/5,50/6,00
49	auf Anfrage	4470000731	Werkzeug Motor Einstellung	4,00/4,50/5,00/5,50/6,00
50	auf Anfrage	4470000769	Abdeckkappe bei 12 V Motor	4,00/4,50/5,00/5,50/6,00
51	auf Anfrage	4470000798	Kit, Abdeckung Gegenplatte	4,00/4,50/5,00/5,50/6,00
-	auf Anfrage	4470000224	Reparatursatz Tuch	4,00/4,50/5,00/5,50/6,00

DOMETIC: PerfectRoof 2000/Prostor 350

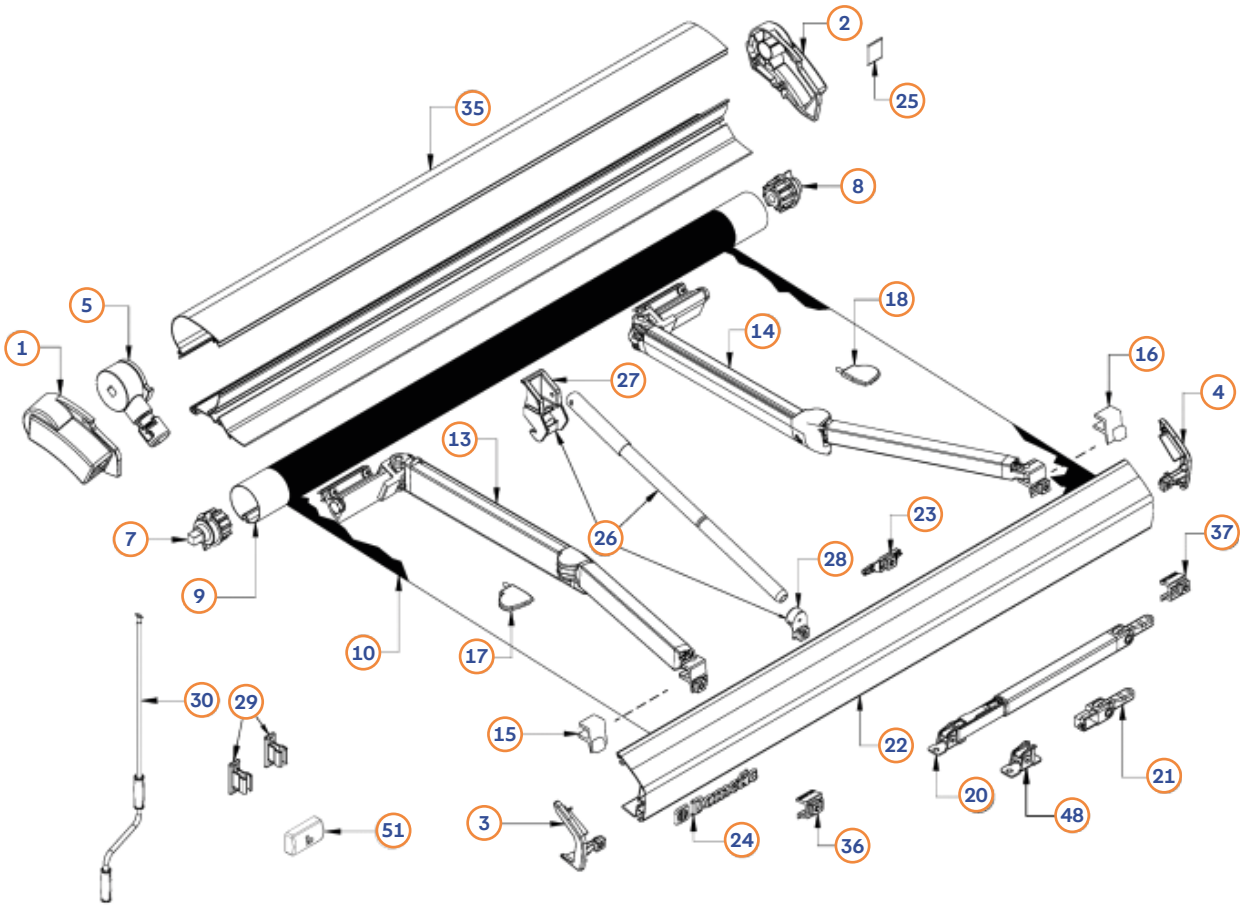

Pos.	Movera-Nr.	Hersteller-Nr.	Artikel-Bezeichnung	Farbe/Größe
1	9929117	4470000434	Abdeckkappe Rückwand links 2,6-4,5 m	weiß
1	auf Anfrage	4470000433	Abdeckkappe Rückwand links 2,6-4,5 m	eloxiert
1	9929117	4470000225	Abdeckkappe Rückwand links 2,6-4,5 m	antrazit
2	auf Anfrage	4470000129	Abdeckkappe Rückwand rechts 2,6-4,5 m	weiß
2	9928383	4470000128	Abdeckkappe Rückwand rechts 2,6-4,5 m	eloxiert
2	9934676	4470000130	Abdeckkappe Rückwand rechts 2,6-4,5 m	antrazit
3	auf Anfrage	4470000103	Endkappe Führungsschiene links 2,6-4,5 m	weiß
3	auf Anfrage	4470000102	Endkappe Führungsschiene links 2,6-4,5 m	eloxiert
3	9934472	4470000104	Endkappe Führungsschiene links 2,6-4,5 m	antrazit
4	auf Anfrage	4470000106	Endkappe Führungsschiene rechts 2,6-4,5 m	weiß
4	auf Anfrage	4470000105	Endkappe Führungsschiene rechts 2,6-4,5 m	eloxiert
4	9935130	4470000107	Endkappe Führungsschiene rechts 2,6-4,5 m	antrazit
5	auf Anfrage	4470000431	Getriebe komplett weiß 2,6-4,5 m	manual
5	9928382	4470000432	Getriebe komplett eloxiert 2,6-4,5 m	manuel
5	9925371	4470000430	Getriebe komplett anthrazit 2,6-4,5 m	manuel
7	9929029	4470000176	Welle schwarz links 2,6-4,5 m	Ø 48 mm, 900119
8	9929028	4470000177	Welle schwarz rechts 2,6-4,5 m	Ø 48 mm, 900120
9	auf Anfrage	4470000435	Achse 2,60 m	Ø 48 mm, L = 2,65 m
9	auf Anfrage	4470000341	Achse 3,00 m	Ø 48 mm, L = 3,00 m
9	auf Anfrage	4470000436	Achse 3,25 m	Ø 48 mm, L = 3,25 m
9	auf Anfrage	4470000149	Achse 3,50 m	Ø 48 mm, L = 3,5 m
9	auf Anfrage	4470000437	Achse 3,75 m	Ø 48 mm, L = 3,75 m
9	auf Anfrage	4470000150	Achse 4,00 m	Ø 48 mm, L = 4,00 m
9	auf Anfrage	4470000784	Achse 4,50 m	Ø 48 mm, L = 4,5 m
10	auf Anfrage	4470000438	Tuch grau 2,60 m	
10	auf Anfrage	4470000208	Tuch grau 3,00 m	
10	auf Anfrage	4470000441	Tuch grau 3,25 m	
10	auf Anfrage	4470000210	Tuch grau 3,50 m	
10	auf Anfrage	4470000212	Tuch grau 3,75 m	
10	auf Anfrage	4470000214	Tuch grau 4,00 m	
10	auf Anfrage	4470000216	Tuch grau 4,50 m	
13	auf Anfrage	4470000447	Arm links 2,60 m	2 m
13	9929236	4470000116	Arm links 3,00 m	> 3 m

→ Wichtig:
Markisentücher Farbe blau und Ersatzteile für Markisen mit 12 V Motoren auf Anfrage - Typenschild erforderlich
Gehäuse nicht einzeln bestellbar

DOMETIC: PerfectRoof 2000/Prostor 350

Pos.	Movera-Nr.	Hersteller-Nr.	Artikel-Bezeichnung	Farbe/Größe
13	auf Anfrage	4470000263	Arm links 3,25-3,75 m	small 2,50
13	9929063	4470000449	Arm links 4,00-4,50 m	4 m
14	auf Anfrage	4470000448	Arm rechts 2,60 m	2 m
14	9936521	4470000141	Arm rechts 3,00 m	> 3 m
14	9936520	4470000264	Arm rechts 3,25-3,75 m	small 2,50
14	auf Anfrage	4470000450	Arm rechts 4,00-4,50 m	4 m
15	9928184	4470000110	Halter Führungsschiene links	5400238
16	9928187	4470000111	Halter Führungsschiene rechts	5400239
17	9929064	4470000205	Schutzkappe LED links	500296
18	auf Anfrage	4470000200	Schutzkappe LED rechts	500295
20	auf Anfrage	4470000011	Bein 2,6 m	L = 2,6 m, 5400015
20	9921237	4470000012	Bein 3,00-3,25 m	L = 3,0 m
20	9920297	4470000013	Bein 3,50-4,50 m	L = 3,5 m
20	auf Anfrage	4470000812	Stütze 2,60 m	
20	9936293	4470000813	Stütze 3,00-3,25 m	
20	auf Anfrage	4470000814	Stütze 3,50-4,50 m	
21	9919486	4470000010	Gelenkgruppe oben Bein	
21	9935973	4470000815	Oberer Anschlag & Drehung	
22	auf Anfrage	4470000451	Führungsschiene weiß 2,60 m	L = 2,65 m
22	auf Anfrage	4470000452	Führungsschiene eloxiert 2,60 m	L = 2,65 m
22	auf Anfrage	4470000453	Führungsschiene antrazit 2,60 m	L = 2,65 m
22	auf Anfrage	4470000454	Führungsschiene weiß 3,00 m	L = 3,00 m
22	auf Anfrage	4470000455	Führungsschiene eloxiert 3,00 m	L = 3,00 m
22	auf Anfrage	4470000456	Führungsschiene antrazit 3,00 m	L = 3,00 m
22	auf Anfrage	4470000457	Führungsschiene weiß 3,25 m	L = 3,25 m
22	auf Anfrage	4470000458	Führungsschiene eloxiert 3,25 m	L = 3,25 m
22	auf Anfrage	4470000459	Führungsschiene antrazit 3,25 m	L = 3,25 m
22	auf Anfrage	4470000460	Führungsschiene weiß 3,50 m	L = 3,5 m
22	auf Anfrage	4470000461	Führungsschiene eloxiert 3,50 m	L = 3,5 m
22	auf Anfrage	4470000462	Führungsschiene antrazit 3,50 m	L = 3,5 m
22	auf Anfrage	4470000463	Führungsschiene weiß 3,75 m	L = 3,75 m
22	auf Anfrage	4470000464	Führungsschiene eloxiert 3,75 m	L = 3,75 m
22	auf Anfrage	4470000465	Führungsschiene antrazit 3,75 m	L = 3,75 m
22	auf Anfrage	4470000466	Führungsschiene weiß 4,00 m	L = 4,00 m
22	auf Anfrage	4470000467	Führungsschiene eloxiert 4,00 m	L = 4,00 m
22	auf Anfrage	4470000468	Führungsschiene antrazit 4,00 m	L = 4,00 m
22	auf Anfrage	4470000786	Führungsschiene weiß 4,50 m	L = 4,50 m
22	auf Anfrage	4470000787	Führungsschiene eloxiert 4,50 m	L = 4,50 m
22	auf Anfrage	4470000788	Führungsschiene antrazit 4,50 m	L = 4,50 m
23	9925751	4470000135	Befestigungsstück	RAL7035, 500177
24	9932436	4470000131	Aufkleber weiß blau	Dometic, 500454
25	auf Anfrage	4470000047	Aufkleber schwarz weiß	Dometic, 500455
26	9922967	4470000288	Arm Mitte 4,00-4,50 m	2,5
27	9922884	4470000063	Spannsparrenschuh 4,00-4,50 m	grey
28	9929065	4470000270	Führung Arm Mitte 4,00-4,50 m	small
29	auf Anfrage	4470000019	Halter Kurbel 2,60-4,00 m	
29	9933244	4470000599	Halter Kurbel 4,50 m	
30	9928115	4470000099	Kurbel	900124
35	auf Anfrage	4470000470	Abdeckung Rückwand weiß 2,60 m	L = 2,65 m
35	auf Anfrage	4470000471	Abdeckung Rückwand eloxiert 2,60 m	L = 2,65 m
35	auf Anfrage	4470000472	Abdeckung Rückwand antrazit 2,60 m	L = 2,65 m
35	auf Anfrage	4470000473	Abdeckung Rückwand weiß 3,00 m	L = 3,00 m
35	auf Anfrage	4470000474	Abdeckung Rückwand eloxiert 3,00 m	L = 3,00 m
35	auf Anfrage	4470000475	Abdeckung Rückwand antrazit 3,00 m	L = 3,00 m
35	auf Anfrage	4470000476	Abdeckung Rückwand weiß 3,25 m	L = 3,25 m
35	auf Anfrage	4470000477	Abdeckung Rückwand eloxiert 3,25 m	L = 3,25 m
35	auf Anfrage	4470000478	Abdeckung Rückwand antrazit 3,25 m	L = 3,25 m
35	auf Anfrage	4470000479	Abdeckung Rückwand weiß 3,50 m	L = 3,5 m
35	auf Anfrage	4470000480	Abdeckung Rückwand eloxiert 3,50 m	L = 3,5 m
35	auf Anfrage	4470000481	Abdeckung Rückwand antrazit 3,50 m	L = 3,5 m
35	auf Anfrage	4470000482	Abdeckung Rückwand weiß 3,75 m	L = 3,75 m
35	auf Anfrage	4470000483	Abdeckung Rückwand eloxiert 3,75 m	L = 3,75 m
35	auf Anfrage	4470000484	Abdeckung Rückwand antrazit 3,75 m	L = 3,75 m
35	auf Anfrage	4470000485	Abdeckung Rückwand weiß 4,00 m	L = 4,00 m
35	auf Anfrage	4470000486	Abdeckung Rückwand eloxiert 4,00 m	L = 4,00 m
35	auf Anfrage	4470000487	Abdeckung Rückwand antrazit 4,00 m	L = 4,00 m
35	auf Anfrage	4470000792	Abdeckung Rückwand weiß 4,50 m	L = 4,50 m
35	auf Anfrage	4470000793	Abdeckung Rückwand eloxiert 4,50 m	L = 4,50 m
35	auf Anfrage	4470000794	Abdeckung Rückwand antrazit 4,50 m	L = 4,50 m
36	9926146	4470000108	Halter Bein links	5400240
37	9926147	4470000109	Halter Bein rechts	5400241
48	9927437	4470000732	Leg stop, lower	
48	auf Anfrage	4470000828	Unterer Anschlag	
51	auf Anfrage	4470000798	Kit, Abdeckung Gegenplatte	

→ Wichtig:
Markisentücher Farbe blau und Ersatzteile für Markisen mit 12 V Motoren auf Anfrage - Typenschild erforderlich
Gehäuse nicht einzeln bestellbar

DOMETIC: PerfectRoof 2500/Prostor 600

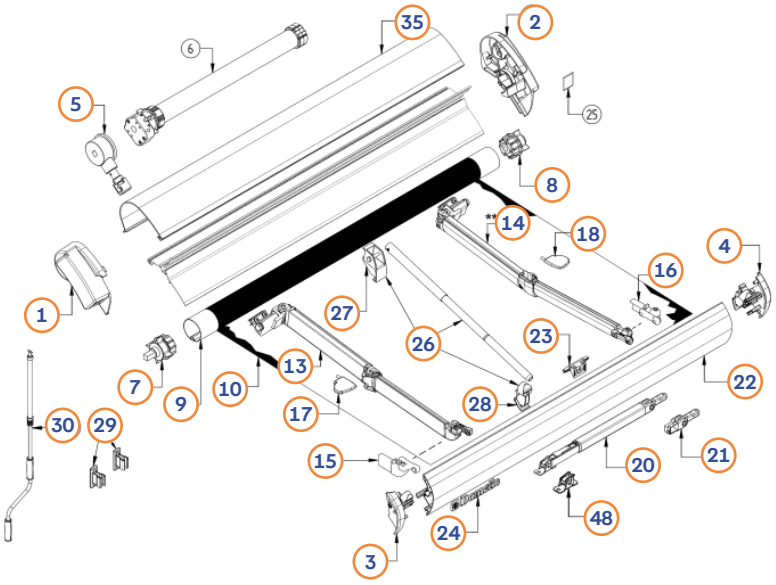

Pos.	Movera-Nr.	Hersteller-Nr.	Artikel-Bezeichnung	Farbe/Größe
1	auf Anfrage	4470000077	Endkappe Gehäuse links	weiß 3,50-5,50 m
1	auf Anfrage	4470000076	Endkappe Gehäuse links	eloxiert 3,50-5,50 m
1	auf Anfrage	4470000266	Endkappe Gehäuse links	antrazit 3,50-5,50 m
2	auf Anfrage	4470000079	Endkappe Gehäuse rechts	weiß 3,50-5,50 m
2	auf Anfrage	4470000078	Endkappe Gehäuse rechts	eloxiert 3,50-5,50 m
2	auf Anfrage	4470000267	Endkappe Gehäuse rechts	antrazit 3,50-5,50 m
3	9919751	4470000032	Endkappe Frontprofil links	weiß 3,50-5,50 m
3	auf Anfrage	4470000550	Endkappe Frontprofil links	eloxiert 3,50-5,50 m
3	9925482	4470000292	Endkappe Frontprofil links	antrazit 3,50-5,50 m
4	9919753	4470000035	Endkappe Frontprofil rechts	weiß 3,50-5,50 m
4	9919752	4470000033	Endkappe Frontprofil rechts	eloxiert 3,50-5,50 m
4	9925481	4470000034	Endkappe Frontprofil rechts	antrazit 3,50-5,50 m
5	9927916	4470000555	Getriebe komplett	manual 3,50-5,50 m
7	9933884	4470000097	Endstückwelle schwarz links	Ø 48, < = 4 m, 900093 3,50-4,00 m
7	9919043	4470000073	Endstückwelle schwarz links	Ø 48, > = 4 m, 900093 4,50-5,50 m
8	auf Anfrage	4470000096	Endstückwelle vierkant schwarz rechts	Ø 48, < = 4 m, 900092 3,50-4,00 m
8	auf Anfrage	4470000120	Endstückwelle vierkant schwarz rechts	Ø 48, > = 4 m, 900092 4,50-5,50 m
9	auf Anfrage	4470000150	Tuchrolle	Ø 48 mm, L = 4,00 m
9	auf Anfrage	4470000194	Tuchrolle	Ø 58 mm, L = 4,5 m
10	auf Anfrage	4470000214	Tuch grau	4,00 m
10	auf Anfrage	4470000216	Tuch grau	4,50 m
13	auf Anfrage	4470000557	Arm links	3,50-3,75 m
13	auf Anfrage	4470000559	Arm links	4,00-5,50 m
14	auf Anfrage	4470000558	Arm rechts	3,50-3,75 m
14	auf Anfrage	4470000560	Arm rechts	4,00-5,50 m
15	9919759	4470000041	Halter Frontprofil links	
16	9919764	4470000042	Halter Frontprofil rechts	
17	9929064	4470000205	Schutzkappe LED links	
18	auf Anfrage	4470000200	Schutzkappe LED rechts	
20	9920297	4470000013	Bein	
20	auf Anfrage	4470000814	Stütze	
21	9919486	4470000010	Gelenkgruppe oben Bein	
21	9935973	4470000815	Oberer Anschlag & Drehung	
22	auf Anfrage	4470000569	Frontprofil weiß	L = 4,00 m
22	auf Anfrage	4470000570	Frontprofil eloxiert	L = 4,00 m
22	auf Anfrage	4470000571	Frontprofil antrazit	L = 4,00 m
22	auf Anfrage	4470000572	Frontprofil weiß	L = 4,50 m
22	auf Anfrage	4470000573	Frontprofil eloxiert	L = 4,50 m
22	auf Anfrage	4470000574	Frontprofil antrazit	L = 4,50 m
23	9925751	4470000135	Befestigungsstück	RAL7035, 500177
24	9932436	4470000131	Aufkleber weiß blau	Dometic, 500454
26	9922967	4470000288	Arm Mitte	4,00-5,50 m
27	9922884	4470000063	Spannsparrenschuh	4,00-5,50 m
28	9933996	4470000051	Führung Arm Mitte	4,00-5,50 m
29	auf Anfrage	4470000019	Halter Griff	
30	9923455	4470000020	Griff	5400124
35	auf Anfrage	4470000587	Abdeckung Rückwand weiß	L = 4,00 m
35	auf Anfrage	4470000588	Abdeckung Rückwand eloxiert	L = 4,00 m
35	auf Anfrage	4470000589	Abdeckung Rückwand antrazit	L = 4,00 m
35	auf Anfrage	4470000590	Abdeckung Rückwand weiß	L = 4,50 m
35	auf Anfrage	4470000591	Abdeckung Rückwand eloxiert	L = 4,50 m
35	auf Anfrage	4470000592	Abdeckung Rückwand antrazit	L = 4,50 m
48	9927437	4470000732	Fußplatte für Stützfuß	

→ Wichtig:
Markisentücher Farbe blau und Ersatzteile für Markisen mit 12 V Motoren auf Anfrage-Typenschild erforderlich
Gehäuse nicht einzeln bestellbar

DOMETIC: REVO ZIP

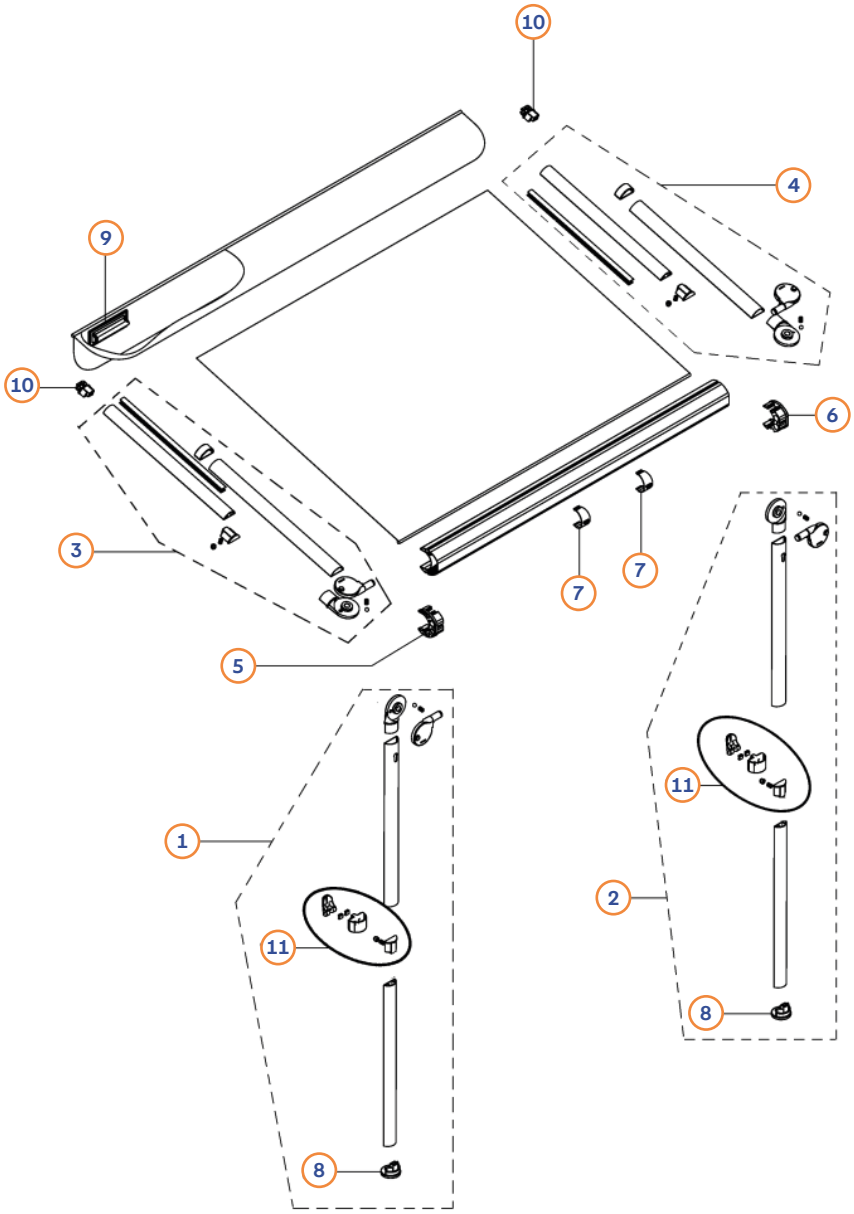

Pos.	Movera-Nr.	Hersteller-Nr.	Duka Part-Nr.	Artikel-Bezeichnung	Anzahl
1	auf Anfrage	4456000602	ZREVO200LL	Revo ZIP 200 vordere Stange links	1 Stück
2	auf Anfrage	4456000603	ZREVO200LR	Revo ZIP 200 vordere Stange rechts	1 Stück
3	auf Anfrage	4456000604	ZREVO200TL	Revo ZIP 200 Seitenstange links	1 Stück
4	auf Anfrage	4456000605	ZREVO200TR	Revo ZIP 200 Seitenstange rechts	1 Stück
1	auf Anfrage	4456000606	ZREVO240LL	Revo ZIP 240 vordere Stange links	1 Stück
2	auf Anfrage	4456000607	ZREVO240LR	Revo ZIP 240 vordere Stange rechts	1 Stück
3	auf Anfrage	4456000608	ZREVO240TL	Revo ZIP 240 Seitenstange links	1 Stück
4	auf Anfrage	4456000609	ZREVO240TR	Revo ZIP 240 Seitenstange rechts	1 Stück
1	auf Anfrage	4456000610	ZREVO270LL	Revo ZIP 270 vordere Stange links	1 Stück
2	auf Anfrage	4456000611	ZREVO270LR	Revo ZIP 270 vordere Stange rechts	1 Stück
3	auf Anfrage	4456000612	ZREVO270TL	Revo ZIP 270 Seitenstange links	1 Stück
4	auf Anfrage	4456000613	ZREVO270TR	Revo ZIP 270 Seitenstange rechts	1 Stück
1	auf Anfrage	4456000614	ZREVO310-450LL	Revo ZIP 310-450 vordere Stange links	1 Stück
2	auf Anfrage	4456000615	ZREVO310-450LR	Revo ZIP 310-450 vordere Stange rechts	1 Stück
3	auf Anfrage	4456000616	ZREVO310-450TL	Revo ZIP 310-450 Seitenstange links	1 Stück
4	auf Anfrage	4456000617	ZREVO310-450TR	Revo ZIP 310-450 Seitenstange rechts	1 Stück
5	auf Anfrage	4456001210		Stöpsel für Revo ZIP von Größe 200-450	1 Stück
6	auf Anfrage	456001209		Stöpsel für Revo ZIP von Größe 200-450	1 Stück
7	auf Anfrage	4456001124		Clip für Revo ZIP von Größe 200-450	2 Stück
8	auf Anfrage	4456001212		Fuß für Revo ZIP von Größe 200-450	2 Stück
9	auf Anfrage	4456001214		Besfestigung für Revo ZIP von Größe 200-450	2 Stück
10	auf Anfrage	4456001208		Clip für Revo ZIP von Größe 200-450	1 Stück
11	auf Anfrage	4456001213		Klammer für Revo ZIP von Größe 200-450	1 Stück
o. Abb.	auf Anfrage	4456001215		Schraube für Revo ZIP von Größe 200-450	1 Stück
o. Abb.	auf Anfrage	4456001216		Schraube für Revo ZIP von Größe 200-450	1 Stück
o. Abb.	auf Anfrage	4456001217		Zipper für Revo ZIP von Größe 200-450	1 Stück
o. Abb.	auf Anfrage	4456001211		Sparrenklammer für Revo ZIP von Größe 200-450	1 Stück
o. Abb.	auf Anfrage	4456000618	ZREVOPEGKITBAG	Revo PEG & Guy KIT (in Tasche)	1 Stück
o. Abb.	auf Anfrage	4456001124	ZZ1091	Revo C Clip auf Hauptstange	1 Stück

CRESPO: Camping-Möbel

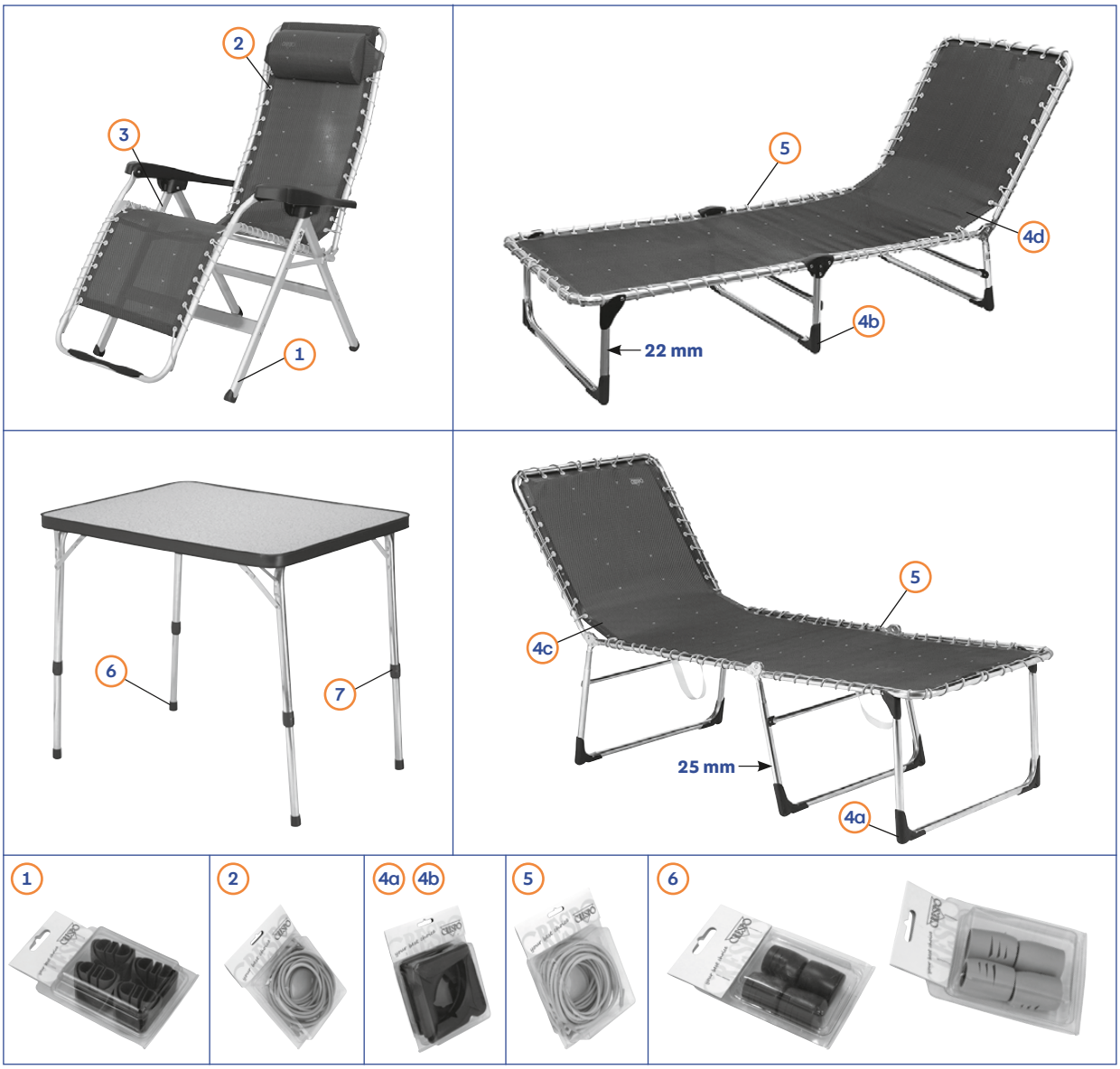

Pos.	Movera-Nr.	Hersteller-Nr.	Artikel-Bezeichnung
1	9906159	Set/237-6-09	Fußstopfen 4er Set Farbe anthrazit
1	9991245	Set/237-6-16	Fußstopfen 4er Set Farbe beige
1	9991244	Set/237-6-17	Fußstopfen 4er Set Farbe blau
2	9930363	Set/232-3-12	Spanngummi Relaxliege 120 cm Farbe grau
3	9921899	Set/232-2-09	Armlehnen 2er Set Farbe anthrazit
3	9904201	Set/232-2-17	Armlehnen 2er Set Farbe blau
4a	9922151	Set/364-09-09	Fußwinkel 6er Set Farbe anthrazit, 25 mm
4a	9922150	Set/364-09-17	Fußwinkel 6er Set Farbe blau, 25 mm
4b	9921902	Set/367-11-09	Fußwinkel 6er Set Farbe anthrazit, 22 mm
4b	9921903	Set/367-11-17	Fußwinkel 6er Set Farbe blau, 22 mm
4c	auf Anfrage	Set/364-1-17	Bezug Dreibeinliege hoch blau
4c	auf Anfrage	Set/364-1-09	Bezug Dreibeinliege hoch antrazit
4d	auf Anfrage	Set/367-1-17	Bezug Dreibeinliege blau
4d	auf Anfrage	Set/367-1-09	Bezug Dreibeinliege antrazit
5	9991424	Set/367-3	Spanngummi Dreibeinliege 120 cm Farbe grau
6	9906160	Set/251-1-09	Fußstopfen 4er Set ab 2010 Farbe anthrazit
6	9906163	Set/251-1-12	Fußstopfen 4er Set ab 2010 Farbe grau
6	9906164	Set/251-1-17	Fußstopfen 4er Set ab 2010 Farbe blau
7	9999846	Set/251-2-09	Plastikteil Teleskopsystem 4er Set Farbe anthrazit
7	9906165	Set/251-2-12	Plastikteil Teleskopsystem 4er Set Farbe grau
7	9906166	Set/251-2-17	Plastikteil Teleskopsystem 4er Set Farbe blau
o. Abb.	9910507	Set/363-9-09	Bodenschoner zu Dreibeinliege hoch anthrazit

CRESPO: Camping-Möbel



Alu-Campingstuhl (Rundrohr Abbildungen links)

Pos.	Movera-Nr.	Hersteller-Nr.	Artikel-Bezeichnung
1	9997538	Set/209-2-09	Armlehnen 2er Set inklusive Schrauben Farbe anthrazit
1	9991232	Set/209-2-16	Armlehnen 2er Set inklusive Schrauben Farbe beige
1	9991231	Set/209-2-17	Armlehnen 2er Set inklusive Schrauben Farbe blau
2a	9906132	Set/209-6-09	Fußwinkel 4er Set Farbe anthrazit (Ø 22 mm)
2a	9991235	Set/209-6-16	Fußwinkel 4er Set Farbe beige (Ø 22 mm)
2a	9991234	Set/209-6-17	Fußwinkel 4er Set Farbe blau (Ø 22 mm)
2b	9910507	Set/215-5-09	Fußwinkel 4er Set Farbe anthrazit (Ø 25 mm)
2b	9916605	Set/215-5-17	Fußwinkel 4er Set Farbe blau (Ø 25 mm)
3	9991237	01/8209-17	Sitzbezug Farbe blau/grau
3	9921895	01/8209-40	Sitzbezug Farbe anthrazit
3	9921896	01/8209-41	Sitzbezug Farbe blau
4	auf Anfrage	–	Bezug Rückenlehne
4	auf Anfrage	Set/215-1-17	Rückenbezug inkl. Sitzbezug Farbe blau/grau
4	auf Anfrage	Set/215-1-40	Rückenbezug inkl. Sitzbezug Farbe antrazit
4	auf Anfrage	Set/215-1-41	Rückenbezug inkl. Sitzbezug Farbe blau

Alu-Campingstuhl (Ovalrohr Abbildung ganz rechts)

Pos.	Movera-Nr.	Hersteller-Nr.	Artikel-Bezeichnung
5	9997538	Set/209-2-09	Armlehnen 2er Set inklusive Schrauben Farbe anthrazit
5	9991232	Set/209-2-16	Armlehnen 2er Set inklusive Schrauben Farbe beige
5	9991231	Set/209-2-17	Armlehnen 2er Set inklusive Schrauben Farbe blau
6	9906158	Set/237-10-09	Lehnenrastergelenk Farbe anthrazit
6	9991242	Set/237-10-16	Lehnenrastergelenk Farbe beige
6	9991241	Set/237-10-17	Lehnenrastergelenk Farbe blau
7	9906159	Set/237-6-09	Fußstopfen 4er Set Farbe anthrazit
7	9991245	Set/237-6-16	Fußstopfen 4er Set Farbe beige
7	9991244	Set/237-6-17	Fußstopfen 4er Set Farbe blau
8	9991247	01/8236-17	Sitzbezug Farbe blau/grau
8	9921897	01/8236-40	Sitzbezug Farbe anthrazit
8	9921898	01/8236-41	Sitzbezug Farbe blau
9	auf Anfrage	–	Bezug Rückenlehne
9	auf Anfrage	Set/237-1-17	Rückenbezug inkl. Sitzbezug Farbe blau/grau
9	auf Anfrage	Set/237-1-40	Rückenbezug inkl. Sitzbezug Farbe antrazit
9	auf Anfrage	Set/237-1-41	Rückenbezug inkl. Sitzbezug Farbe blau

DUKDALF: Camping-Möbel



Dukdalf

Camping & Outdoor

DUKDALF: Camping-Möbel

Pos.	Movera-Nr.	Hersteller-Nr.	Artikel-Bezeichnung	Ausführung
1	auf Anfrage	416020000	Schrauben Set	Brillante, Dolce, Dynamic, Grande
2	9908340	426000030	Befestigungsschrauben + Hutmutter	Brillante, Dolce, Dynamic, Grande
3	9919476	426000010	Schrauben Set für Dukdalf Sitz	Cha Cha, Ergon, Limbo, Paso Doble, Rumba
4a	9920548	426000040	Armlehnengelenk links grau	Cha Cha, Ergon, Limbo, Paso Doble, Rumba
4b	9927174	426000045	Armlehnengelenk rechts grau	Cha Cha, Ergon, Limbo, Paso Doble, Rumba
5a	auf Anfrage	416110610	Armlehnengelenk kompl. links grau	Brillante, Dolce, Dynamic, Grande
5b	auf Anfrage	416110614	Armlehnengelenk kompl. links anthrazit	Brillante, Dolce, Dynamic, Grande
6a	auf Anfrage	416110620	Armlehnengelenk kompl. rechts grau	Brillante, Dolce, Dynamic, Grande
6b	auf Anfrage	416110624	Armlehnengelenk kompl. rechts anthrazit	Brillante, Dolce, Dynamic, Grande
7	auf Anfrage	416111100	Kunststoffnasen grau	Brillante, Dolce, Dynamic, Grande
8a	9992546	426224006	Fußschoner grau	Aspen, Sampler, Soul
8b	auf Anfrage	426224007	Fußschoner anthrazit	Aspen, Sampler, Soul
9	9992549	426000060	Fußschoner Rund inkl. Nagel grau	Cha Cha, Ergon, Limbo, Paso Doble, Rumba
10	auf Anfrage	426000064	Fußschoner Rund inkl. Nagel anthrazit	Cha Cha, Ergon, Limbo, Paso Doble, Rumba
11	auf Anfrage	416110900	Fußschoner Front grau	Brillante, Dolce, Dynamic, Grande
12	auf Anfrage	416110904	Fußschoner Front anthrazit	Brillante, Dolce, Dynamic, Grande
13	auf Anfrage	416110910	Fußschoner hinten grau	Brillante, Dolce, Dynamic, Grande
14	auf Anfrage	416110914	Fußschoner hinten anthrazit	Brillante, Dolce, Dynamic, Grande
15	auf Anfrage	406000040	Gelenkfuß mit Kappe anthrazit	Stabilic-, Fantastic- & Majestic- Serie
16	auf Anfrage	406000010	Tischbein	Stabilic 1 und Accordeon
17	9925994	406000050	Tischbein Set komplett	Stabilic- & Majestic-Serie
18	9921840	406000060	Tischbein Set komplett	Fantastic-Serie
19	9927843	406000070	Tischbein Set komplett	New Age & Brima Vista
20	auf Anfrage	406000080	Tischbeinklemme Kunststoff - anthrazit	Scandinavic und Serie 1 & 2
21	auf Anfrage	416010649	Bezug Sitz Farbe 0649	Dynamic & Dolce
21	auf Anfrage	416010677	Bezug Sitz Farbe 0677	Dynamic & Dolce
21	auf Anfrage	416014049	Bezug Sitz Farbe 4049	Dynamic & Dolce
21	auf Anfrage	416014611	Bezug Sitz Farbe 4611	Dynamic & Dolce
22	auf Anfrage	426010649	Bezug Sitz Farbe 0649	Aspen, Cha Cha, Ergon, Limbo, Paso Doble, Rumba
22	9904341	426010677	Bezug Sitz Farbe 0677	Aspen, Cha Cha, Ergon, Limbo, Paso Doble, Rumba
22	9991260	426014049	Bezug Sitz Farbe 4049	Aspen, Cha Cha, Ergon, Limbo, Paso Doble, Rumba
22	9992560	426014611	Bezug Sitz Farbe 4611	Aspen, Cha Cha, Ergon, Limbo, Paso Doble, Rumba
23	9998557	406000020	Verstellschraube mit Mutter	Stabilic 1 & Accordeon
24	9929453	406000030	Verbindungsplatte inkl. Schrauben	Stabilic 1 & Accordeon
25	9991255	426205020	Armlehne für 8 Positionen inkl. Schrauben grau	Aspen, Cha Cha, Ergon, Limbo, Paso Doble, Rumba
25	9922238	426205022	Armlehne für 8 Positionen inkl. Schrauben blau	Aspen, Cha Cha, Ergon, Limbo, Paso Doble, Rumba
25	9925129	426205024	Armlehne für 8 Positionen inkl. Schrauben anthrazit	Aspen, Cha Cha, Ergon, Limbo, Paso Doble, Rumba
26	auf Anfrage	416111010	Armlehne für 10 Positionen inkl. Schrauben links grau	Brillante, Dolce, Dynamic, Grande
26	auf Anfrage	416111014	Armlehne für 10 Positionen inkl. Schrauben links anthrazit	Brillante, Dolce, Dynamic, Grande
27	auf Anfrage	416111020	Armlehne für 10 Positionen inkl. Schrauben rechts grau	Brillante, Dolce, Dynamic, Grande
27	auf Anfrage	416111024	Armlehne für 10 Positionen inkl. Schrauben rechts anthrazit	Brillante, Dolce, Dynamic, Grande
28a	9925959	416112010	Zugscharnier links grau	Brillante, Dolce, Dynamic, Grande
28b	9925959	416112014	Zugscharnier links anthrazit	Brillante, Dolce, Dynamic, Grande
29a	9925960	416112020	Zugscharnier rechts grau	Brillante, Dolce, Dynamic, Grande
29b	9925960	416112024	Zugscharnier rechts anthrazit	Brillante, Dolce, Dynamic, Grande
30	auf Anfrage	426205036	Armlehne links grau	Forte
30	auf Anfrage	426205037	Armlehne rechts grau	Forte
31	auf Anfrage	426205038	Armlehne links anthrazit	Forte
31	auf Anfrage	426205039	Armlehne rechts anthrazit	Forte
32	auf Anfrage	426000070	Gummizug grau 50 x 360 mm	Flamengo
32	auf Anfrage	426000075	Gummizug grau 50 x 450 mm	Flamengo Super
33	auf Anfrage	426000085	Gummizug grau 45 x 385 mm	Bachata Std.
33	auf Anfrage	426000082	Gummizug blau 45 x 385 mm	Bachata Std.
o. Abb.	auf Anfrage	426000095	Gummizug grau 45 x 410 mm	Bachata Delux
o. Abb.	auf Anfrage	426000092	Gummizug blau 45 x 410 mm	Bachata Delux

WESTFIELD: Camping-Möbel

1 	2 	3 
4 	5 	6 
7 	8 	9 
10 	11 	12 
13 	14 	15 
16 	17 	18 
19 20 	21 	22 
23 	24 	26 

WESTFIELD: Camping-Möbel

Pos.	Movera-Nr.	Hersteller-Nr.	Artikel-Bezeichnung	Ausführung
1	auf Anfrage	910342298	Armlehnenset	Noblesse/Avantgard
2	auf Anfrage	910341898	Verbindungsset Rahmen zu Sitzgestell	Noblesse/Avantgard
3	9930783	910341998	Fußkappenset 4 Stück	Noblesse/Avantgard
4	9930784	910162198	Adapterset Comfort 2	Noblesse/Avantgard
5	9930785	910147692	Armlehnenset anthrazit	Paddico/Supreme/Prime/Supreme, Trino/ Elite/Pioneer/Discoverer/Challenger
6	auf Anfrage	910146791	Verbindungsset Rahmen zu Sitzgestell 6 Stück	Paddico/Supreme/Prime
7	9930786	910146692	Satz Fußkappen 4 Stück anthrazit	Paddico/Supreme/Prime/Supreme, Trino/ Elite/Pioneer/Discoverer/Challenger
8	9930787	910146693	Satz Fußkappen 4 Stück blau	Paddico/Supreme/Prime/Supreme, Trino/ Elite/Pioneer/Discoverer/Challenger
9	9930788	910162093	Adapterset Comfort 2, 4 Stück	Paddico/Supreme/Prime/Salina/Pioneer/ Discoverer/Challenger/Zenith/Cruiser
10	9922934	910018490	Reparatur Satz Metallgelenke 2 Stück	Paddico/Supreme/Prime/Trino
11	auf Anfrage	910186392	Armlehnenset anthrazit	Salina, Baja Antra
12	auf Anfrage	910146991	Verbindungsset Rahmen zu Sitzgestell 6 Stück	Salina, Zenith
13	auf Anfrage	910147192	Fußkappenset für Beinauflage anthrazit 4 Stück	Salina/Zenith/Elite
14	9930789	910210691	Fußteller hellgrau 4 Stück	Superb light/Cam Light
15	9933533	910070090	Klemmsystem hellgrau, offener Hebel 12 Stück	Superb light/Cam Light/Valet/Smart star
16	auf Anfrage	910210693	Fußteller dunkelgrau 4 Stück	Superb and Cam
17	9928314	910060090	Klemmsystem hellgrau, offener Hebel 12 Stück	Superb and Cam
18	9935438	910060091	Klemmsystem dunkelgrau, geschlossener Hebel 20 Stück	Superb and Cam
19	auf Anfrage	910328392	Armlehnenset anthrazit 2 Stück	Pioneer/Discoverer/Challenger/Zenith
20	auf Anfrage	910328293	Armlehnenset blau 2 Stück	Pioneer/Discoverer/Challenger/Zenith
21	auf Anfrage	910347192	Armlehnenset DG 2 Stück	Cruiser
22	auf Anfrage	910146793	Verbindungsset Rahmen zu Sitzgestell	Cruiser
23	auf Anfrage	910043191	Fußkappenset 4 Stück	Cruiser
24	9930791	910210692	Fußteller dunkelgrau 4 Stück	Valet/Smart Star
25	auf Anfrage	910451200	Gelenksatz	Prime/Supreme
26	9928605	46032-597	Fußteller mittelgrau 4 Stück	Cam Light, Superb Light

DOMETIC: Kühlboxen/Kühlschränke

1 	2 	3 	4 	5 
6 	7 	8 	9 	10 
11 	12 	13 	14 	15 
16 	17 	18 	19 	20 
21 	22 	23 	24 	25 26 
27 	28 	29 	30 	31 
32 33 34 	35 	36 37 	38 	39 
40 	41 	42 	43 	44 45 

DOMETIC

Kühlen

DOMETIC: Kühlboxen/Kühlschränke

Pos.	Movera-Nr.	Hersteller-Nr.	Artikel-Bezeichnung	Ausführung
1	9906627	295214800	Türverriegelung	RM 4200/4211/423X/4260/4261/4270/4271/4300/4301/4360/440X
2	9990734	295270007	Türverriegelung	RM 4XXX/5XXX
3	9991350	241234560	Türverriegelung	RM 6270/6271/6290/6291/6400/6401
4	9906897	241234070	Türverriegelung	RM 7390
5	9995774	241276600	Türverriegelung	RM 6390/6391/6401
6	9991351	241275730	Türverriegelung grau	RM 727X/729X/736X/7371/7390/7391/740X/754X
7	9903373	241275790	Türverriegelung schwarz	RM 7390
8	9992372	241275760	Türverriegelung grau	RM 7270/7271/7290/7291/7360/7361/7370/7371/7390/7391/7400/7401/755X/7601/7605/7801/7805
9	9992371	241275780	Türverriegelung	RM 7601/7605/765X/785X
10	9902266	241275787	Türverriegelung	RM 7651/7655/785X/RMT 7655/7850/7855
11	9999887	241275767	Türverriegelung schwarz	RM 7270/7271/7290/7291/7361/7390/7391/740X/7550/7551/760X/7805
12	9906734	295214007	Türverriegelung schwarz	RM 5310/5330/5380
13	9925337	295214008	Türverriegelung grau	RM 5310/5330/5380
14	9991352	241288405	Türverriegelung	RM 7XXX
15	9911682	289037121	Türverriegelung	RMS 8550/RMD 85XX/RMDT 85XX
16	9924779	289037102	Türverriegelung links	RM 840X/850X/855X RMD 8501/8505/8551/8555 RMDT 8505/8555RML 8330/855X RMS 8400/8401/850X/855X
17	9922292	289037112	Türverriegelung rechts	RM 840X/850X/855X RMD 8501/8505/8551/8555 RMDT 8505/8555RML 8330/855X RMS 8400/8401/850X/855X
18	9914903	289012711	Türverriegelung	Serie 8
19	9997572	241326801	Abdeckung Türverriegelung	Serie 8
20a	9991402	295164142	LED-Beleuchtung	Serie 4, 6, 7, RM 5400/5401
20b	9919971	295164144	LED-Beleuchtung	RM 5310/5330/5380/
21	9998758	295138100	Beleuchtungssensor	RM 76XX/78XX/RMT 76XX/78XX
22	9991396	210683000	Beleuchtungssensor	Serie RH
23	9991409	295138030	Beleuchtungssensor	RM 7XX1
24	9993642	241208400	Flaschenhalter	RMH 7390L, RMS 8550
25	9902555	295123700	Flaschenhalter weiß	Serie 4, 5
26	9999896	295123702	Flaschenhalter blau	Serie 5, 8
27	9918624	241337760	Teiler Gitterroast	RMD 85X1, 85X5, RMDT 85X5, RML 943X
28	9915457	241398100	Gitter oben blau	RMD 8501, 8505
29	9911429	241398120	Gitter unten blau	RMD 8501, 8505, RMDT 8505
30	9906657	241398130	Gitter unten blau	RMD 8551, 8555
31	9992376	295130710	Türfach weiß, 415 x 64 x 68 mm	Serie 4, 5, 6
32	9993072	295123810	Türfach weiß, 382 x 64 x 68 mm	Serie 4, 5
33	9994054	295123900	Türfach weiß, 381 x 65 x 67 mm	Serie 4, 5
34	9992375	295130800	Türfach weiß, 412 x 65 x 67 mm	Serie 4, 5, 6
35	9993643	241207710	Türfach grau, 403 x 86 x 94 mm	Serie 6, 7
36	9918684	295123816	Türfach blau, 383 x 62 x 67 mm	RM 5310, 5330, 5380
37	9916305	295123906	Türfach blau, 383 x 62 x 67 mm	RM 5310, 5330, 5380
38	9993491	241207510	Türfach grau, 404 x 79 x 71 mm	Serie 6, 7
39	9925935	241334110	Türfach blau, 370 x 85 x 122 mm	RM/RMS 84XX
40	9923499	289064700	Türfach blau, 375 x 67 x 102 mm	RM/RMS 84XX
41	9999897	241334100	Türfach blau, 411 x 85 x 120 mm	RM/RMD/RML/RMS 85XX
42	9999898	241334200	Türfach blau, 409 x 60 x 104 mm	RM/RMD/RMS 85XX
43	9915078	241334120	Türfach blau, 411 x 85 x 110 mm	RM 850X, 855X, RMS 850X, 855X
44	9923169	241334360	Türfach blau, 305 x 75 x 88 mm	RML 933X
45	9922825	241334350	Türfach blau, 360 x 75 x 88 mm	RML 9430, 9435

DOMETIC: Kühlboxen/Kühlschränke

1 	2 	3 	4 
5 	6 	7 	8 
9 	10 	11 	12 
13	14 	15 	16 
17 	18 	19 	20 
21 	22 	23 	24 
25 	26 	27 	28 
29 	30 	31 	32 
33 	34 	35 	36 
37 	38 	39 	

DOMETIC: Kühlboxen/Kühlschränke

Pos.	Movera-Nr.	Hersteller-Nr.	Artikel-Bezeichnung	Ausführung
1	9990229	200224400	Scharnier Gefrierfachklappe	RM-Modelle aus Serie 2, 4
2	9991391	241212500	Scharnier Gefrierfachklappe	RM-Modelle aus Serie 6, 7
3	9907391	241212501	Scharnier Gefrierfachklappe	RM/RMS-Modelle aus Serie 8
4	9906346	241212511	Scharnier Gefrierfachklappe	RML-Modelle aus Serie 8
5	9905779	241332720	Schieber Gefrierfachklappe	Serie 8
6	9991390	241286500	Lager Gefrierfachklappe	RM-Modelle aus Serie 4
7	9925257	292517711	Lager Gefrierfachklappe	RML 8230, 943X, RMLT 9435
8	9991388	292601102	Halterung Bügel	RM-Modelle aus Serie 6, 7
9	9991389	241208200	Halterung Gitter	RM-Modelle aus Serie 6, 7
10	9993640	241208300	Gitterrostbefestigung rechts	RM-Modelle aus Serie 6, 7
11	9993641	241208310	Gitterrostbefestigung links	RM-Modelle aus Serie 6, 7
12	9991346	293555100	Abgaskamin-Set 195 mm	Geräte bis 103 l Inhalt
13	9990891	292601930	Verdunstungsschale	
14	9953584	289060000	Winterabdeckung LS 330	LS 330
15	9991392	295176699	Verriegelungsschraube weiß	Lüftungsgitter + Winterabdeckung
16	9993542	295176631	Schieber weiß	Lüftungsgitter + Winterabdeckung
17	9999160	241213700	Drehknopf Wahlschalter hellgrau	RM 6270, 6271, 6290, 6291, 6360, 6361, 6390, 6391, 6400, 6401
18	9995996	241213710	Drehknopf Wahlschalter hellgrau	RM 7270, 7290, 7360, 7390, 7400, 7540, 7650, 7850
19	9998636	241213800	Drehknopf Thermostat hellgrau	RM 6270, 6271, 6290, 6291, 6360, 6361, 6390, 6391, 6400, 6401
20	9906175	241213810	Drehknopf Thermostat hellgrau	RM 7270, 7290, 7360, 7390, 7400, 7540, 7650, 7850, RMT 7651, 7655, 7851, 7855
21	9997333	241338300	Drehknopf Thermostat silbergrau	RM 8400, 8500, RML 8550, RMS 8400, 8460, 8500, 8550
22	9923376	241338321	Drehknopf Thermostat schwarz	RM 5310, 5330, 5380
23	9995254	241278720	Drehknopf grau	RM 7271, 7291, 7295, 7361, 7365, 7371, 7391, 7401, 7405 ,7551, 7555, 7601, 7605, 7651, 7655, 7805, 7851, 7855, RMT 7651, 7655, 7851, 7855
24	9994737	241278700	Drehknopf grau	RM 7XX1, 7XX5
25	9993182	241278510	Achse Temperatur gelb	RM 7XX1, 7XX5
26	9908079	241278430	Achse Wahlschalter hellgrau	RM 7XX1
27	9908078	241278420	Achse Wahlschalter beige	RM/RMT 7XX5,
28	9991365	292627630	Gasregelventil	RM 2250, 2251, 4180, 4181, 4200, 4201, 4203, 4210, 4211, 4230, 4231, 4260, 4261
29	9991312	295216810	Gasregelventil	
30	9991366	241279831	Gasregelventil	Serie 7, 8
31	9912292	292765720	Gasregelventil	RM-Modelle aus Serie 2, 4, 5
32	9991353	292302410	Piezozünder rot	Blecharmaturenhalter
33	9991354	292302461	Piezozünder schwarz	Kunststoffarmaturenhalter
34	9991371	295165420	Zündgerät 12 V	Geräte bis 103 l Inhalt
35	9991372	241278930	Gasfeuerungsautomat	Serie 7, 8
36	9927084	292302482	Batteriezünder	RM 7XX0, 8XX0, RML/RMS/RMT 8XX0
37	9919607	289019010	Batteriezünder	RM 5310, 5330, 5380, 8XX0, RML/RMS/ RMT 8XX0
38	9906255	292349921	Gasanzeige	RM 5310, 5330, 5380, 8XX0, RML/RMS/ RMT 8XX0
39	9922737	289019005	Drucktaste für Zünder	RM 5310, 5330, 5380, 8XX0, RML/RMS/ RMT 8XX0

DOMETIC: Kühlboxen/Kühlschränke

1 	2 	3 	4 
5 	6 	7 	8 
9 	10 	11 	12 
13 	14 	15 	16 
17 	18 	19 	20 
21 	22 	23 	24 
25 	26 	27 	28 
29 	30 	31 	32 
33 	34 		

DOMETIC: Kühlboxen/Kühlschränke

Pos.	Movera-Nr.	Hersteller-Nr.	Artikel-Bezeichnung	Ausführung
1	9925368	295224850	Temperaturfühler 1100 mm	RM 7XX1, 7XX5, 8XX1, 8XX5, RMD/RMS 8XX1, 8XX5
2	9991355	292343052	Gasbrenner ohne Düse	Geräte bis 103 l Inhalt, RM 7XX1, 7XX5, 8XX1, 8XX5
3	9918313	241280282	Gasbrenner ohne Düse	RM 7XX1, 7XX5, 8XX1, 8XX5, RMD 8XX1, 8XX5
4	9991360	292203307	Gasbrennerdüse KZ 12, 50 mbar	
5	9991357	292203304	Gasbrennerdüse KZ 45, 30 mbar	
6	9991358	292203305	Gasbrennerdüse KZ 46, 50 mbar	
7	9916122	289048311	Gasbrennerdüse KZ 16, 30 mbar	
8	9916123	289048300	Gasbrennerdüse KZ 65, 30 mbar	
9	9916389	292788095	Zündkabel	
10	9991374	292362600	Zündkerze	Piezo
11	9991373	295110571	Zündkerze	Serie 4, 5, 6, AES mit Zündkabel
12	9991313	241219020	Kompaktarmatur Gas/Elektro 1500 mm	RM 53XX, 6XXX, 7XXX, 8400, 8500, 8550, RML 8330, 8550, RMS 8400, 8460, 8500, 8550
13	9908048	292375502	Thermostat 1400 mm	Gas
14	9991310	292652810	Thermostat 1400 mm	Elektro
15	9983587	295202552	Wahlschalter Energie	Serie 5, 6, 7, 8
16	9991367	292627410	Wippschalter grün	230 V
17	9991368	292627520	Wippschalter orange	Zündgerät
18	9991369	292627350	Wippschalter rot	12/24 V
19	9991333	292949139	Heizpatrone 220 V/85 W	RM 182, 183, 184, 185
20	9981299	241323000	Heizpatrone 235 V/105 W	RM 4180, 4181, 4200, 4201, 4203, 4210, 4211, 4213, 4230, 4231, 4233
21	9909793	289020920	Heizpatrone 235 V/125 W	RM 4200, 4201, 4210, 4211, 4212, 4213, 4230, 4231, 4240, 4260, 4261, 4262, 4263, 4270, 4271, 4280, 4281, 4290, 4291, 4300, 4301, 5211, 5270, 5271, 5310, 5330, 5380, 7270, 7271, 7275, 7290, 7291, 7295, 7370, 7371, 7390, 7391, 7400, RMS 8400, 8401, 8460, 8500, 8501, 8550, 8551, 8555
22	9991323	241322900	Heizpatrone 235 V/135 W	RM 4361, 4400, 4401
23	9992378	17375413	Heizpatrone 230 V/220 W	RM 4501, 4505, 6501, 6505, 7501, 7505
24	9991329	241322940	Heizpatrone 235 V/135 W	RM 7361, 7365, 7401, 7405, 7541, 7545, 7551, 7555, 8401, 8405, 8501, 8505, 8551, 8555
25	9991322	295217430	Heizpatrone 230 V/125 W	
26	9991317	292333101	Heizpatrone 24 V/100 W	
27	9991324	295169430	Heizpatrone 12 V/130 W	
28	9991326	295217020	Heizpatrone 240 V/135 W	
29	9918911	289020910	Heizpatrone 235 V/135 W	RM 4361, 4400, 4401, 7360, 7400, 7540, 7550, 8400, 8401, 8405, 8500, 8501, 8505, 8550, 8551, 8555
30	9910519	289020900	Heizpatrone 230 V/190 W	RM 760X, 765X, 7805, 785X, RML 8550, 8551, 8555
31	9991316	292333130	Heizpatrone 12 V/100 W	RM 4180, 4181, 4185, 8200, 4201, 4203, 4210, 4211, 4212, 4213, 4230, 4231, 4233, 4235
32	9991320	292342020	Heizpatrone 12 V	RM 421X, 423X, 4240, 426X, 427X, 428X, 4290, 4291, 4300, 4301, 4370, 4371, 5211, 527X, 5310, 5330, 5380, 627X, 629X, 6390, 6391, 7211, 727X, 729X, 7370, 7371, 7390, 7401, 8501
33	9992450	295169430	Heizpatrone 12 V	RM 4360, 4361, 4365, 440X, 5401, 5405, 636X, 640X, 736X, 740X, 754X, 755X, 840X, 850X, 855X
34	9902395	241296810	Heizpatrone 12 V/170 W	RM 7601, 7605, 765X, 7805, 785X

ENGEL-ROEGA: Kompressorkühlbox

MT35F-G4, MT45F-G4 & MR040F/MR40F/MD040F

MT35F-G4 & MT45F-G4

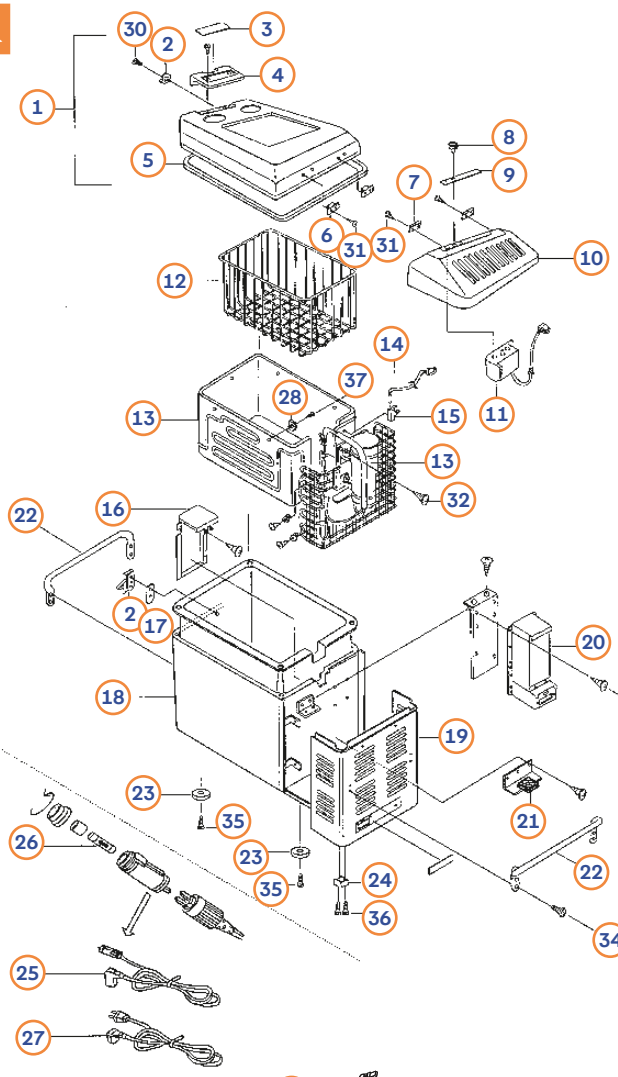

MR040F/ MR40F/MD040F

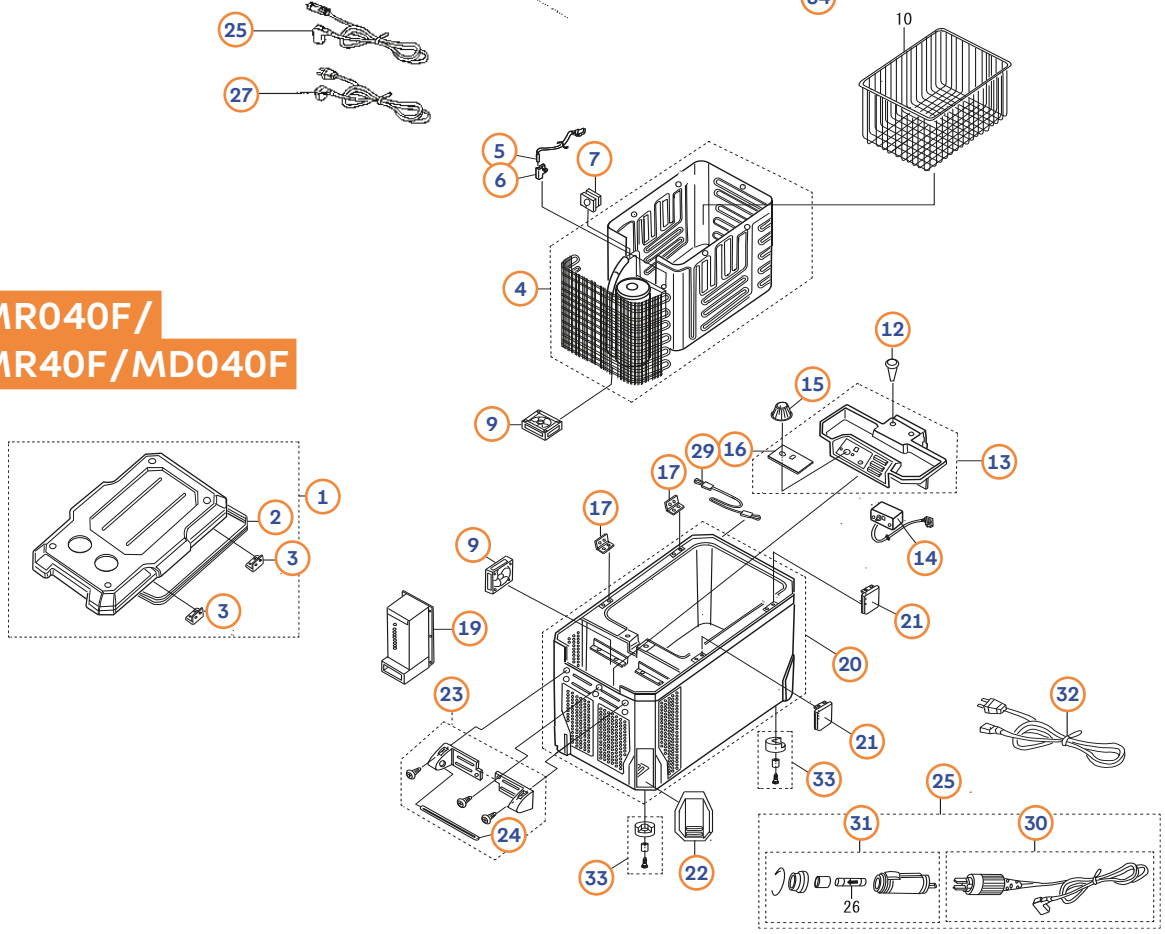

Kühlen

ENGEL-ROEGA: Kompressorkühlbox
MT35F-G4, MT45F-G4 & MR040F/MR40F/MD040F

MT35F-G4 & MT45F-G4

Pos.	Movera-Nr.	Hersteller-Nr.	Artikel-Bezeichnung	Stück
1	auf Anfrage	160044800X9	Deckel	1
2	auf Anfrage	160935600X9	Riegel	1
3	auf Anfrage	545082100X9	Kennzeichnung	1
4	auf Anfrage	422500401X9	Türgriff	1
5	9935415	414803100X9	Deckeldichtung	1
6+7	auf Anfrage	160934500X9	Scharnier (Set)	2
8	auf Anfrage	160206700X8	Regler	1
9	auf Anfrage	545082200X9	Kennzeichnung	1
10	auf Anfrage	160220300X9	Abdeckung	1
11	auf Anfrage	160116910X9	Temperatur Kontrolle	1
12	auf Anfrage	523003700X9	Basket (MT35) - Korbeinsatz	1
12	auf Anfrage	523003800X9	Basket (MT45) - Korbeinsatz	1
13	auf Anfrage	161011500X9	Kühleinheit (MT35)	1
13	auf Anfrage	161011600X9	Kühleinheit (MT45)	1
14	auf Anfrage	605505410X9	Verdampfer	1
15	auf Anfrage	422305000X9	Träger	1
16	auf Anfrage	422305000X9	Abdeckung	1
17	auf Anfrage	430113000X9	"I" Kennzeichnung	1
18	auf Anfrage	160044600X9	Gehäuse (MT35)	1
18	auf Anfrage	160044700X9	Gehäuse (MT45)	1
19	auf Anfrage	160934600X9	Gehäuseabdeckung (MT35)	1
19	auf Anfrage	160934700X9	Gehäuseabdeckung (MT45)	1
20	auf Anfrage	160117000X9	Netzteil MT35F-G3	1
20	auf Anfrage	160116800X9	Netzteil MT45F-G3	1
21	auf Anfrage	608000720X9	Lüfter Motor (MT35)	1
21	auf Anfrage	160928900X9	Lüfter Motor (MT45)	1
22	auf Anfrage	323301000X9	Griff	2
23	auf Anfrage	427400930X9	Auflage	4
24	auf Anfrage	191240400X9	Eckauflage	4
25	auf Anfrage	191240400X9	12 V Stecker	1
26	auf Anfrage	160300200X8	Überlastsicherung	1
27	auf Anfrage	191240700X9	230 V Stecker MT35F-G3	1
27	auf Anfrage	191211660X9	230 V Stecker MT45F-G3	1
28	auf Anfrage	422006710X0	Halter	3
30	auf Anfrage	80810341220	M3 x 12	100
31	auf Anfrage	80100401440	M4 x 14	100
32	auf Anfrage	80830431210	M4 x 12	100
33	auf Anfrage	80840430810	M4 x 8	100
34	auf Anfrage	80500401040	M4 x 10	100
35	auf Anfrage	80000161610	M6 x 8	100
36	auf Anfrage	80830441210	M4 x 12	100
37	auf Anfrage	80810442520	M4 x 25	100

MR040F-G3

Pos.	Movera-Nr.	Hersteller-Nr.	Artikel-Bezeichnung	Stück
1	auf Anfrage	160948210X9	Deckel	1
2	9935415	414803100X9	Deckeldichtung	1
3	auf Anfrage	322033510X9	Halter	2
4	auf Anfrage	161014511X9	Kühleinheit	1
5	auf Anfrage	605505410X9	Verdampfer	1
6	auf Anfrage	422305000X9	Träger	1
7	auf Anfrage	416006310X9	Buchse	1
9	auf Anfrage	160928900X9	Lüfter Motor	2
10	auf Anfrage	523003810X9	Einsatzkorb	1
12	auf Anfrage	645112320X9	Verbinder	2
13	auf Anfrage	422114410X9	Abdeckung	1
14	auf Anfrage	16011690X09	Temperatur Kontrolle	1
15	auf Anfrage	16022830X09	Regler	1
16	auf Anfrage	54509730X09	Kennzeichnung	1
17	auf Anfrage	160926610X9	Scharnier (Set)	2
19	auf Anfrage	160116823X9	Netzteil	1
20	auf Anfrage	160948320X9	Gehäuse (light grey)	1
21	9929930	160228200X9	Scharnier	2
22	auf Anfrage	422114300X9	Abdeckung	4
23	auf Anfrage	422513200X9	Griff	2 Set
24	auf Anfrage	422513300X9	Stange	2
25	auf Anfrage	191240400X9	12 V Stecker	1
26	auf Anfrage	160300200X9	Überlastsicherung	1
29	auf Anfrage	439015900X9	Tür Stopper	1
30	auf Anfrage	191240100X9	230 V Stecker/Englische Ausführung (ohne Nr.31)	1
31	auf Anfrage	160212100X9	Adapter	1
32	auf Anfrage	191217800X0	230 V Stecker	1
33	auf Anfrage	412030301X9	Füße (optional)	1 Set = 4 Stück

THETFORD: Kühlschrank/Aggregat – Panel

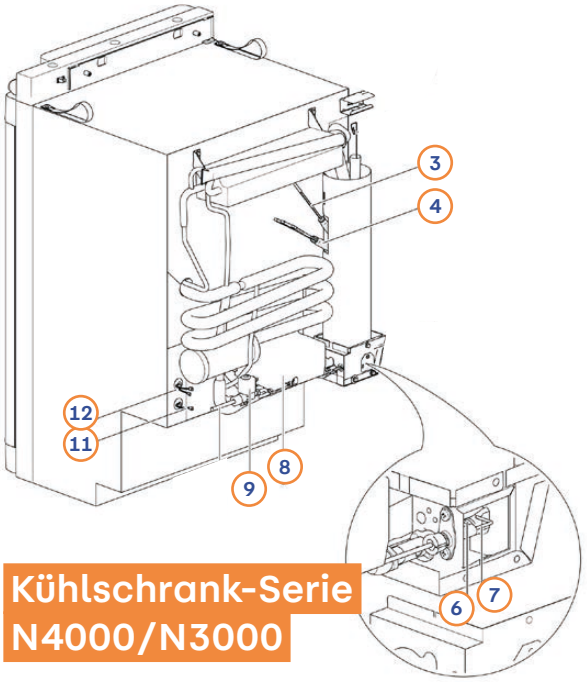

Kühlschrank-Serie
N4000/N3000

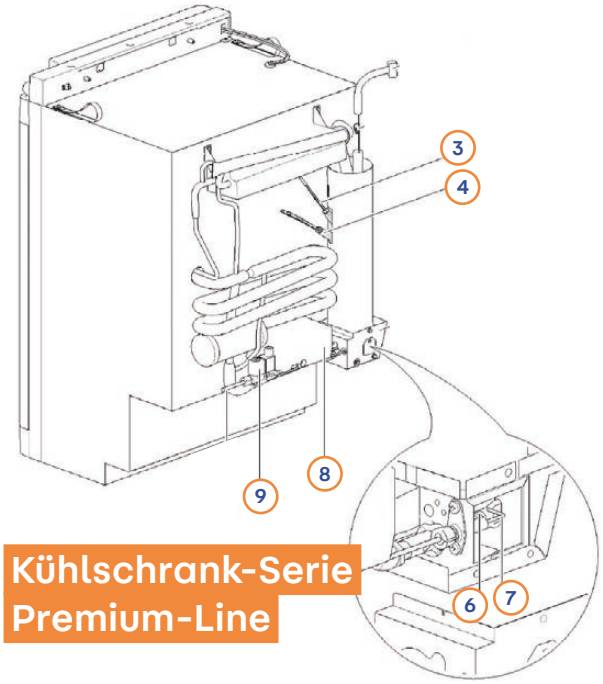

Kühlschrank-Serie
Premium-Line

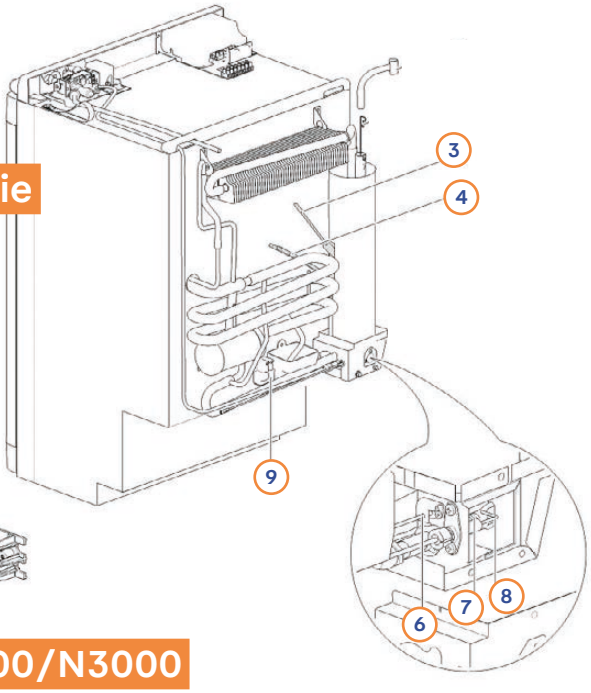

Kühlschrank-Serie
Deluxe-Line

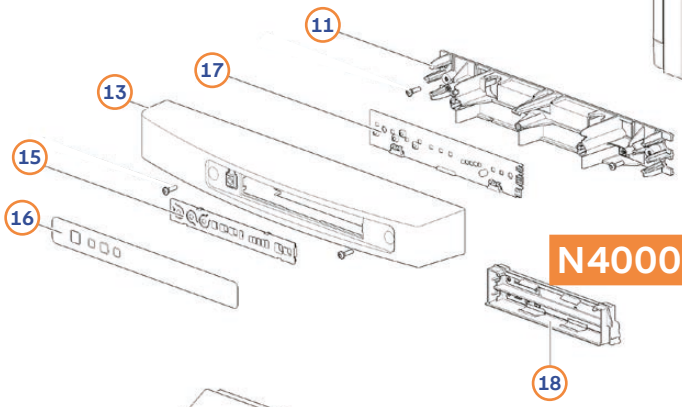

N4000/N3000

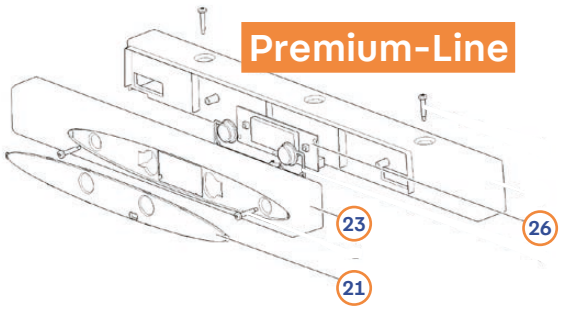

Premium-Line

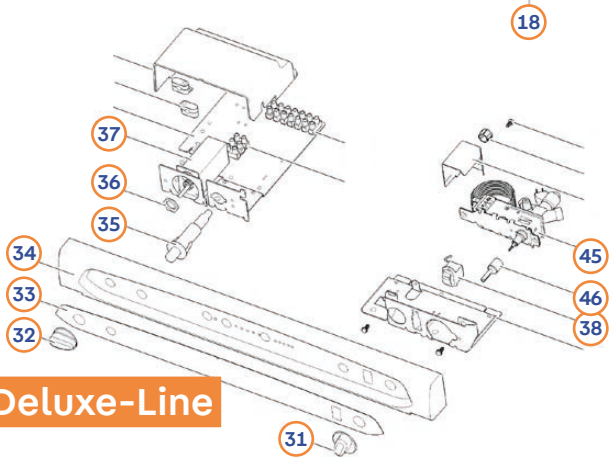

Deluxe-Line

THETFORD: Kühlschrank/Aggregat

Kühlschrank-Serie N4000/N3000

Pos.	Movera-Nr.	Hersteller-Nr.	Artikel-Bezeichnung	Modelle
3	auf Anfrage	692250	Heizstab 230 V	N4080, N4090, N4097, N4100, N4104, N4108, N4112
3	auf Anfrage	691139	Heizstab 230 V	N4141, N4142, N4145, N4150, N4170, N4175
3	9916976	633575	Heizstab 230 V/135 W	N3080, N3090, N3097, N3100, N3104, N3108, N3112, N3115
3	9919587	691124	Heizstab 230 V/220 W	N3141, N3142
3	9908387	633573	Heizstab 230 V/220 W	N3145, N3150, N3170, N3175
4	9912539	633574	Heizstab 12 V/140 W	N3080, N3090, N3097, N3100, N3104, N3108, N3112, N3115, N4080, N4090, N4097, N4100, N4104, N4108, N4112
4	9925738	691125	Heizstab 12 V/205 W	N3141, N3142, N4141, N4142, N4145, N4150, N4170, N4175
4	9919280	633572	Heizstab 12 V/230 W	N3145, N3150, N3170, N3175
6	9920414	634570	Brenner	N3080, N3090, N3097, N3108, N3112, N3115, N4080, N4090, N4097, N4108, N4112
6	9991486	623019	Brenner	N3100, N3104, N4100, N4104
6	9991495	623058	Brenner	N3141, N3142, N3145, N3150, N3170, N3175, N4141, N4142, N4145, N4150, N4170, N4175
7	9918491	690813	Zündkerze	N3080, N3090, N3097, N3108, N3112, N3115, N4080, N4090, N4097, N4108, N4112
7	auf Anfrage	690830	Zündkerze	N3100, N3104, N4100, N4104
7	9920599	690840	Zündkerze	N3141, N3142, N3145, N3150, N3170, N3175, N4141, N4142, N4145, N4150, N4170, N4175
8	9919783	691138	Steuergerät LED Kit	N3080, N3090, N3097, N3100, N3104, N3108, N3112, N3115, N3145, N3150, N3170, N3175 (< 20.06.2015)
8	9919269	691139	Steuergerät LCD Kit	N3080, N3090, N3097, N3100, N3104, N3108, N3112, N3115, N3145, N3150, N3170, N3175 (< 20.06.2015)
8	9916596	691101	Steuergerät	N3080, N3090, N3097, N3100, N3104, N3108, N3112, N3115, N3141, N3142, N3145, N3150, N3170, N3175 (> 20.06.2015)
8	9943422	692247	Steuergerät	N4080, N4090, N4097, N4100, N4104, N4108, N4112, N4141, N4142, N4145, N4150, N4170, N4175
9	9915362	690810	Gasventil	N3080, N3090, N3097, N3100, N3104, N3108, N3112, N3115, N3141, N3142, N3145, N3150, N3170, N3175, N4080, N4090, N4097, N4100, N4104, N4108, N4112, N4141, N4142, N4145, N4150, N4170, N4175
11	9927610	690855	Verbindungsstecker für Kabel Steuergerät/ Temperaturfühler	N4080, N4090, N4097, N4100, N4104, N4108, N4112, N4141, N4142, N4145, N4150, N4170, N4175, N3080, N3090, N3097, N3100, N3104, N3108, N3112, N3080, N3090, N3097, N3100, N3104, N3108, N3112, N3141, N3142, N3145, N3150, N3170, N3175
12	9926061	690856	Verbindungsstecker für Kabel Steuergerät zu CI Bus	N4080, N4090, N4097, N4100, N4104, N4108, N4112

Kühlschrank-Serie Premium Line

Pos.	Movera-Nr.	Hersteller-Nr.	Artikel-Bezeichnung	Modelle
3	9992325	626994	Heizstab AC	N90, N97, N100, N104, N109, N112 (<12.05.2009)
3	9916976	633575	Heizstab AC 230 V/135 W	N90, N97, N100, N104, N112 (>12.05.2009)
3	9997804	626992	Heizstab AC	N145, N150, N175, N180 (< 28.05.2009)
3	9908387	633573	Heizstab AC 230 V/220 W	N145, N150, N175, N180 (> 28.05.2009)
4	9992326	626995	Heizstab DC	N90, N97, N100, N104, N109, N112 (<12.05.2009)
4	9912539	633574	Heizstab DC 12 V/140 W	N90, N97, N100, N104, N112 (>12.05.2009)
4	9993273	626993	Heizstab DC 12 V/147 W	N145, N150, N175, N180 (< 05.12.2007)
4	auf Anfrage	631752	Heizstab DC	N145, N150, N175, N180; (05.12.2007 - 28.05.2009)
4	9919280	633572	Heizstab DC 12 V/190 W	N145, N150, N175, N180 (> 28.05.2009)
6	9991486	623019	Brenner	N90, N97, N100, N104, N109, N112
6	9991495	623058	Brenner	N145, N150, N175, N180
7	9992508	626988	Zündkerze	N90, N97, N109, N112
7	9999836	631736	Zündkerze	N100, N104
7	9992329	626987	Zündkerze	N145, N150, N175, N180
8	9917871	691136	Steuergerät elektrisch	N90, N97, N100, N104, N109, N112, N145, N150, N175, N180
8	9918354	691137	Steuergerät automatisch	N90, N97, N100, N104, N109, N112, N145, N150, N175, N180
9	9992506	631249	Gasventil	N90, N97, N109, N112 (< 25.09.2006)
9	9992330	630440	Gasventil	N90, N97, N109, N112 (> 26.09.2006)
9	9903336	631248	Gasventil	N100, N104, N145, N150, N175, N180 (< 27.09.2006)
9	9992330	630440	Gasventil	N100, N104, N145, N150, N175, N180 (> 27.09.2006)

Kühlschrank-Serie Deluxe Line

Pos.	Movera-Nr.	Hersteller-Nr.	Artikel-Bezeichnung	Modelle
3	9991496	623064	Heizelement AC 230 V	N80, N90, N97, N98, N100, N104, N108, N109, N110, N112, N115 (< 01.07.2005)
3	9992507	628450	Heizelement AC 230 V	N80, N90, N97, N98, N100, N104, N108, N109, N110, N112, N115 (01.07.2005 - 14.05.2009)
3	9907139	633570	Heizelement AC 230 V	N80, N90, N97, N98, N100, N104, N108, N109, N110, N112, N115 (> 14.05.2009)
3	9991498	623074	Heizelement AC 230 V	N145 (< 17.01.2005)
3	9997802	626990	Heizelement AC 230 V	N145 (> 17.01.2005)
4	9991497	623065	Heizelement DC 12 V	N80, N90, N97, N98, N100, N104, N108, N109, N110, N112, N115 (< 14.05.2009)
4	auf Anfrage	633571	Heizelement DC 12 V	N80, N90, N97, N98, N100, N104, N108, N109, N110, N112, N115 (> 14.05.2009)
4	9991499	623075	Heizelement DC 12 V	N145 (< 17.01.2005)
4	auf Anfrage	626991	Heizelement DC 12 V	N145 (> 17.01.2005)
6	9991487	623020	Thermoelement	N80, N90, N97, N98, N100, N104, N108, N109, N110, N112, N115
7	9991486	623019	Brenner	N80, N90, N97, N98, N100, N104, N108, N109, N110, N112, N115
7	9991495	623058	Brenner	N145
8	9991488	623021	Zündkerze elektrisch	N80, N90, N97, N98, N100, N104, N108, N109, N110, N112, N115
8	9992509	627004	Zündkerze Piezo	N80, N90, N97, N98, N100, N104, N108, N109, N110, N112, N115
8	9991500	623076	Zündkerze	N145
8	9991489	623022	Zündautomat	N80, N90, N97, N98, N100, N104, N108, N109, N110, N112, N115
9	9992706	624022	Gasventil	N145

THETFORD: Bedienpanel

ET Zeichnungen siehe Seite 106

N4000/N3000

Pos.	Movera-Nr.	Hersteller-Nr.	Artikel-Bezeichnung	Modelle
11	auf Anfrage	690806	Halter Bedienteil (Tür flach)	N3080, N3090, N3100, N3115, N3108, N3145, N3170, N4080, N4090, N4100, N4108, N4145, N4170
11	auf Anfrage	690825	Halter Bedienteil (Tür gebogen)	N3097, N3104, N3112, N3150, N3175, N4097, N4104, N4112, N4150, N4175
13	auf Anfrage	69080707	Gehäuse grau RAL 7042	N3080
13	auf Anfrage	69080727	Gehäuse schwarz RAL 9005	N3080, N4080
13	auf Anfrage	690807136	Gehäuse anthrazit RAL 7021	N3080
13	9922812	691463	Gehäuse (Türanschlag rechts ab 06/2016 - flach)	N3090, N3100, N3108, N3145, N3170, N4090, N4100, N4108, N4145, N4170
13	auf Anfrage	69081907	Gehäuse grau RAL 7042 (Türanschlag rechts vor 06/2016 - flach)	N3090, N3100, N3108, N3145, N3170
13	auf Anfrage	69081927	Gehäuse schwarz RAL 9005 (Tür-anschlag rechts vor 06/2016 - flach)	N3090, N3100, N3108, N3145, N3170
13	auf Anfrage	690819136	Gehäuse anthrazit RAL 7021 (Tür-anschlag rechts vor 06/2016 - flach)	N3090, N3100, N3108, N3145, N3170
13	auf Anfrage	69082007	Gehäuse grau RAL 7042 (Türanschlag links vor 06/2016 - flach)	N3090, N3100, N3108, N3145, N3170
13	auf Anfrage	69082027	Gehäuse schwarz RAL 9005 (Türanschlag links vor 06/2016 - flach)	N3090, N3100, N3108, N3145, N3170
13	auf Anfrage	690820136	Gehäuse anthrazit RAL 7021 (Türanschlag links vor 06/2016 - flach)	N3090, N3100, N3108, N3145, N3170
13	9935276	69082627	Gehäuse schwarz RAL 9005 (Türanschlag rechts - gebogen	N3097, N3104, N3112, N3150, N3175, N4097, N4104, N4112, N4150, N4175
13	auf Anfrage	690826136	Gehäuse anthrazit RAL 7021 (Türanschlag rechts - gebogen)	N3097, N3104, N3112, N3150, N3175, N4097, N4104, N4112, N4150, N4175
13	9924822	69082727	Gehäuse schwarz RAL 9005 (Türanschlag links - gebogen)	N3097, N3104, N3112, N3150, N3175, N4097, N4104, N4112, N4150, N4175
13	auf Anfrage	690827136	Gehäuse anthrazit RAL 7021 (Türanschlag links - gebogen)	N3097, N3104, N3112, N3150, N3175, N4097, N4104, N4112, N4150, N4175
13	auf Anfrage	69083507	Gehäuse grau RAL 7042 (Tür flach)	N3115
13	auf Anfrage	69083527	Gehäuse schwarz RAL 9005 (Tür flach)	N3115
13	auf Anfrage	690835136	Gehäuse anthrazit RAL 7021 (Tür flach)	N3115
13	auf Anfrage	69010427	Gehäuse schwarz RAL 9005 (Tür flach)	N3141, N3142, N4141, N4142
15+16	9925747	691105	Anzeige + Folie	N3080, N3090, N3097, N3100, N3104, N3108, N3112, N3115, N3141, N3142, N3145, N3150, N3170, N3175
16	9922439	691106	Folie LED	N3080, N3090, N3097, N3100, N3104, N3108, N3112, N3115, N3141, N3142, N3145, N3150, N3170, N3175
16	9922441	691110	Folie LCD	N3090, N3097, N3100, N3104, N3108, N3112, N3141, N3142, N3145, N3150, N3170, N3175
15+16	9936442	692242	Anzeige + Folie	N4080, N4090, N4097, N4100, N4104, N4108, N4112, N4141, N4142, N4145, N4150, N4170, N4175
16	auf Anfrage	692240	Folie LED	N4080, N4090, N4097, N4100, N4104, N4108, N4112, N4141, N4142, N4145, N4150, N4170, N4175
16	auf Anfrage	692241	Folie LCD	N4090, N4097, N4100, N4104, N4108, N4112, N4141, N4142, N4145, N4150, N4170, N4175
16+17	9916597	691126	Power Control Board ab 20.06.2015	N3080, N3090, N3097, N3100, N3104, N3108, N3112, N3115, N3141, N3142, N3145, N3150, N3170, N3175
16+17	9919783	691138	Power Control Board Kit vor 20.06.2015	N3080, N3090, N3097, N3100, N3104, N3108, N3112, N3115, N3141, N3142, N3145, N3150, N3170, N3175
16+17	auf Anfrage	692243	Power Control Board LED+ DM	N4080, N4090, N4097, N4100, N4104, N4108, N4112, N4141, N4142, N4145, N4150, N4170, N4175
16+17	9935243	692244	Power Control Board LED + DM für Batteriepack	N4080, N4090, N4097, N4100, N4104, N4108, N4112, N4141, N4142, N4145, N4150, N4170, N4175
16+17	9920598	691108	Power Control Board LCD DM ab 20.06.2015	N3090, N3097, N3100, N3104, N3108, N3112, N3141, N3142, N3145, N3150, N3170, N3175
16+17	auf Anfrage	692245	Power Control Board LCD DM ab 20.06.2015	N4090, N4097, N4100, N4104, N4108, N4112, N4141, N4142, N4145, N4150, N4170, N4175
18	9918084	69022507	Batteriefach grau RAL 7042 (ohne Batterien)	N3080, N3090, N3097, N3100, N3104, N3108, N3112, N3115, N3141, N3142, N3145, N3150, N3170, N3175, N4080, N4090, N4097, N4100, N4104, N4108, N4112, N4141, N4142, N4145, N4150, N4170, N4175
18	9908319	69022527	Batteriefach schwarz RAL 9005 (ohne Batterien)	N3080, N3090, N3097, N3100, N3104, N3108, N3112, N3115

Premium Line

Pos.	Movera-Nr.	Hersteller-Nr.	Artikel-Bezeichnung	Modelle
21	9912927	626975	Folie (Elektrozündung)	N90, N97, N100, N104, N109, N112, N145, N150, N175
21	auf Anfrage	631737	Folie (Energieautomatik)	N90, N97, N100, N104, N109, N112, N145, N150, N175
23	auf Anfrage	62697407	Gehäuse (Tür flach)	N90, N97, N100, N104, N109, N112, N145, N150, N175
23	auf Anfrage	64697427	Gehäuse (Tür flach)	N90, N97, N100, N104, N109, N112, N145, N150, N175
23	9995104	62697307	Gehäuse (Tür gebogen)	N90, N97, N100, N104, N109, N112, N145, N150, N175
23	auf Anfrage	62697327	Gehäuse (Tür gebogen)	N90, N97, N100, N104, N109, N112, N145, N150, N175
23	auf Anfrage	62672007	Gehäuse	N180
26	9992324	626972	Anzeigedisplay	N90, N97, N100, N104, N109, N112, N145, N150, N175, N180

deLuxe Line

Pos.	Movera-Nr.	Hersteller-Nr.	Artikel-Bezeichnung	Modelle
31	9992484	62302607	Regelknopf grau	N80, N90, N97, N98, N100, N104, N108, N109, N110, N112, N115
31	9933842	62302627	Regelknopf grau	N80, N90, N97, N98, N100, N104, N108, N109, N110, N112, N115
31	9902323	62302630	Regelknopf mocha	N80, N90, N97, N98, N100, N104, N108, N109, N110, N112, N115
32	9902715	62568230	Regelknopf mocha	N80, N90, N97, N98, N100, N104, N108, N109, N110, N112, N115
33	auf Anfrage	626620	Folie Piezo (486 Breite)	N80, N90, N97, N98, N100, N104, N108, N109, N110, N112, N115
33	auf Anfrage	626621	Folie Elektrozündung (486 Breite)	N80, N90, N97, N98, N100, N104, N108, N109, N110, N112, N115
33	9916311	626622	Folie Piezo (525 Breite)	N80, N90, N97, N98, N100, N104, N108, N109, N110, N112, N115
33	9928367	626623	Folie Elektrozündung (525 Breite)	N80, N90, N97, N98, N100, N104, N108, N109, N110, N112, N115
34	9912337	62700207	Control Panel	N90, N97, N98, N100, N104, N108, N109, N110, N112, N115
35	9997625	625689	Piezozünder	N80, N90, N97, N98, N100, N104, N108, N109, N110, N112, N115
36+37	9991502	623400	Wahlschalter 5 pol.	N80, N90, N97, N98, N100, N104, N108, N109, N110, N112, N115
36+37	9997805	626999	Wahlschalter 6 pol.	N80, N90, N97, N98, N100, N104, N108, N109, N110, N112, N115
38	9991492	623029	Flammenanzeiger	N80, N90, N97, N98, N100, N104, N108, N109, N110, N112, N115
45+46	9991508	62568807	Gasventil	N80, N90, N97, N98, N100, N104, N108, N109, N110, N112, N115

THETFORD: Kühlschrank N80

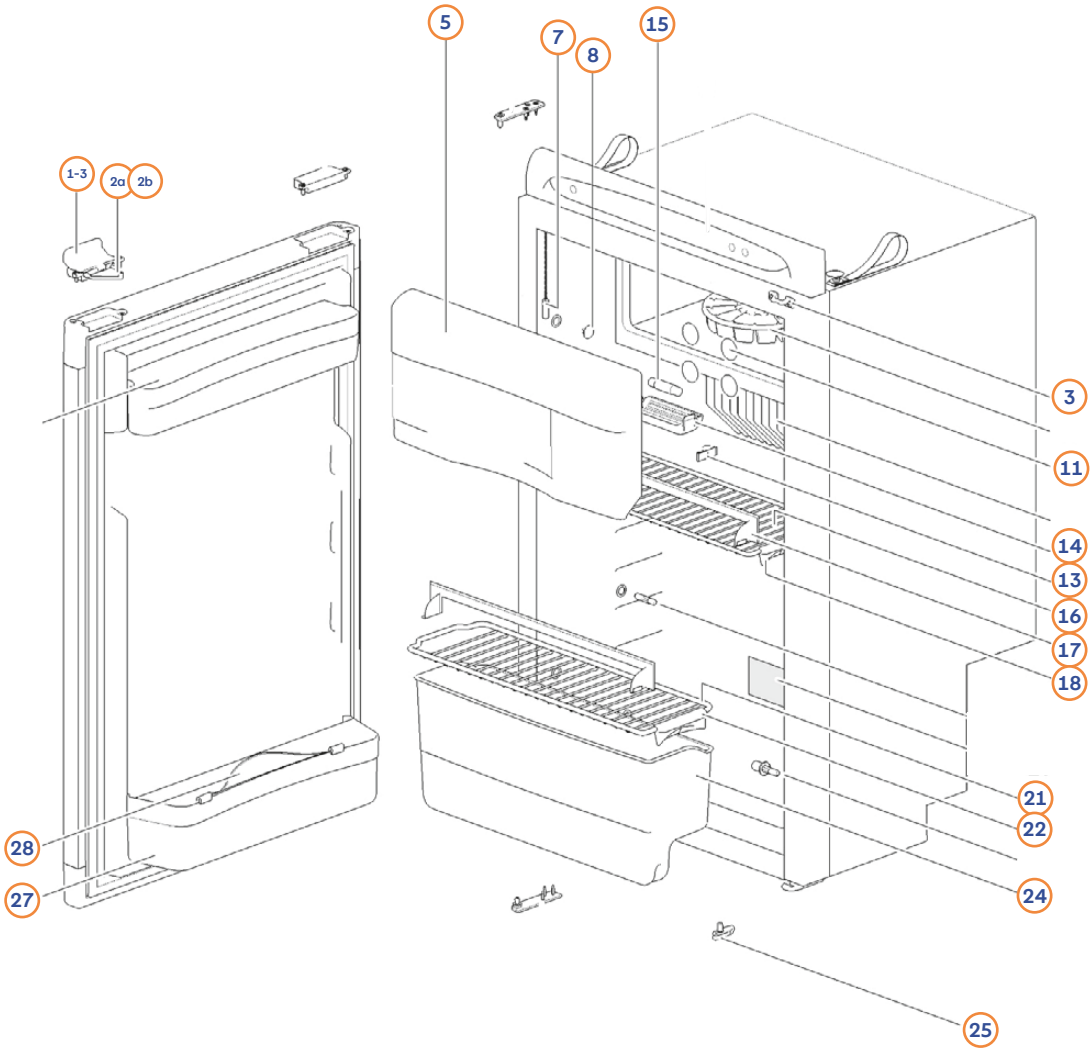

Pos.	Movera-Nr.	Hersteller-Nr.	Artikel-Bezeichnung
1-3	9991490	62302407	Türverriegelung kpl. < 01.07.2005
1-3	9992327	62698507	Türverriegelung kpl. grau > 01.07.2005
1-3	9909089	62698527	Türverriegelung kpl. schwarz > 01.07.2005
1-3	9919506	626985136	Türverriegelung kpl. dunkelgrau > 01.07.2005
2a	9991507	62467907	Halterung < 01.07.2005
2b	9992488	62698607	Halterung > 01.07.2005
5a	9995921	62468008	Scharnier Gefrierfachdeckel
5b	9995822	62303608	Gefrierfachklappe inkl. Scharnier
7	9991485	62301808	Schalter Innenbeleuchtung
8	9999316	62362208	Abdeckkappe
11	9923221	62447908	Abdeckkappen Gefrierfach (VE 12 Stück)
13	9992489	623023	Clips (3 Stück)
14	9998801	624002	Abdeckung Innenbeleuchtung
15	9991504	624003	Innenbeleuchtung
16	9990615	62303808	Gitterrost groß oben
17	9992483	62445608	Halterung Ablagefach
18	9990597	62362608	Arretierung kurz zu Gitterrost
21	9992496	62303708	Gitterrost klein unten
22	9990597	62362608	Arretierung kurz zu Gitterrost
24	9906463	62303912	Gemüsefach
25	9992501	62400127	Verschlusshaken
27	9908418	69080408	Ablage Kühlschranktür
28	9992493	62304212	Flaschenhalterung groß
o. Abb.	Siehe Seite 106-107		Kühlsysteme

→ Nur die Artikel die im Text aufgeführt sind, sind auch als Ersatzteile verfügbar.
Ersatztüren sowie technische Ersatzteile müssen anhand der Seriennummer angefragt werden.

THETFORD: Kühlschrank N90/N97/ N108/N112

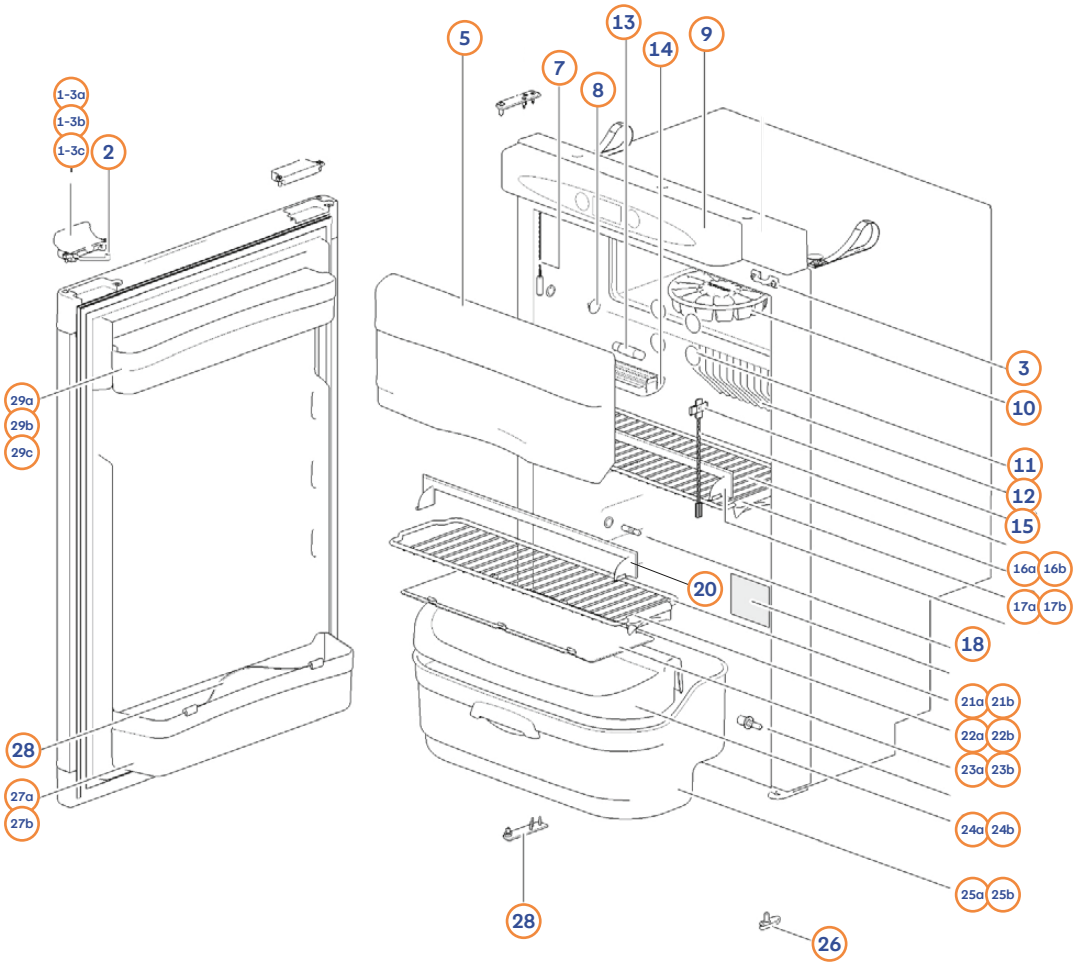

Pos.	Movera-Nr.	Hersteller-Nr.	Artikel-Bezeichnung	Modelle
1-3a	9992327	62698507	Türverriegelung komplett grau	N90/N97/N112
1-3b	9909089	62698527	Türverriegelung komplett schwarz	N90/N97/N 108/N112
1-3c	9919506	626985136	Türverriegelung komplett dunkelgrau	N90/N97/N 108/N112
2	9992488	62698627	Halterung	N90/N97/N 108/N112
5	9910548	690852	Gefrierfachdeckel	N90/N97/N 108/N112
o. Abb.	9995921	62468008	Scharnier Gefrierfachdeckel	N90/N97/N 108/N112
7	9991485	62301808	Schalter Innenbeleuchtung	N90/N97/N 108/N112
8	9999316	62362208	Abdeckkappe (2 x)	N90/N97/N 108/N112
9	Siehe Seite 108		Bedienelement	Typenschild erforderlich
11	9923221	624479	Abdeckkappen für Gefrierfach (VE 12 Stück)	N90/N97/N 108/N112
13	9991504	624003	Innenbeleuchtung	N90/N97/N 108/N112
14	9998801	624002	Abdeckung Innenbeleuchtung	N90/N97/N 108/N112
15	9992489	623023	Clip	N90/N97/N 108/N112
16a	9993070	62304808	Gitterrost groß 455 x 163.9	N90/N97
16b	9997238	62305108	Gitterrost groß 453.8 x 205	N108/N112
17a+21a	9990597	62362608	Arretierung zu Gitterrost Pos. 16a + 22a	N90/N97
17b+21b	9990601	62362508	Arretierung zu Gitterrost Pos. 16b + 22b	N108/N112
20	9992483	62445608	Abtrennung	N90/N97/N 108
20	9990888	62445708	Abtrennung	N112
22a	9990604	62304708	Gitterrost klein 455 x 118.2 mm	N90/N97
22b	9997374	62664308	Gitterrost klein 453.8 x 180 mm	N108/N112
23a	9992321	62363412	Abdeckplatte 403 x 97.9 mm	N90/N97
23b	9999470	62664212	Abdeckplatte	N108/N112
24a	9995029	623615	Abdeckung Gemüsefach	N90/N97
24b	9990608	62664112	Abdeckung Gemüsefach	N108/N112
25	9994856	623617	Gemüsefach	N90/N97/N 108/N112
26	9992501	62400127	Verschlusshaken	N90/N97/N 108/N112
27a	9909809	69081808	Türfach unten	N90/N108
27b	9992442	62305312	Türfach unten	N97/N112
28	9992493	62304212	Flaschentrenner	N90/N97/N 108/N112
29a	9909312	69081708	Türfach oben	N90/N108
29b	9992491	62402512	Türfach oben	N97
29c	9995412	62510212	Türfach oben	N112
o. Abb.	Siehe Seite 106-107		Kühlsysteme	

→ Nur die Artikel die im Text aufgeführt sind, sind auch als Ersatzteile verfügbar.
Ersatztüren sowie technische Ersatzteile müssen anhand der Seriennummer angefragt werden.

THETFORD: Kühlschrank N98/N115

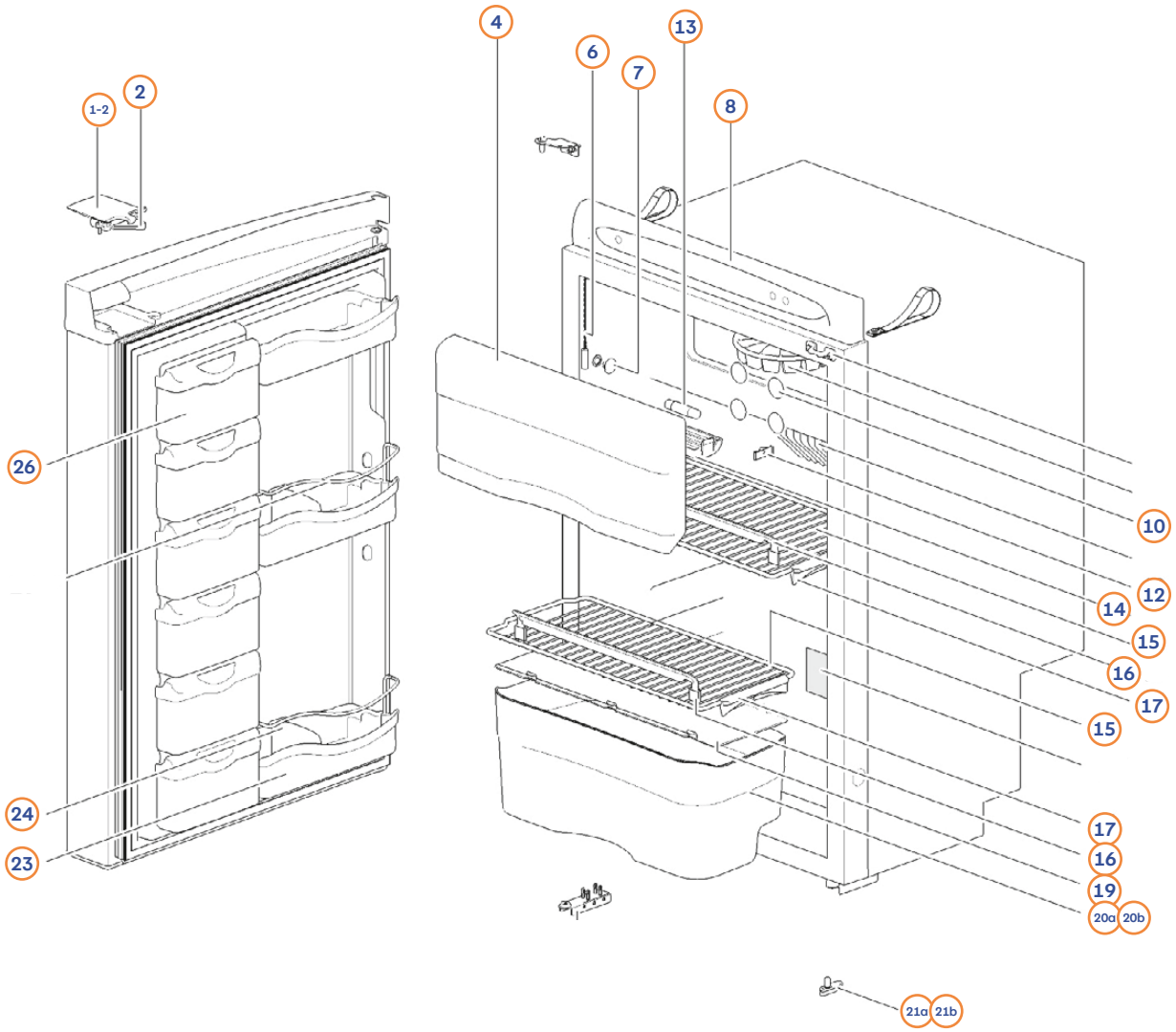

Pos.	Movera-Nr.	Hersteller-Nr.	Artikel-Bezeichnung	Ausführung
1+2	9995842	62974490	Türverriegelung komplett	
2	9992488	92698607	Halterung	
4	9910548	69085208	Gefrierfachdeckel inkl. Scharnier	
6	9991485	62301808	Schalter Innenbeleuchtung	
7	9999316	62362208	Abdeckkappe	
8	Siehe Seite 108		Bedienelement	Typenschild erforderlich
10	9923221	92447908	Abdeckkappen Gefrierfach (VE 12 Stück)	
12	9992489	623023	Clips	
13	9991504	624003	Innenbeleuchtung	
14	9998801	624002	Abdeckung Innenbeleuchtung	
15	9906678	63173808	Gitterrost 455 x 169.8 mm	N98
15	auf Anfrage	62305108	Gitterrost 453.08 x 205 mm	N115
16	9990888	62445708	Halterung Ablagefach	
17	9990597	62362608	Arretierung kurz zu Gitterrost	N98
17	9990601	62362508	Arretierung lang zu Gitterrost	N115
19	9999470	62664212	Ablagefach	N115
20a	9906679	63174012	Gemüsefach	N98
20b	9994856	623617	Gemüsefach	N115
21a	9992501	62400127	Verschlusshaken	N98
21b	9992505	629721	Verschlusshaken	N115
23	9992498	62974512	Türfach unten	
24	9992504	62698912	Flaschenhalterung	
26	9990309	62974712	Türfach oben	
o. Abb.	Siehe Seite 106-107		Kühlsysteme	

→ Nur die Artikel die im Text aufgeführt sind, sind auch als Ersatzteile verfügbar.
Ersatztüren sowie technische Ersatzteile müssen anhand der Seriennummer angefragt werden.

THETFORD: Kühlschrank N100/N104/N109/N110

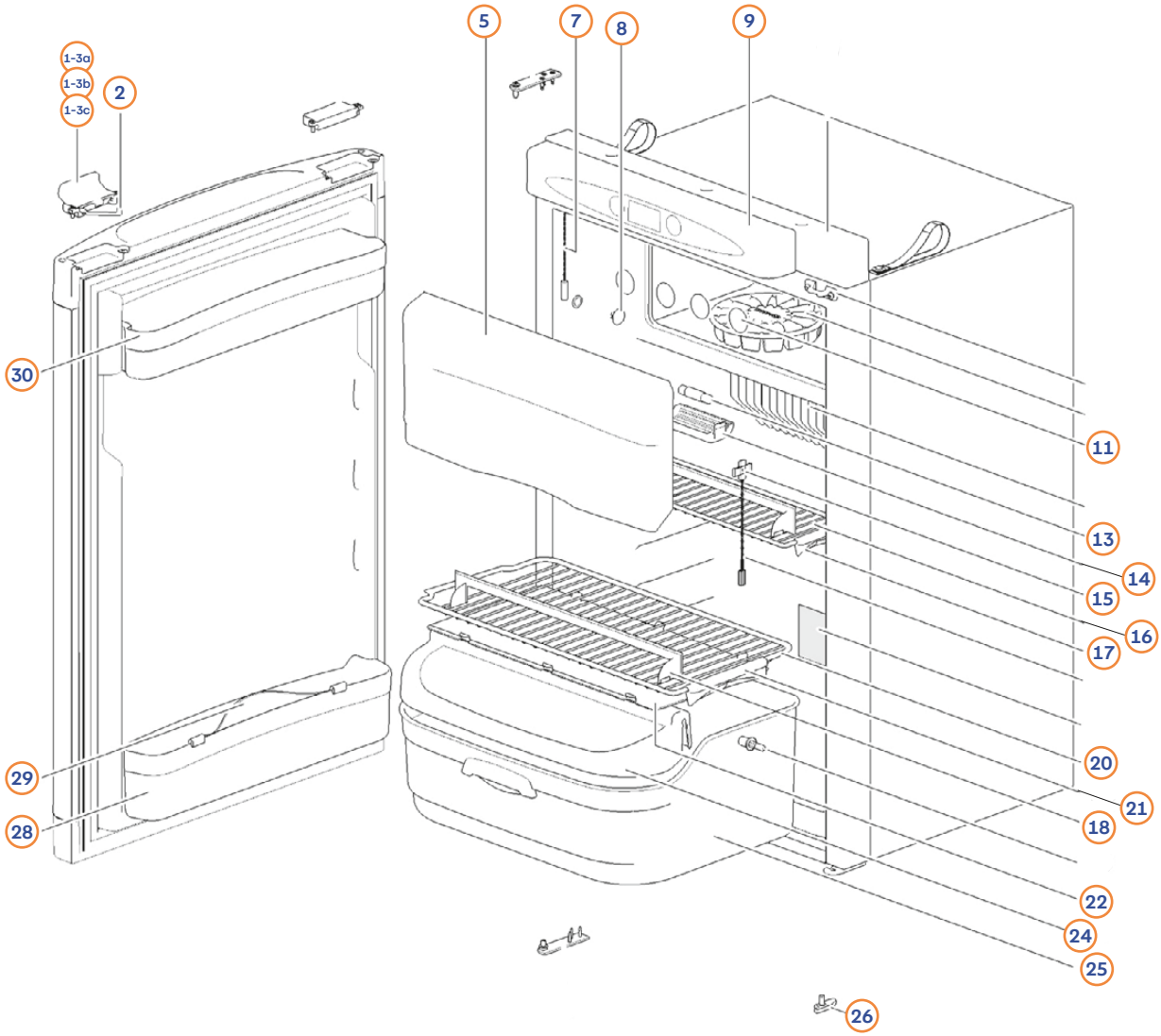

Pos.	Movera-Nr.	Hersteller-Nr.	Artikel-Bezeichnung	Ausführung
1-3a	9992327	62698507	Türverriegelung komplett grau	
1-3b	9909089	62698527	Türverriegelung komplett schwarz	
1-3c	9919506	626985136	Türverriegelung komplett dunkelgrau	
2	9995488	62698607	Halterung	
5	9910548	690852	Gefrierfachdeckel inkl. Scharnier	
5a	9995921	62468008	Scharnier ohne Abbildung	
7	9991485	62301808	Schalter Innenbeleuchtung	
8	9999316	62362208	Abdeckkappe	
9	Siehe Seite 108		Bedienelement	Typenschild erforderlich
11	9923221	62447908	Abdeckkappe Gefrierfach (VE12 Stück)	
13	9991504	624003	Innenbeleuchtung	
14	9998801	624002	Abdeckung Innenbeleuchtung	
15	9992489	623023	Seitlicher Clip (3 Stück)	N104/N109/N110
15	9992490	623059	Seitlicher Clip (3 Stück)	N100
16	9990886	62304708	Gitterrost klein 455 x 118.2 mm	
17	9990597	62362608	Arretierung kurz zu Gitterrost	
18	9992483	62445608	Halterung Ablagefach	
20	9990599	62305508	Gitterrost groß 455 x 212.3 mm	
21	9990601	62362508	Arretierung lang zu Gitterrost	
22	9992752	62363512	Ablage 403 x 192	
24	9995029	623615	Abdeckung Gemüsefach	
25	9994830	62361808	Gemüsefach	
26	9992501	62400127	Verschlusshaken	
28	9992442	69081808	Türfach unten	N100
28	9992442	62305312	Türfach unten	N104/N109/N110
29	9992493	62304212	Flaschenhalterung	
30	9909312	69081708	Türfach oben	N100
30	9992491	62402512	Türfach oben	N104/N109/N110
o. Abb.	Siehe Seite 106-107		Kühlsysteme	

→ Nur die Artikel die im Text aufgeführt sind, sind auch als Ersatzteile verfügbar.
Ersatztüren sowie technische Ersatzteile müssen anhand der Seriennummer angefragt werden.

THETFORD: Kühlschrank N145

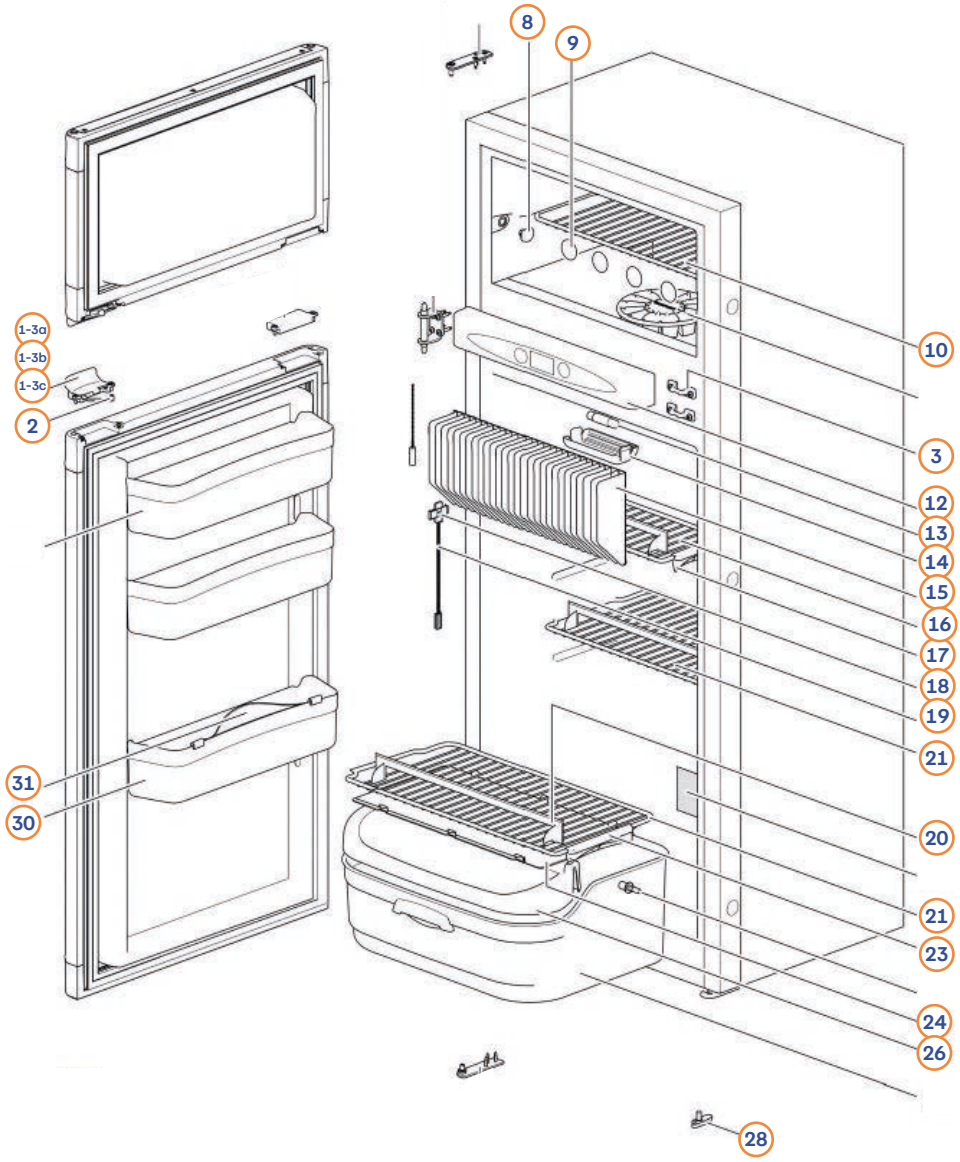

Pos.	Movera-Nr.	Hersteller-Nr.	Artikel-Bezeichnung
1-3a	9992327	62698507	Türverriegelung komplett grau
1-3b	9909089	62698527	Türverriegelung komplett schwarz
1-3c	9919506	626985136	Türverriegelung komplett dunkelgrau
2	9992488	626986	Halterung
8	9999316	62362208	Abdeckkappen (VE 2 Stück)
9	9923221	62447908	Abdeckkappen Gefriefach (VE 12 Stück)
10	9990966	62363308	Gitterrost Gefrierfach 405 x 188.5 mm
12	Siehe Seite 108		Bedienelement/Typenschild erforderlich
13	9991504	624003	Innenbeleuchtung
14	9998801	624002	Abdeckung Innenbeleuchtung
16	9990967	62304408	Gitterrost klein 428.5 x 143.1 mm
17	9990597	62362608	Arretierung kurz zu Gitterrost
18	9992490	623059	Clips (VE 3 Stück)
19	9991501	623077	Temperaturfühler
20	9992483	62445608	Halterung Ablagefach
21	9990968	62304508	Gitterrost groß 427.5 x 203.3 mm
23	9990601	62362508	Arretierung lang zu Gitterrost
24	9994056	62363612	Ablagefach 371.3 x 183 mm
26	9993121	623616	Abdeckung Gemüsefach
28	9992501	62400127	Verschlusshaken
30	9908418	69080408	Ablagefach Kühlschranktür
31	9992493	62304212	Flaschenhalterung
o. Abb.	Siehe Seite 106-107		Kühlsysteme

→ Nur die Artikel die im Text aufgeführt sind, sind auch als Ersatzteile verfügbar.
Ersatztüren sowie technische Ersatzteile müssen anhand der Seriennummer angefragt werden.

THETFORD: Kühlschrank N150/N175

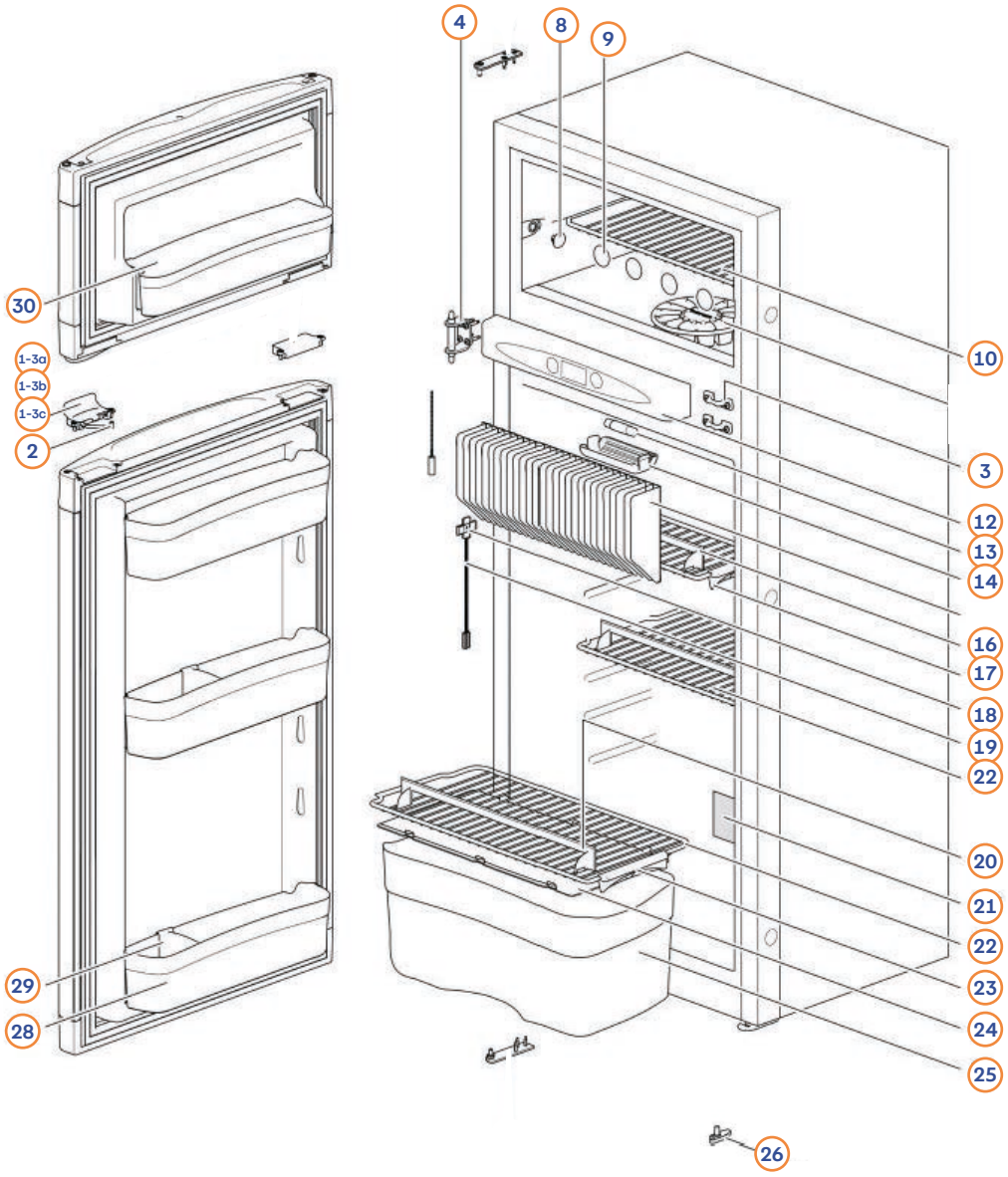

Pos.	Movera-Nr.	Hersteller-Nr.	Artikel-Bezeichnung	Ausführung
1-3a	9992327	62698507	Türverriegelung komplett grau	
1-3b	9909089	62698527	Türverriegelung komplett schwarz	
1-3c	9919506	626985136	Türverriegelung komplett dunkelgrau	
2	9992488	626986	Halterung	
4	auf Anfrage	623061	Innenlichtschalter	
8	9999316	62362208	Abdeckkappen (VE 2 Stück)	
9	9923221	62447908	Abdeckkappen Gefrierfach (VE 12 Stück)	
10	9990966	62363308	Gitterrost Gefrierfach 405 x 188.5 mm	N150
10	9906770	63174108	Gitterrost Gefrierfach 404 x 238.5 mm	N175
12	Siehe Seite 108		Bedienelement	Typenschild erforderlich
13	9991504	624003	Innenbeleuchtung	
14	9998801	624002	Abdeckung Innenbeleuchtung	
16	9990967	62304408	Gitterrost 428.5 x 143.1 mm	N150
16	9997640	62697908	Gitterrost 428.4 x 232.3 mm	N175
17	9990597	62362608	Arretierung kurz zu Gitterrost	
18	9992490	623059	Clips (VE 3 Stück)	
19	9991501	623077	Temperaturfühler	
20	9990888	62445708	Halterung Ablagefach	
21	9997640	62697908	Gitterrost groß unten 428.4 x 232.3 mm	
23	9990601	62362508	Arretierung lang zu Gitterrost	
24	9994901	62698112	Ablagefach 371.25 x 212 mm	
25	9994902	62698012	Gemüsefach	
26	9992501	62400127	Verschlusshaken	
28	9906772	62697712	Türfach unten/mitte/oben	
29	9992504	62698912	Flaschenhalterung	
30	9905169	62697612	Türfach Gefrierfach klein	
o. Abb.	Siehe Seite 106-107		Kühlsysteme	

→ Nur die Artikel die im Text aufgeführt sind, sind auch als Ersatzteile verfügbar.
Ersatztüren sowie technische Ersatzteile müssen anhand der Seriennummer angefragt werden.

THETFORD: Kühlschrank N180

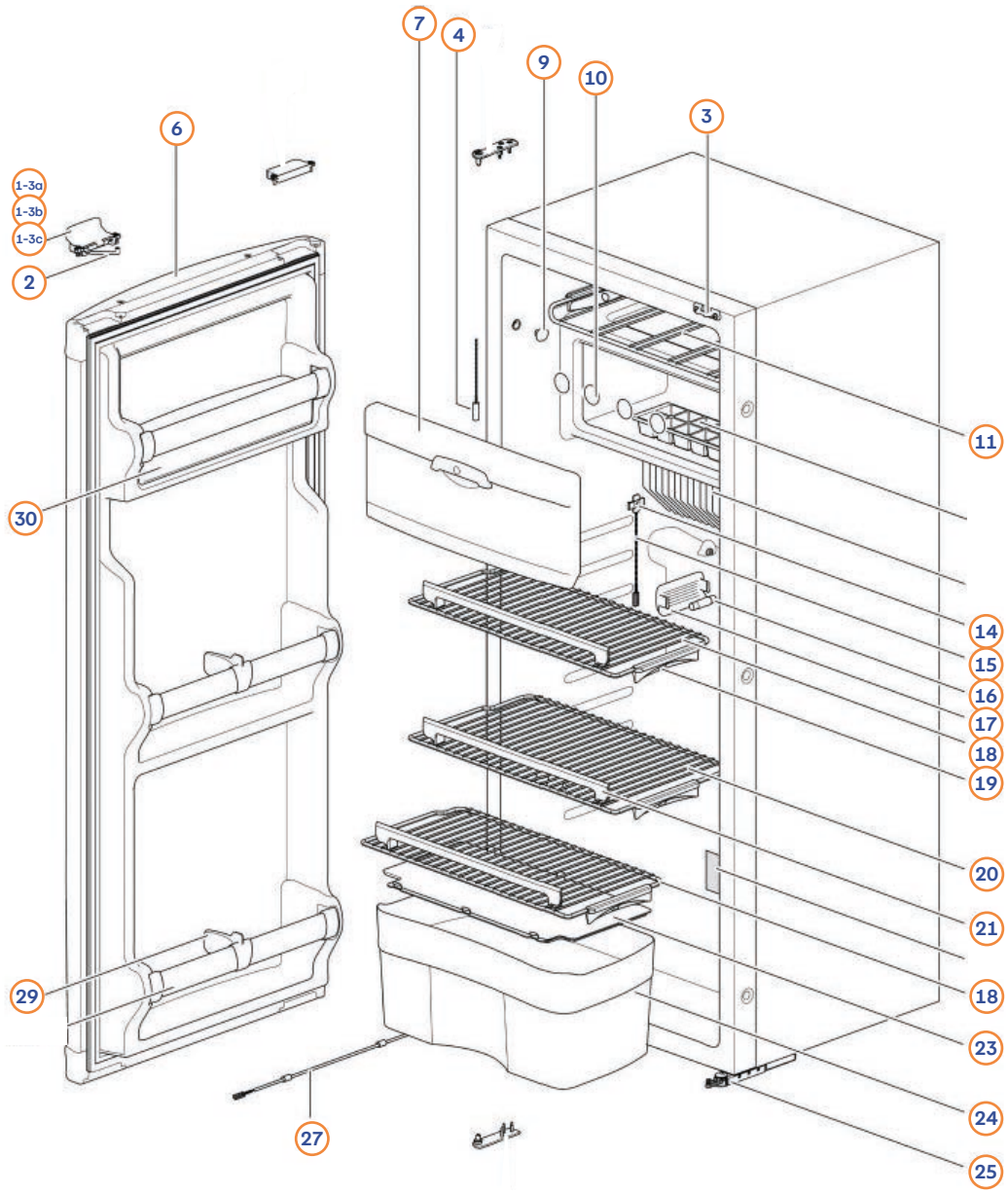

Pos.	Movera-Nr.	Hersteller-Nr.	Artikel-Bezeichnung	Ausführung
1-3a	9992327	62698507	Türverriegelung komplett grau	
1-3b	9909089	62698527	Türverriegelung komplett schwarz	
1-3c	9919506	626985136	Türverriegelung komplett dunkelgrau	
2	9992488	626986	Halterung	
4	auf Anfrage	623061	Innenlichtschalter	
6	Siehe Seite 108		Bedienelement	Typenschild erforderlich
7	9910548	690852	Deckel für Gefrierfach komplett	
7	9995921	62468008	Scharnier zu Gefrierfach	
9	9999316	62362208	Abdeckkappen (VE 2 Stück)	
10	9923221	62447908	Abdeckkappen Gefrierfach (VE 12 Stück)	
11	9906779	62972508	Gitterrost oben	
14	9992490	623059	Clip	
15	9991501	623077	Temperaturfühler	
6	9991504	624003	Innenbeleuchtung	
17	9998801	624002	Abdeckung Innenbeleuchtung	
18	9994898	62972608	Gitterrost klein 453 x 212.3 mm	
19	9990601	62362508	Arretierung lang zu Gitterrost	
20	9994899	62972708	Gitterrost groß 453 x 258.8 mm	
21	9992483	62445608	Halterung Ablagefach	
23	9994901	62698112	Ablagefach	
24	9994902	62698012	Gemüsefach	
25	9992505	629721	Verschlusshaken	
29	9992504	62698912	Flaschenhalterung	
30	9906782	62971908	Türfach oben	
o. Abb.	Siehe Seite 106-107		Kühlsysteme	

→ Nur die Artikel die im Text aufgeführt sind, sind auch als Ersatzteile verfügbar.
Ersatztüren sowie technische Ersatzteile müssen anhand der Seriennummer angefragt werden.

THETFORD: Kühlschrank N3080/ N4090/N3090/N4090/N3097/N4097/ N3108/N4108/N3115

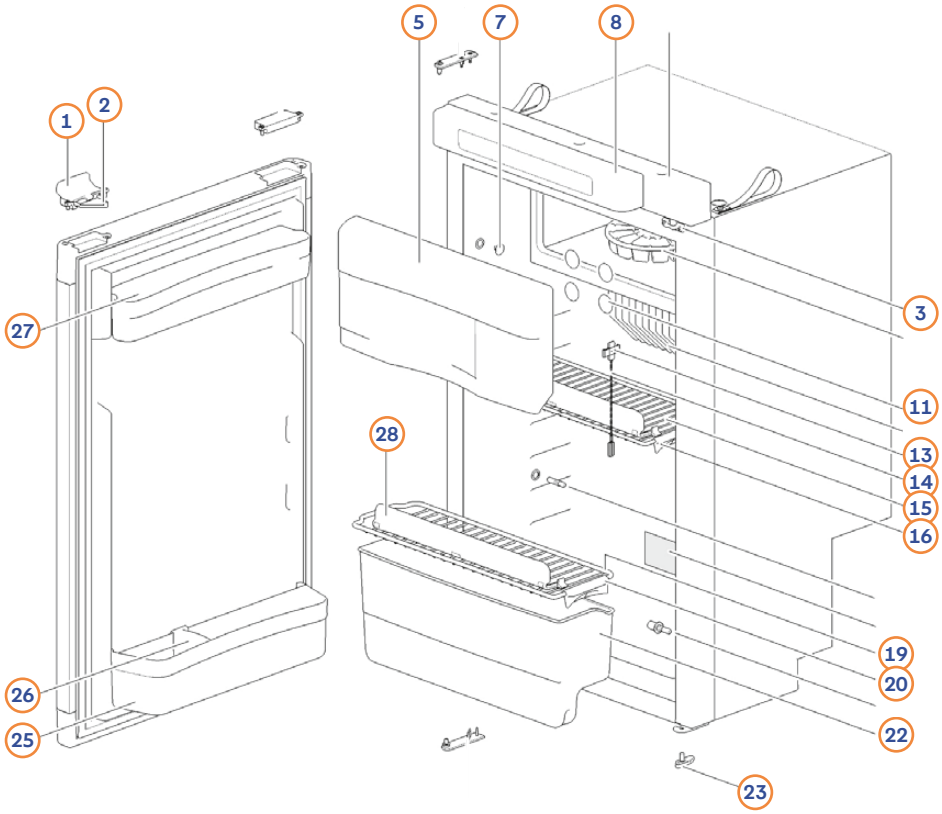

Pos.	Movera-Nr.	Hersteller-Nr.	Artikel-Bezeichnung	Kühlschrankausführung
1	9909089	62698527	Türverriegelung komplett schwarz	N3080/N3090/N3097/N3108/N4080/N4108
1	9925917	69146827	Türverriegelung komplett schwarz	N3090 + N3108 > 31.06.2016/N4090
1	auf Anfrage	69173927	Türverriegelung komplett schwarz	N3097 > 24.04.2018/N4097
1	auf Anfrage	69274427	Türverriegelung komplett schwarz	N3115
2	9992488	62698627	Halterung	
5	9995822	62303608	Deckel für Gefrierfach komplett	N3080/N4080
5	9910548	69085208	Deckel für Gefrierfach komplett	N3090/N3097/N4090/N4097/4108/N3115
5	9995921	62468008	Scharnier zu Gefrierfach	
7	9999316	62362208	Abdeckkappen (VE 2 Stück)	
8	Siehe Seite 108		Bedienelement	Typenschild erforderlich
11	9923221	62447908	Abdeckkappen Gefrierfach (VE 12 Stück)	
13+14	9991501	623077	Clip + Temperaturfühler	
15	9920986	69080008	Gitterrost 416 x 176 mm	N3080/4080
15	9915545	69081408	Gitterrost 455 x 176 mm	N3090/N3097/N4090/N4097
15	9913889	69083108	Gitterrost 454 x 205 mm	N3108/N4108/N3115
16	9990597	62362608	Arretierung klein zu Gitterrost (Pos. 15)	
16	9990601	62362508	Arretierung klein zu Gitterrost (Pos. 15)	N3108/N4108/N3115
19	auf Anfrage	69080108	Gitterrost 416 x 130 mm	N3080/4080
19	9915544	69081508	Gitterrost 455 x 133 mm	N3090/N3097/N4090/N4097
20	9990597	62362608	Arretierung klein zu Gitterrost (Pos. 19)	
20	9990601	62362508	Arretierung groß zu Gitterrost (Pos. 19)	N3115
22	9934247	69080208	Gemüsefach	N3080/4080
22	9917356	69081608	Gemüsefach	N3090/N3097/N4090
22	9921640	69083308	Gemüsefach	N3108/N4108
22	9933081	69083408	Gemüsefach	N3115
23	9992501	62400127	Verschlusshaken	
23	auf Anfrage	62400027	Verschlusshaken	N3108/N4108
23	9992505	629721	Verschlusshaken	N3115
25	9908418	69080408	Ablagefach unten	N3080/4080
25	9909809	69081808	Ablagefach unten	N3090/N4090/N3108/N4108
25	9909556	69082408	Ablagefach unten	N3097/N4097
25	9992498	62974512	Ablagefach unten	N3115
26	9992504	62698912	Flaschenhalterung	
27	9913905	69080308	Ablagefach oben	N3080/4080
27	9909312	69081708	Ablagefach oben	N3090/N4090/N3108/N4108
27	9909389	69082308	Ablagefach oben	N3097/N4097
27	9990309	62974712	Ablagefach oben	N3115
28	9920435	69118808	Ablagehalterung	
o. Abb.	Siehe Seite 106-107		Kühlsysteme	

→ Nur die Artikel die im Text aufgeführt sind, sind auch als Ersatzteile verfügbar.
Ersatztüren sowie technische Ersatzteile müssen anhand der Seriennummer angefragt werden.

THETFORD: Kühlschrank N3100/N4100/ N3104/N4104/N3112/N4112

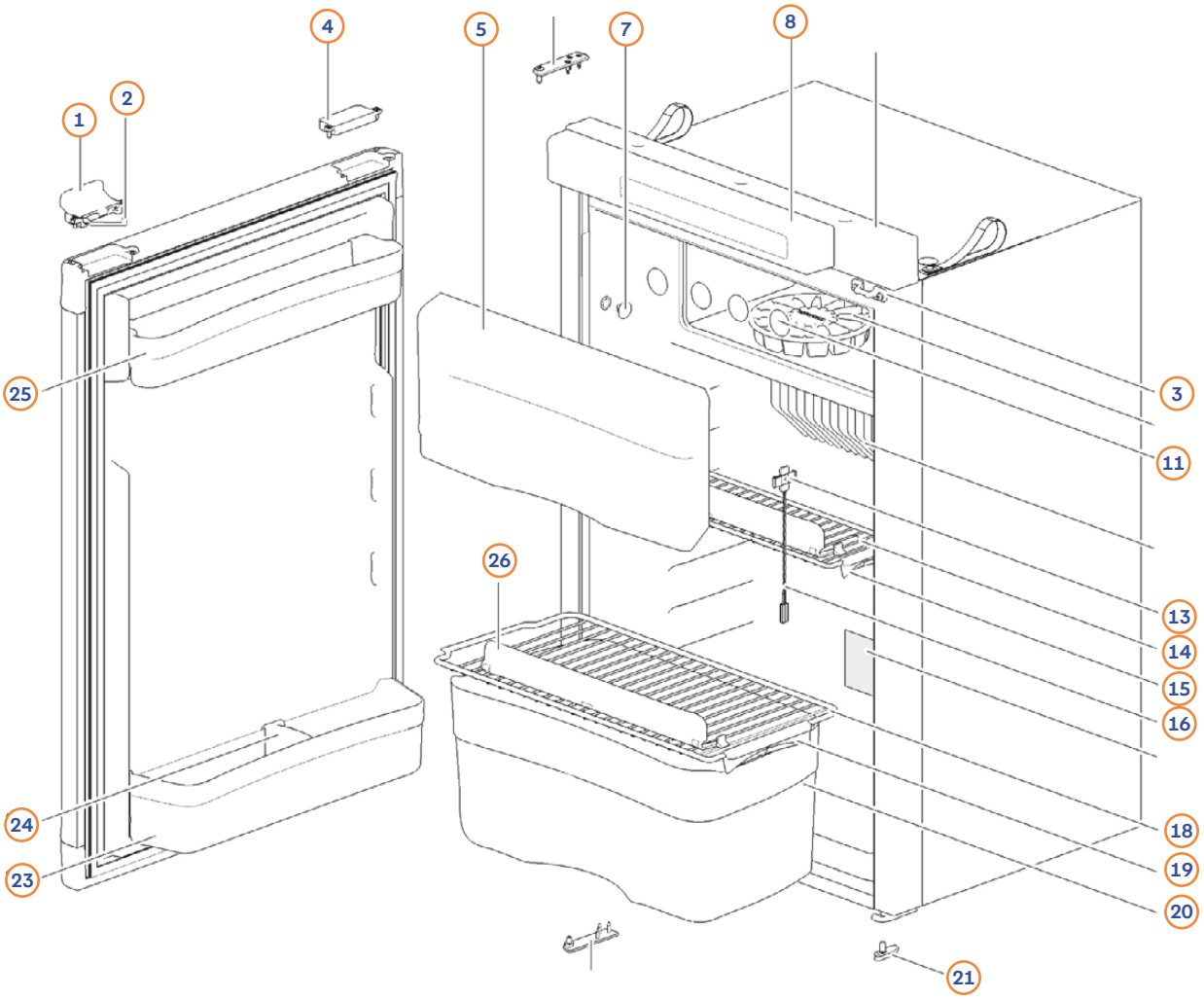

Pos.	Movera-Nr.	Hersteller-Nr.	Artikel-Bezeichnung	Kühlschrankausführung
1	9909089	62698527	Türverriegelung komplett schwarz	N3100/N3104
1	9925917	69146827	Türverriegelung komplett schwarz	N3100 > 31.06.2016/N4100
1	auf Anfrage	69173927	Türverriegelung komplett schwarz	N3104 > 24.04.2018/N4104/N3112/N4112
2	9992488	62698627	Halterung	
5	9910548	690852	Deckel für Gefrierfach komplett	
5	9995921	62468008	Scharnier zu Gefrierfach	
7	9999316	62362208	Abdeckkappen (VE 2 Stück)	
8	Siehe Seite 108		Bedienelement	Typenschild erforderlich
11	9923221	62447908	Abdeckkappen Gefrierfach (VE 12 Stück)	
13+16	9991501	623077	Clip + Temperaturfühler	
14	9915544	69081508	Gitterrost 455 x 133 mm	N3100/N4100/N3104/N41047
14+18	9913889	69083108	Gitterrost 454 x 205 mm	N3100/N4100/N3104/N41047/N3112/N4112
15	9990597	62362608	Arretierung zu Gitterrost (Pos.14)	N3100/N4100/N3104/N41047
18	9918114	69082808	Gitterrost 454 x 220 mm	N3100/N4100/N3104/N41047
19	9990601	62362508	Arretierung groß zu Gitterrost	N3112/N4112
20	9921768	69082908	Gemüsefach	N3100/N4100/N3104/N41047
20	9933081	69083408	Gemüsefach	N3100/N4100/N3104/N41047/N3112/N4112
21	9992501	62400127	Verschlusshaken	
23	9909809	69081808	Ablagefach unten	
23	9909556	69082408	Ablagefach unten	N3100/N4100/N3104/N4104/N3112/N4112
24	9992504	62698912	Flaschenhalterung	
25	9909312	69081708	Ablagefach oben	N3100/N4100
25	9909389	69082308	Ablagefach unten	N3100/N4100/N3104/N4104/N3112/N4112
26	9920435	69118808	Ablagehalterung	
o. Abb.	Siehe Seite 106-107		Kühlsysteme	

→ Nur die Artikel die im Text aufgeführt sind, sind auch als Ersatzteile verfügbar.
Ersatztüren sowie technische Ersatzteile müssen anhand der Seriennummer angefragt werden.

THETFORD: Kühlschrank N3141/N4141

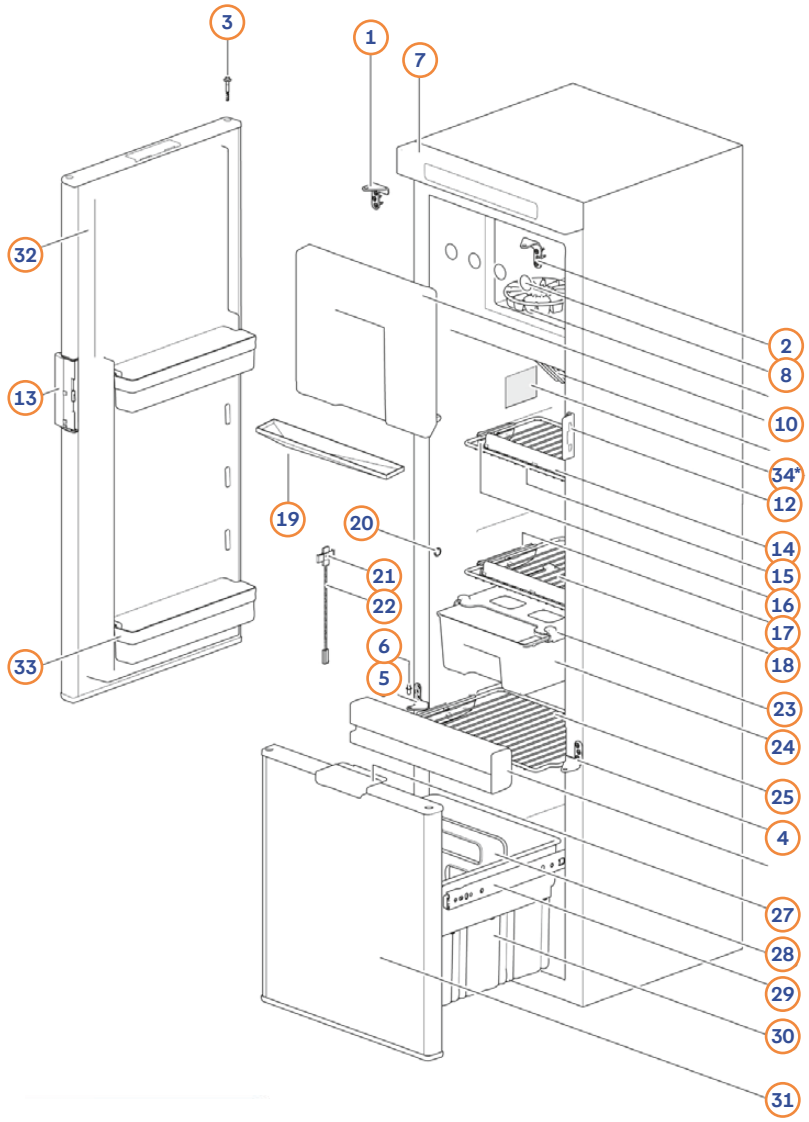

Pos.	Movera-Nr.	Hersteller-Nr.	Artikel-Bezeichnung
1-6	auf Anfrage	69111127	Türverriegelung kpl. zu N3141 < 01-05-2015
1-6	9929470	69145627	Türverriegelung kpl. zu N3141 > 01-05-2015 und N4141
7	Siehe Seite 108		Bedienfeld
8	9923221	624479	Abdeckkappen für Gefrierfach, 12 St.
10a	9926044	691112	Kit Gefrierfachklappe
10b	9995921	62468008	Scharniere Gefrierdeckel, 2 St.
12-13	9916424	691113	Verschluss Tür
14	9919265	69111408	Ablagehalterung
15	9919442	69111508	Ablagegitter klein 340 x 182 mm
16	9990597	62362608	Arretierung kurz zu Gitterrost
17	9990601	62362508	Arretierung lang zu Gitterrost
18	9918679	69111608	Ablagegitter groß 340 x 241 mm
19	9926707	69188508	Auffangschale
20	9999316	62362208	Abdeckkappe, 2 St.
21-22	9991501	623077	Temperaturfühler
23	9919926	69111808	Abdeckung zu Schiebefach
24	9919925	69111908	Schiebefach, Fb. weiß zu N3141
24	9926995	69111912	Schiebefach, Fb. blau zu N3141
24	9935327	692253144	Schiebefach, Fb. Transparent zu N4141
25	auf Anfrage	69111708	Ablagegitter groß 340 x 268 mm
27	9925703	69128727	Griff für Schublade unten
28	9918937	69112012	Teiler für Schublade unten, Fb. blau zu N3141
28	auf Anfrage	69112008	Teiler für Schublade unten, Fb. weiß zu N4141
29	9931238	691123	Schienensatz für Schublade unten
30	9925244	69128808	Schubladenfach
31	auf Anfrage	69052127R	Tür zu Schublade unten
32	9935911	69051927R	Kühlschranktür
33	9918953	69112108	Türablagefach, Fb. weiß zu N3141
33	9922488	69112112	Türablagefach, Fb. blau zu N3141
33	9934652	692254144	Türablagefach, Fb. transparent zu N4141
o. Abb.	Siehe Seite 106-107		Kühlsystem

THETFORD: Kühlschrank N3142/N4142

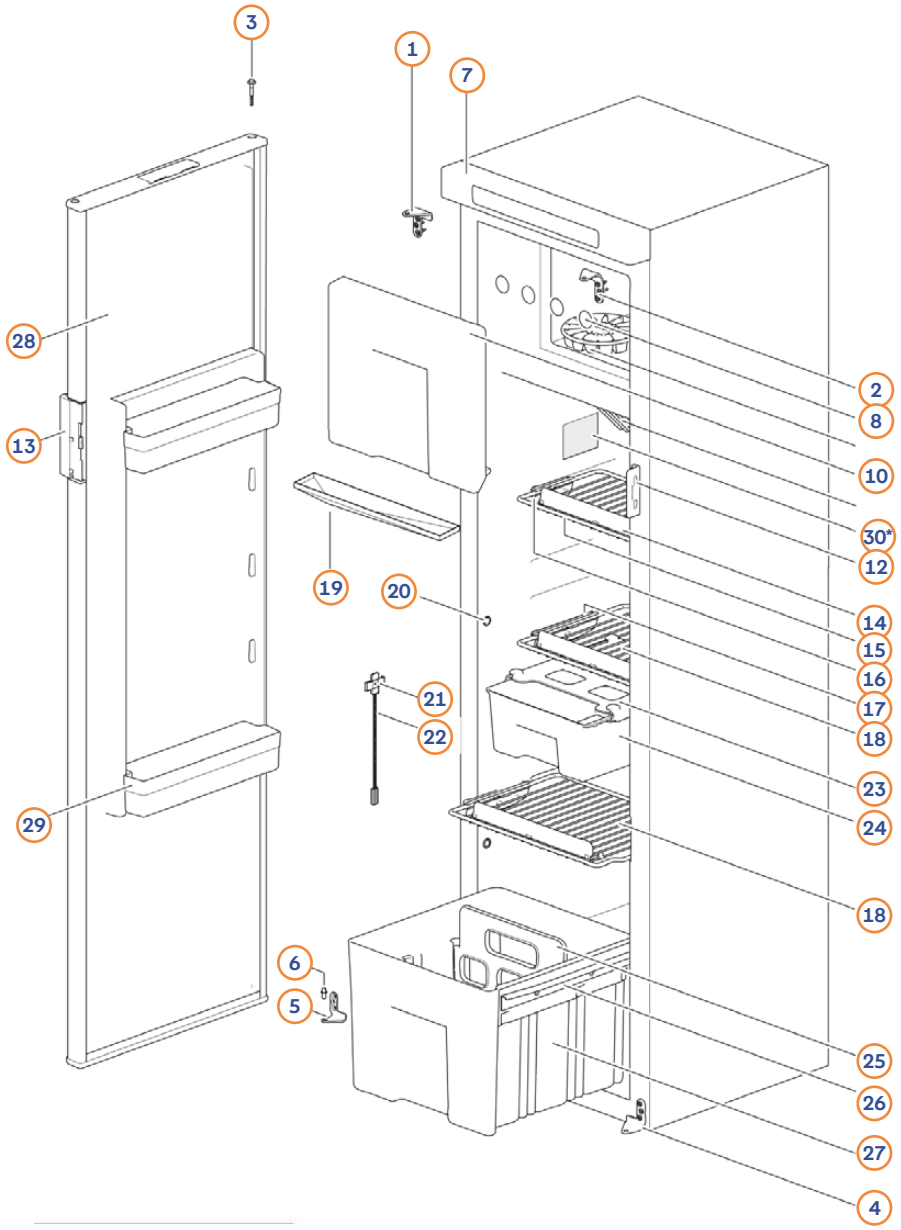

Pos.	Movera-Nr.	Hersteller-Nr.	Artikel-Bezeichnung
1-6	auf Anfrage	69111127	Türverriegelung kpl. zu N3142 < 01-05-2015
1-6	9929470	69145627	Türverriegelung kpl. zu N3142 > 01-05-2015 und N4142
7	Siehe Seite 108		Bedienfeld
8	9923221	624479	Abdeckkappen für Gefrierfach, VE 12 St.
10a	9926044	691112	Kit Gefrierfachklappe
10b	9995921	62468008	Scharniere Gefrierdeckel, 2 St.
12-13	9916424	691113	Verschluss
14	9919265	69111408	Ablagehalterung
15	9919442	69111508	Ablagegitter klein 340 x 182 mm
16	9990597	62362608	Arretierung kurz zu Gitterrost
17	9990601	62362508	Arretierung lang zu Gitterrost
18	9918679	69111608	Ablagegitter groß 340x241 mm
19	9926707	69188508	Auffangschale
20	9999316	62362208	Abdeckkappe, 2 St.
21-22	9991501	623077	Temperaturfühler
23	9919926	69111808	Abdeckung zu Schiebefach
24	9919925	69111908	Schiebefach, Fb. weiß zu N3142
24	9926995	69111912	Schiebefach, Fb. blau zu N3142
24	9935327	692253144	Schiebefach, Fb. transparent zu N4142
25	auf Anfrage	69112008	Teiler für Gemüsefach, Fb. weiß
26	9924994	691122	Führungsschiene für Gemüsefach
27	9924995	69145708	Gemüsefach
28	9925748	69051727R	Kühlschranktür
29	9918953	69112108	Türablagefach, Fb. weiß zu N3142
29	9922488	69112112	Türablagefach, Fb. blau zu N3142
29	9934652	692254144	Türablagefach, Fb. transparent zu N4142
o. Abb.	Siehe Seite 106-107		Kühlsystem

THETFORD: Kühlschrank N3145 < 16.07.2018 (E196V...)

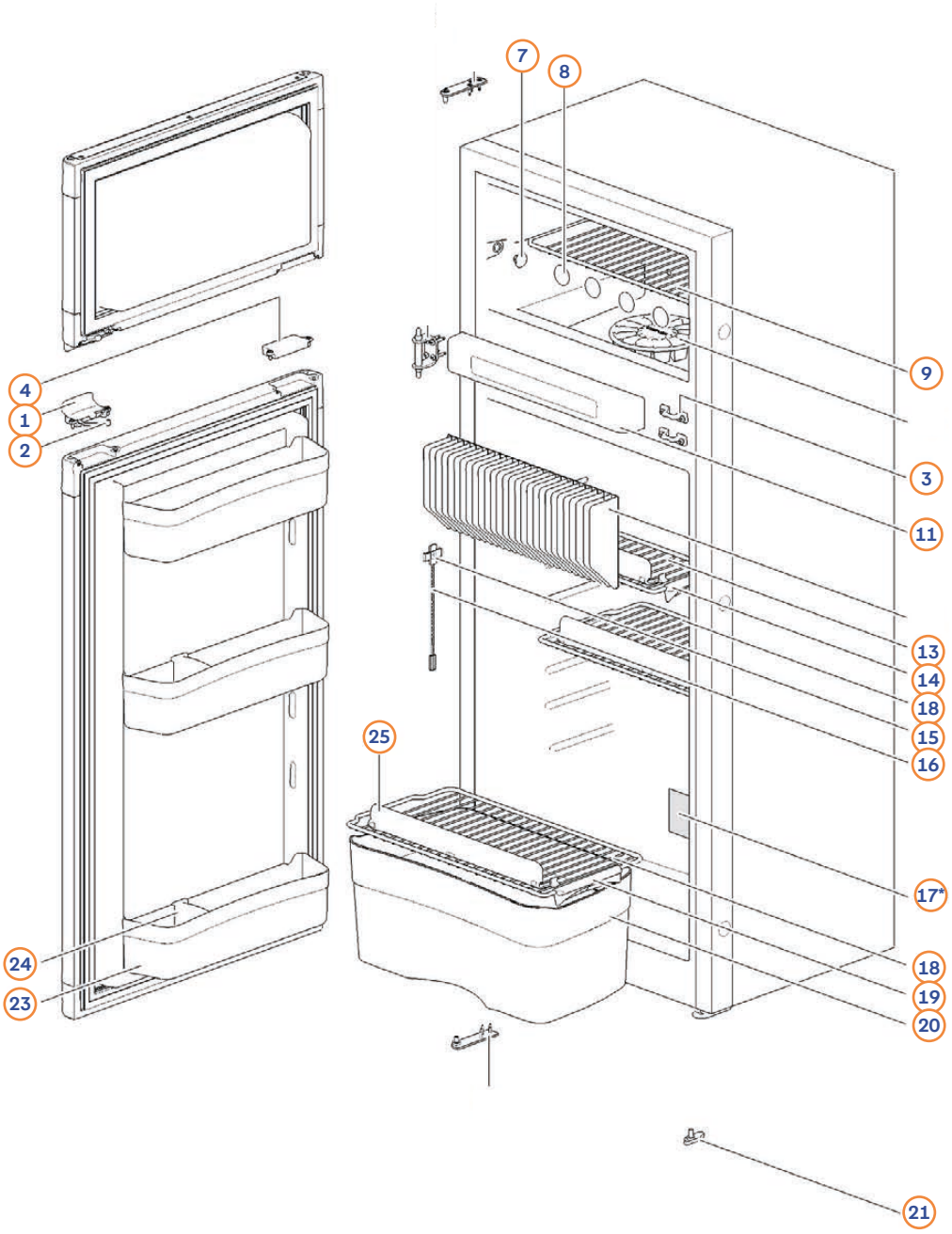

Pos.	Movera-Nr.	Hersteller-Nr.	Artikel-Bezeichnung
1-4	9909089	62698527	Türverriegelung kpl. zu N3145 <31.06.2016 (E150T...)
1-4	9925917	69146827	Türverriegelung kpl. zu N3145 ≥31.06.2016 (E151T...)
2	9951149	62698627	Verriegelung für Belüftungsposition
7	9999316	62362208	Abdeckkappe, 2 St.
8	9923221	62447908	Abdeckkappen für Gefrierfach, VE 12 St.
9	9920564	69083608	Ablagegitter Gefrierfach 405 x 188,50 mm
11	Siehe Seite 108		Bedienfeld
13	auf Anfrage	69083708	Ablagegitter klein 428,5 x 158 mm
14	9990597	62362608	Arretierung kurz zu Gitterrost
15-16	9991501	623077	Temperaturfühler
18	9916229	69083808	Ablagegitter groß 427,5 x 218,3 mm
19	9990601	62362508	Arretierung lang zu Gitterrost
20	9921768	69082908	Gemüsefach
21	9992501	62400127	Verschlusshaken unten
23	9908418	69080408	Türfach
24	9992504	62698912	Flaschenhalterung für Türfach
25	9920435	69118808	Rückhaltevorrichtung für Ablagegitter
o. Abb.	auf Anfrage	auf Anfrage	Gefrierfachtür
o. Abb.	auf Anfrage	auf Anfrage	Kühlschranktür
o. Abb.	Siehe Seiten 106-107		Kühlsystem

THETFORD: Kühlschrank N3145 > 16.07.2018 (E196V...)/N4145

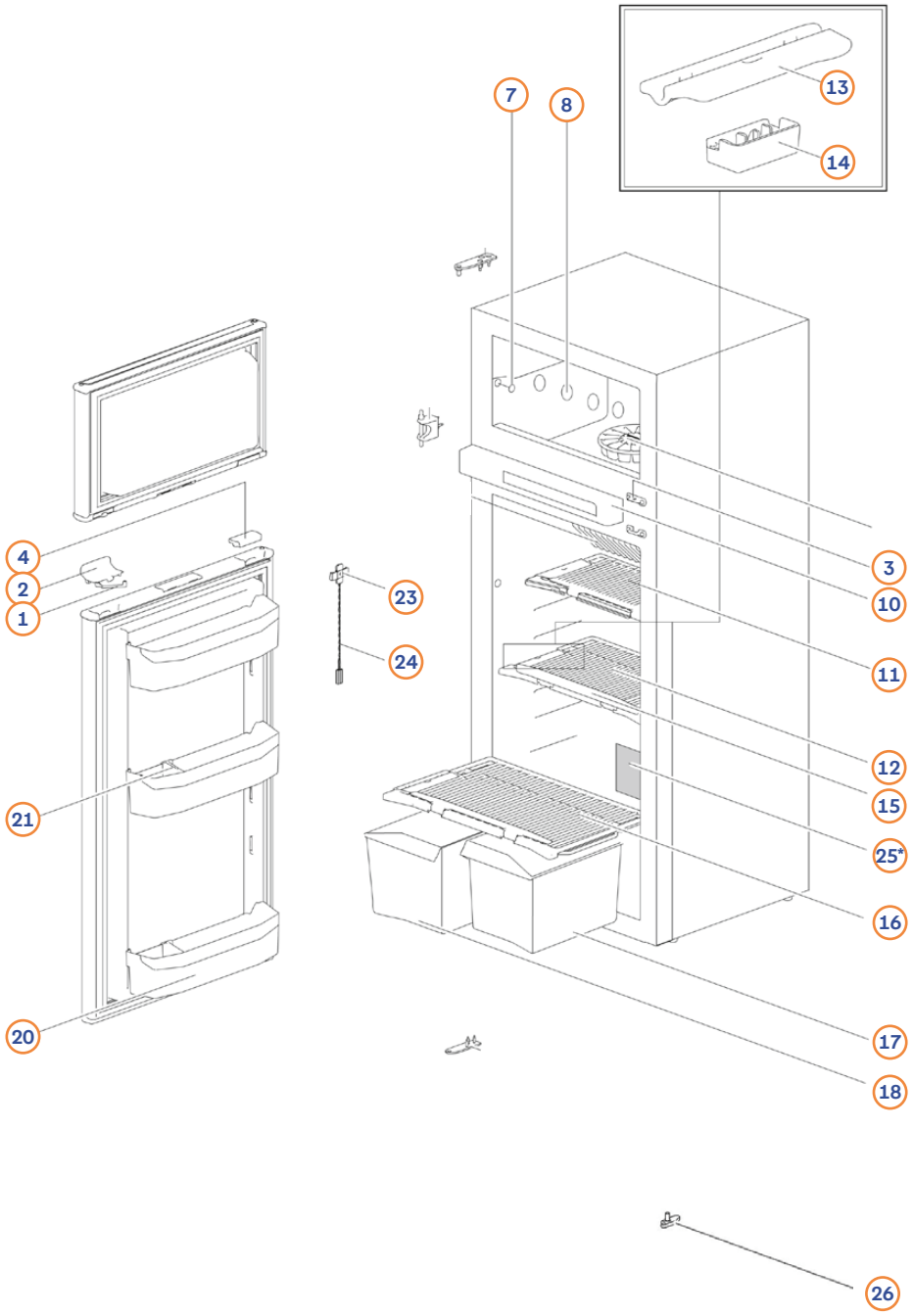

Pos.	Movera-Nr.	Hersteller-Nr.	Artikel-Bezeichnung
1-4	9925917	69146827	Türverriegelung kpl. zu N3145 ≥ 31.06.2016 (E151T...) und N4145
2	9951149	62698627	Verriegelung für Belüftungsposition
7	9999316	62362208	Abdeckkappe, 2 St.
8	9923221	62447908	Abdeckkappen für Gefrierfach, VE 12 St.
10	Siehe Seite 108		Bedienfeld
11	9935543	692510144	Ablagegitter klein 415 x 150 mm
12+16	auf Anfrage	692511144	Ablagegitter groß 415 x 200 mm
13	9934653	69251308	Clip-Halter Ablagegitter
14	9934393	69251508	Verriegelung für Clip-Halter Ablagegitter
15	9935686	69251608	Rückhaltevorrichtung für Ablagegitter
17	9933622	692523144	Gemüsefach rechts
18	9934426	692522144	Gemüsefach links
20	9932983	692519144	Türfach
21	auf Anfrage	69252108	Flaschenhalterung für Türfach
23-24	9991501	623077	Temperaturfühler
26	9992501	62400127	Verschlusshaken unten
o. Abb.	auf Anfrage	auf Anfrage	Gefrierfachtür
o. Abb.	auf Anfrage	auf Anfrage	Kühlschranktür
o .Abb.	Siehe Seiten 106-107		Kühlsystem

THETFORD: Kühlschrank N3150 < 16.07.2018 (E196V...)

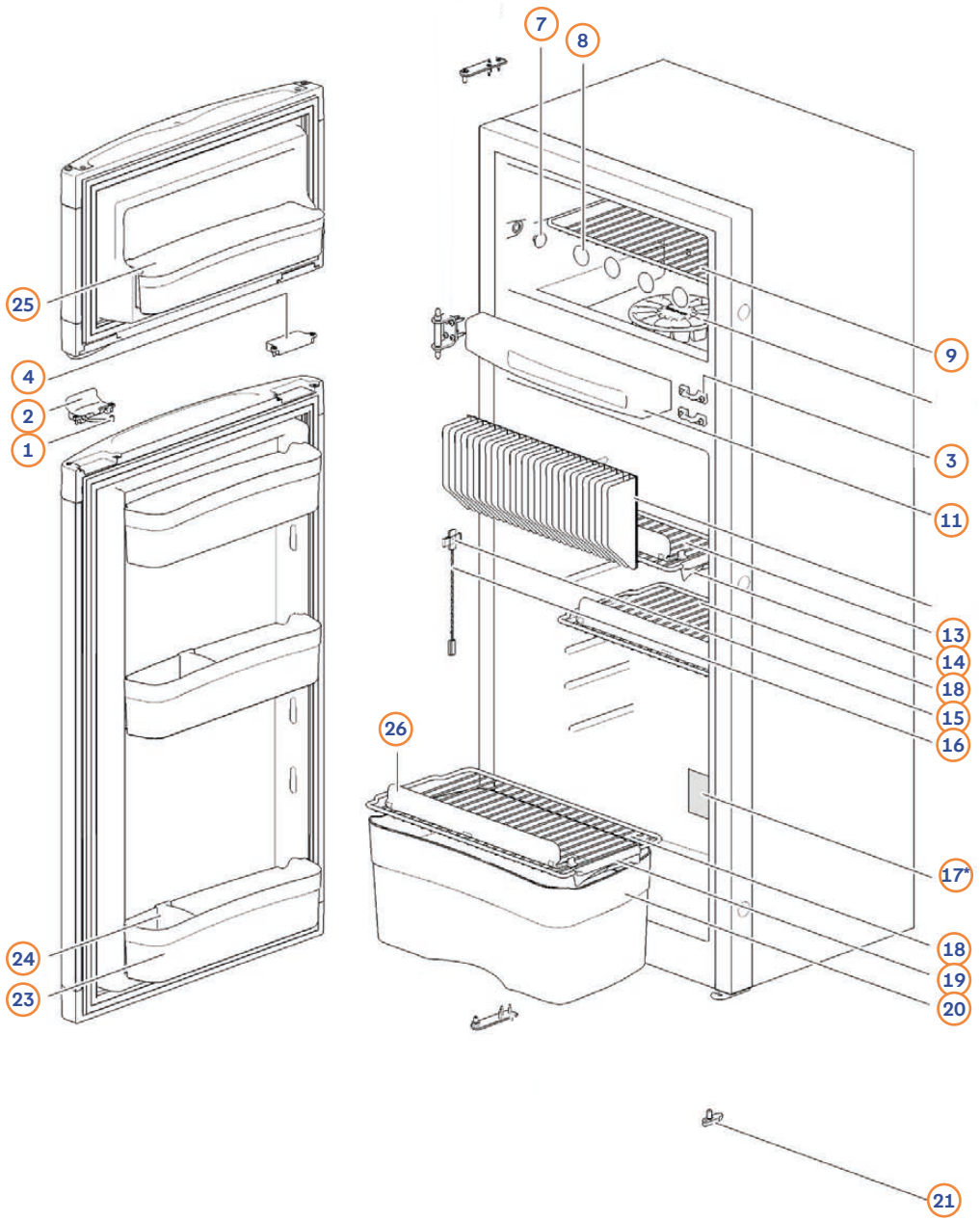

Pos.	Movera-Nr.	Hersteller-Nr.	Artikel-Bezeichnung
1-4	9909089	62698527	Türverriegelung kpl. zu N3150 < 24.04.2018 (E113V...)
1-4	9936177	69173927	Türverriegelung kpl. zu N3150 ≥ 24.04.2018 (E114V...)
1	9951149	62698627	Verriegelung für Belüftungsposition
7	9999316	62362208	Abdeckkappe, 2 St.
8	9923221	62447908	Abdeckkappen für Gefrierfach, VE 12 St.
9	9920564	69083608	Ablagegitter Gefrierfach 405 x 188,50 mm
11	Siehe Seite 108		Bedienfeld
13	auf Anfrage	69083708	Ablagegitter klein 428,5 x 158 mm
14	9990597	62362608	Arretierung kurz zu Gitterrost
15-16	9991501	623077	Temperaturfühler
18	9916229	69083808	Ablagegitter groß 427,5 x 218,3 mm
19	9990601	62362508	Arretierung lang zu Gitterrost
20	9921768	69082908	Gemüsefach
21	9992501	62400127	Verschlusshaken unten
23a	9916243	69084208	Türfach, Fb. weiß
23b	9906772	62697712	Türfach, Fb. blau
24	9992504	62698912	Flaschenhalterung für Türfach
25	auf Anfrage	69084108	Türfach für Gefriertür
26	9920435	69118808	Rückhaltevorrichtung für Ablagegitter
o. Abb.	auf Anfrage	auf Anfrage	Gefrierfachtür
o. Abb.	auf Anfrage	auf Anfrage	Kühlschranktür
o. Abb.	Siehe Seiten 106-107		Kühlsystem

THETFORD: Kühlschrank N3150 ≥ 16.07.2018 (E197V...)/N4150

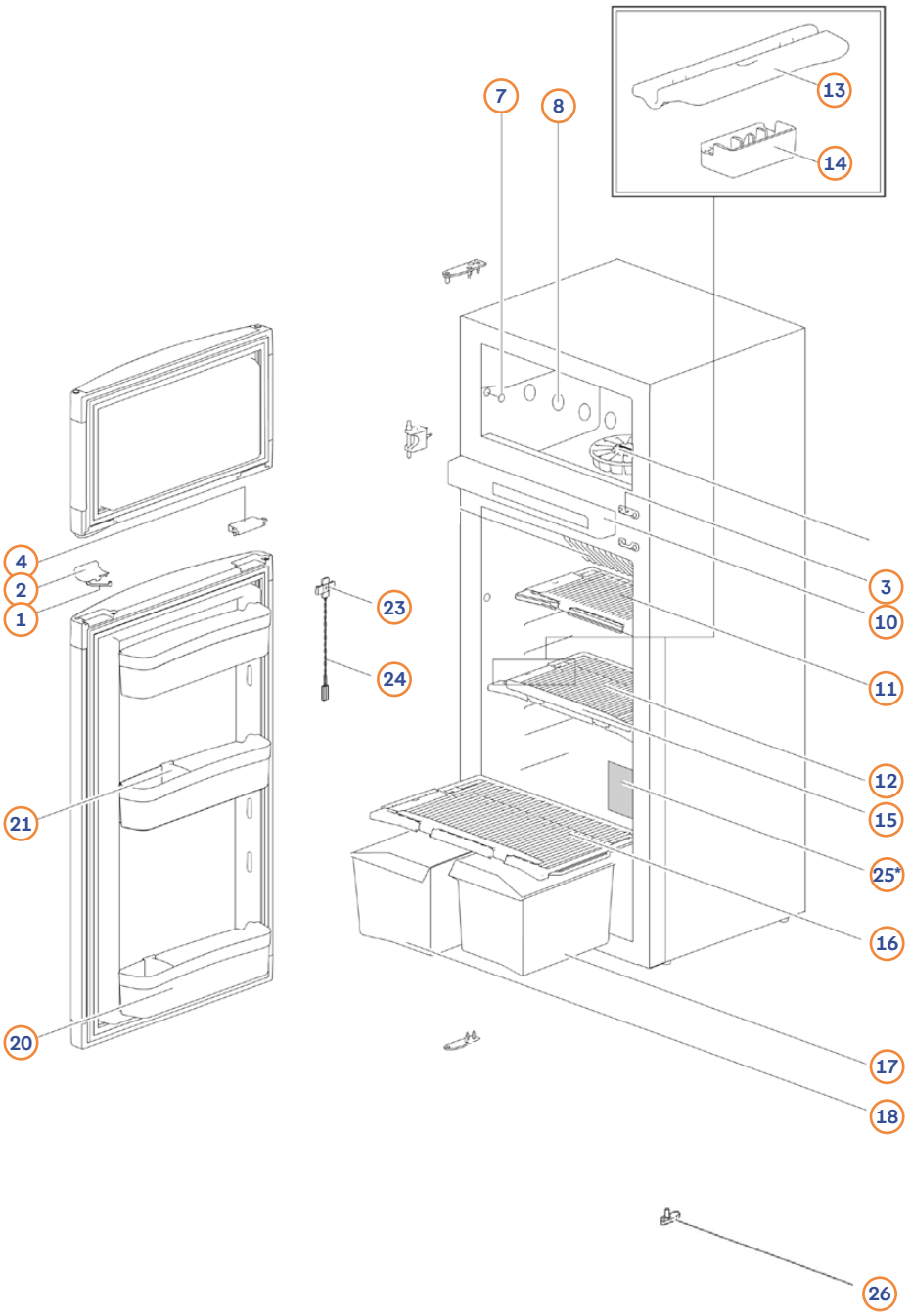

Pos.	Movera-Nr.	Hersteller-Nr.	Artikel-Bezeichnung
1-4	9936177	69173927	Türverriegelung kpl. zu 3150 ≥ 24.04.2018 (E114V...) und N4150
1	9951149	62698627	Verriegelung für Belüftungsposition
7	9999316	62362208	Abdeckkappe, 2 St.
8	9923221	62447908	Abdeckkappen für Gefrierfach, VE 12 St.
10	Siehe Seite 108		Bedienfeld
11	9935543	692510144	Ablagegitter klein 415 x 150 mm
12+16	auf Anfrage	692511144	Ablagegitter groß 415 x 200 mm
13	9934653	69251308	Clip-Halter Ablagegitter
14	9934393	69251508	Verriegelung für Clip-Halter Ablagegitter
15	9935686	69251608	Rückhaltevorrichtung für Ablagegitter
17	9933622	692523144	Gemüsefach rechts
18	9934426	692522144	Gemüsefach Links
20	9934994	692520144	Türfach
21	auf Anfrage	69252108	Flaschenhalterung für Türfach
23-24	9991501	623077	Temperaturfühler
26	9992501	62400127	Verschlusshaken unten
o. Abb.	auf Anfrage	auf Anfrage	Gefrierfachtür
o. Abb.	auf Anfrage	auf Anfrage	Kühlschranktür
o. Abb.	Siehe Seiten 106-107		Kühlsystem

THETFORD: Kühlschrank N3170 < 16.07.2018 (E196V...)

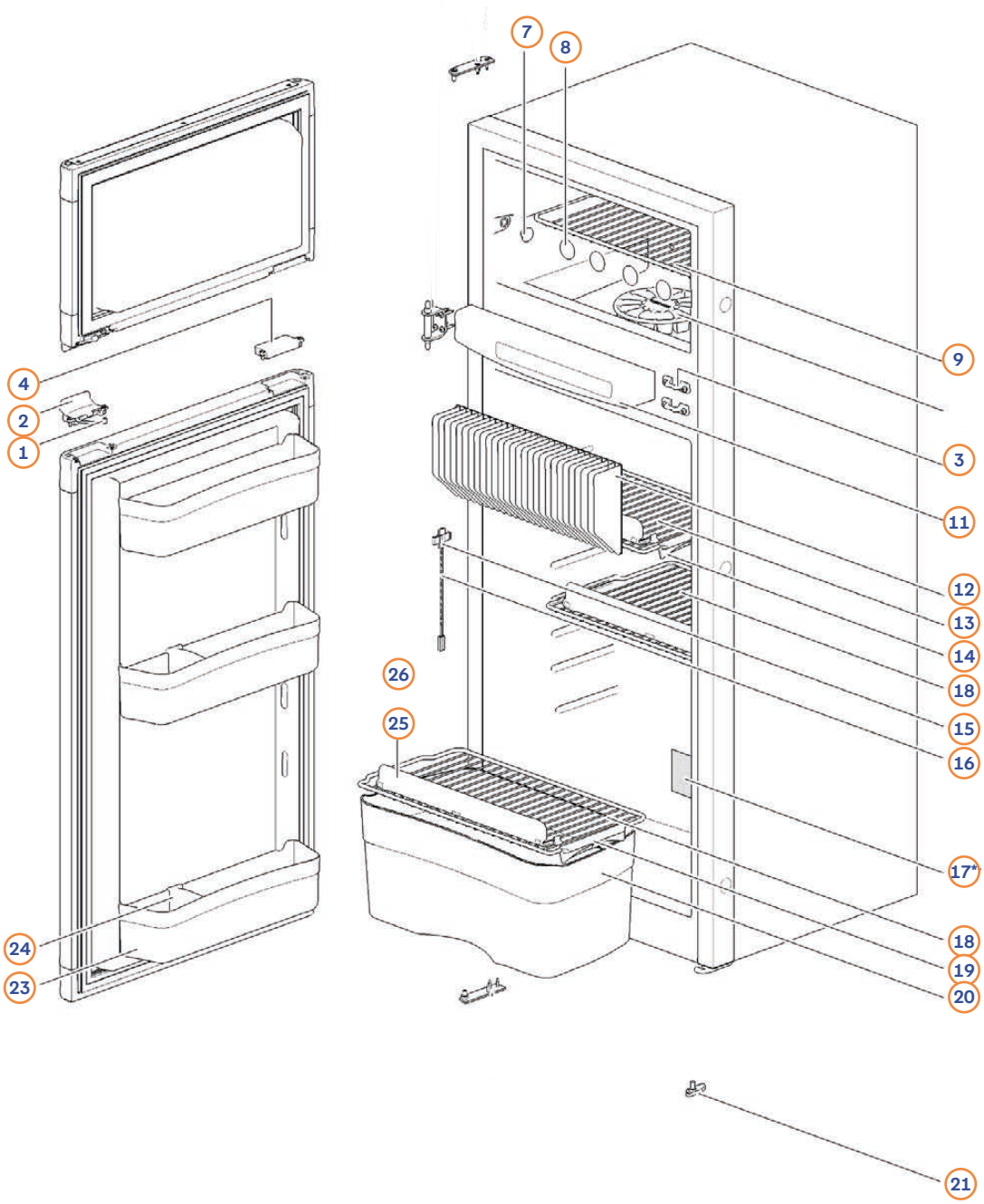

Pos.	Movera-Nr.	Hersteller-Nr.	Artikel-Bezeichnung
1-4	9909089	62698527	Türverriegelung kpl. zu N3170 < 31.06.2016 (E150T...)
1-4	9925917	69146827	Türverriegelung kpl. zu N3170 ≥ 31.06.2016 (E151T...)
1	9951149	62698627	Verriegelung für Belüftungsposition
7	9999316	62362208	Abdeckkappe, 2 St.
8	9923221	62447908	Abdeckkappen für Gefrierfach, VE 12 St.
9	9932735	69084308	Ablagegitter Gefrierfach 404 x 238,5 mm
11	Siehe Seite 108		Bedienfeld
13	9922818	69084408	Ablagegitter klein 428,4 x 232,3 mm
14+19	9990601	62362508	Arretierung lang zu Gitterrost
15-16	9991501	623077	Temperaturfühler
18	auf Anfrage	69084508	Ablagegitter groß 428,4 x 282,3 mm
20	9921768	69082908	Gemüsefach
21	9992501	62400127	Verschlusshaken unten
23	9908418	69080408	Türfach
24	9992504	62698912	Flaschenhalterung für Türfach
25	9920435	69118808	Rückhaltevorrichtung für Ablagegitter
o. Abb.	auf Anfrage	auf Anfrage	Gefrierfachtür
o. Abb.	auf Anfrage	auf Anfrage	Kühlschranktür
o. Abb.	Siehe Seiten 106-107		Kühlsystem

THETFORD: Kühlschrank N3170 ≥ 16.07.2018 (E197V...)/N4170

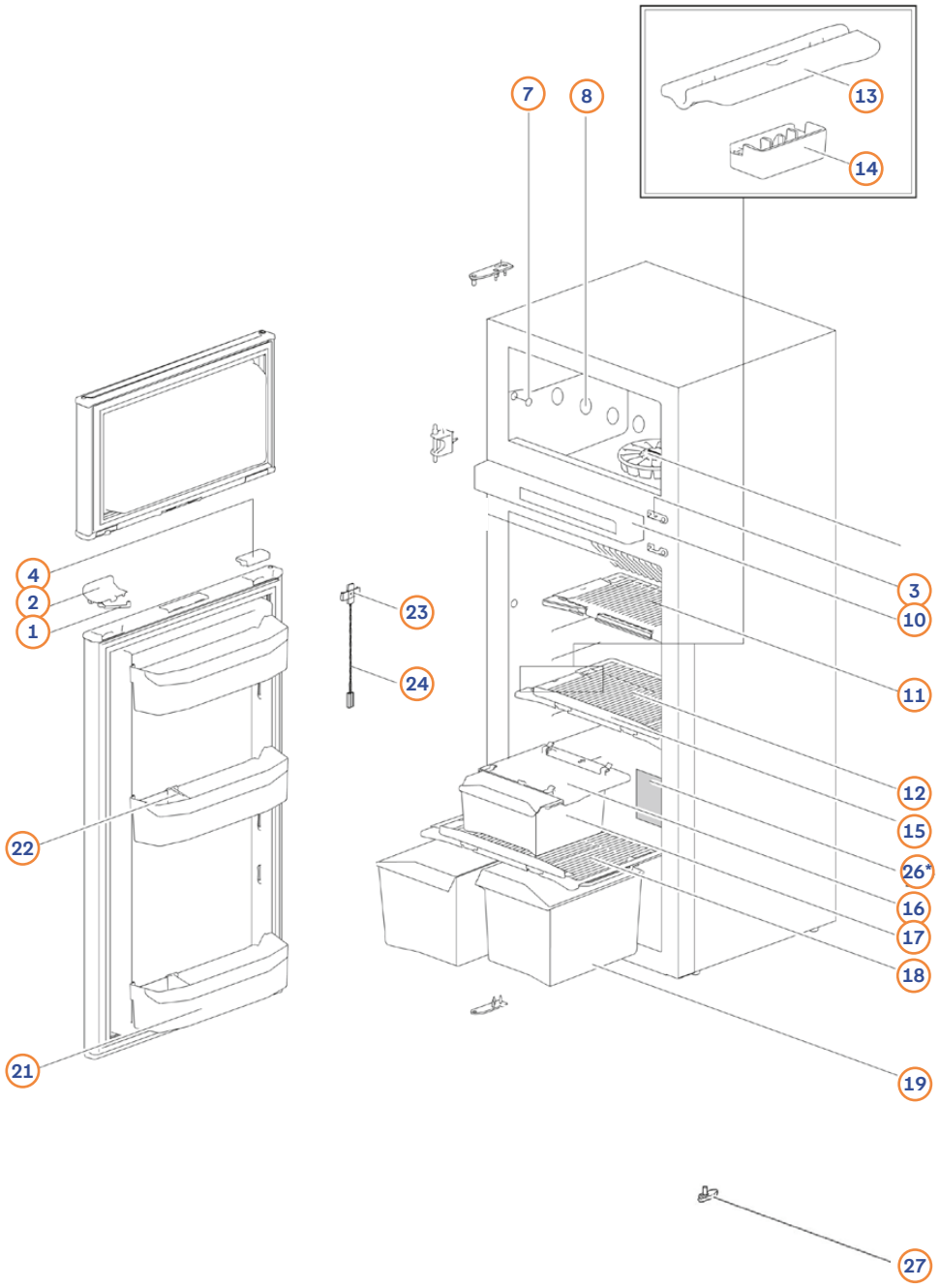

Pos.	Movera-Nr.	Hersteller-Nr.	Artikel-Bezeichnung
1-4	9925917	69146827	Türverriegelung kpl. zu N3170 ≥ 31.06.2016 (E151T...) und N4170
1	9951149	62698627	Verriegelung für Belüftungsposition
7	9999316	62362208	Abdeckkappe, 2 St.
8	9923221	62447908	Abdeckkappen für Gefrierfach, VE 12 St.
10	Siehe Seite 108		Bedienfeld
11	auf Anfrage	692511144	Ablagegitter klein 415 x 200 mm
12+18	9932915	692512144	Ablagegitter groß 415 x 250 mm
13	9934653	69251308	Clip-Halter Ablagegitter
14	9934393	69251508	Verriegelung für Clip-Halter Ablagegitter
15	9935686	69251608	Rückhaltevorrichtung für Ablagegitter
16	auf Anfrage	692518144	Führung zu Schiebefach
17	auf Anfrage	692517144	Schiebefach
19	9935562	692524144	Gemüsefach (links/rechts verwendbar)
21	9932983	692519144	Türfach
22	auf Anfrage	69252108	Flaschenhalterung für Türfach
24-25	9991501	623077	Temperaturfühler
27	9992501	62400127	Verschlusshaken unten
o. Abb.	auf Anfrage	auf Anfrage	Gefrierfachtür
o. Abb.	auf Anfrage	auf Anfrage	Kühlschranktür
o. Abb.	Siehe Seiten 106-107		Kühlsystem

THETFORD: Kühlschrank N3175 < 16.07.2018 (E196V...)

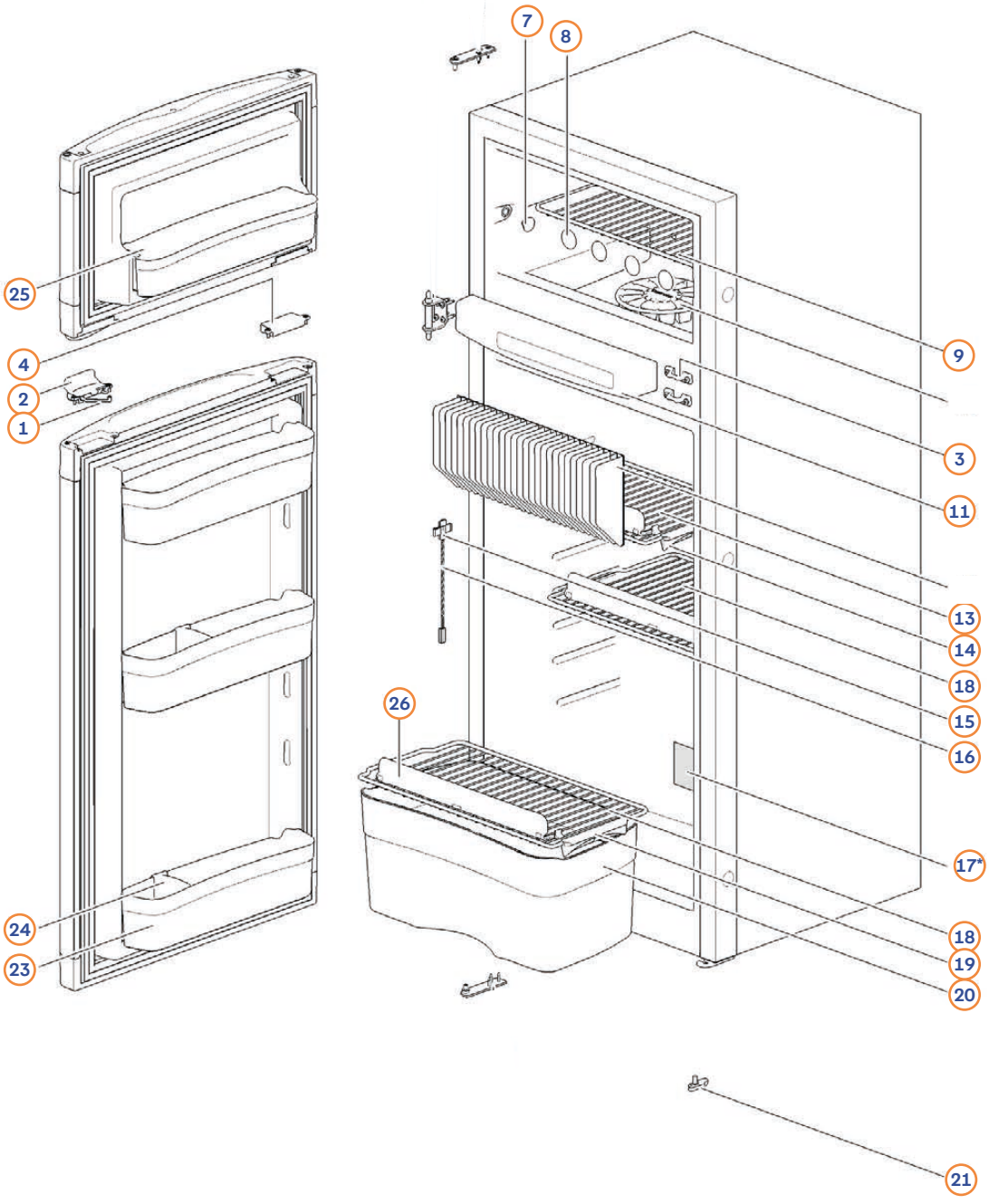

Pos.	Movera-Nr.	Hersteller-Nr.	Artikel-Bezeichnung
1-4	9909089	62698527	Türverriegelung kpl. zu N3175 < 24.04.2018 (E113V...)
1-4	auf Anfrage	69173927	Türverriegelung kpl. zu N3175 ≥ 24.04.2018 (E114V...)
1	9951149	62698627	Verriegelung für Belüftungsposition
7	9999316	62362208	Abdeckkappe, 2 St.
8	9923221	62447908	Abdeckkappen für Gefrierfach, VE 12 St.
9	9932735	69084308	Ablagegitter Gefrierfach 404 x 238,5 mm
11	Siehe Seite 108		Bedienfeld
13	9922818	69084408	Ablagegitter klein 428,4 x 232,3 mm
14+19	9990601	62362508	Arretierung lang zu Gitterrost
15-16	9991501	623077	Temperaturfühler
18	auf Anfrage	69084508	Ablagegitter groß 428,4 x 282,3 mm
20	9921768	69082908	Gemüsefach
23	9916243	69084208	Türfach, Fb. weiß
24	9992504	62698912	Flaschenhalterung für Türfach
25	auf Anfrage	69084108	Türfach für Gefriertür
26	9920435	69118808	Rückhaltevorrichtung für Ablagegitter
o. Abb.	auf Anfrage	auf Anfrage	Gefrierfachtür
o. Abb.	auf Anfrage	auf Anfrage	Kühlschranktür
o. Abb.	Siehe Seiten 106-107		Kühlsystem

THETFORD: Kühlschrank N3175 ≥ 16.07.2018 (E197V...)/N4175

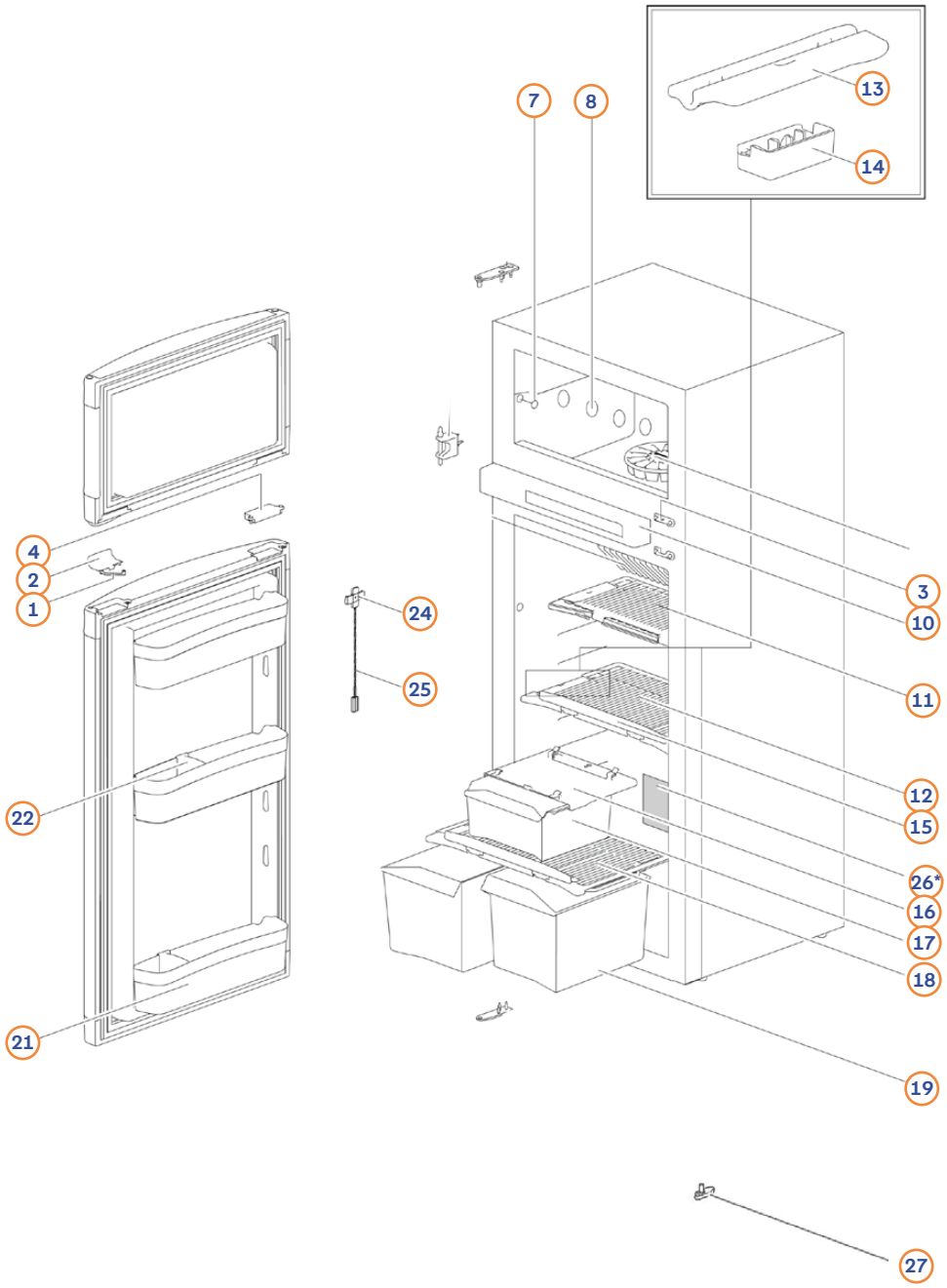

Pos.	Movera-Nr.	Hersteller-Nr.	Artikel-Bezeichnung
1-4	auf Anfrage	69173927	Türverriegelung kpl. zu N3175 ≥ 24.04.2018 (E114V...) und N4175
1	9951149	62698627	Verriegelung für Belüftungsposition
7	9999316	62362208	Abdeckkappe, 2 St.
8	9923221	62447908	Abdeckkappen für Gefrierfach, VE 12 St.
10	Siehe Seite 108		Bedienfeld
11	auf Anfrage	692511144	Ablagegitter klein 415 x 200 mm
12+18	9932915	692512144	Ablagegitter groß 415 x 250 mm
13	9934653	69251308	Clip-Halter Ablagegitter
14	9934393	69251508	Verriegelung für Clip-Halter Ablagegitter
15	9935686	69251608	Rückhaltevorrichtung für Ablagegitter
16	auf Anfrage	692518144	Führung zu Schiebefach
17	auf Anfrage	692517144	Schiebefach
19	9935562	692524144	Gemüsefach (links/rechts verwendbar)
21	9934994	692520144	Türfach
22	auf Anfrage	69252108	Flaschenhalterung für Türfach
24-25	9991501	623077	Temperaturfühler
27	9992501	62400127	Verschlusshaken unten
o. Abb.	auf Anfrage	auf Anfrage	Gefrierfachtür
o. Abb.	auf Anfrage	auf Anfrage	Kühlschranktür
o. Abb.	Siehe Seiten 106-107		Kühlsystem

TRUMA: Staukastenklimaanlage Saphir compact

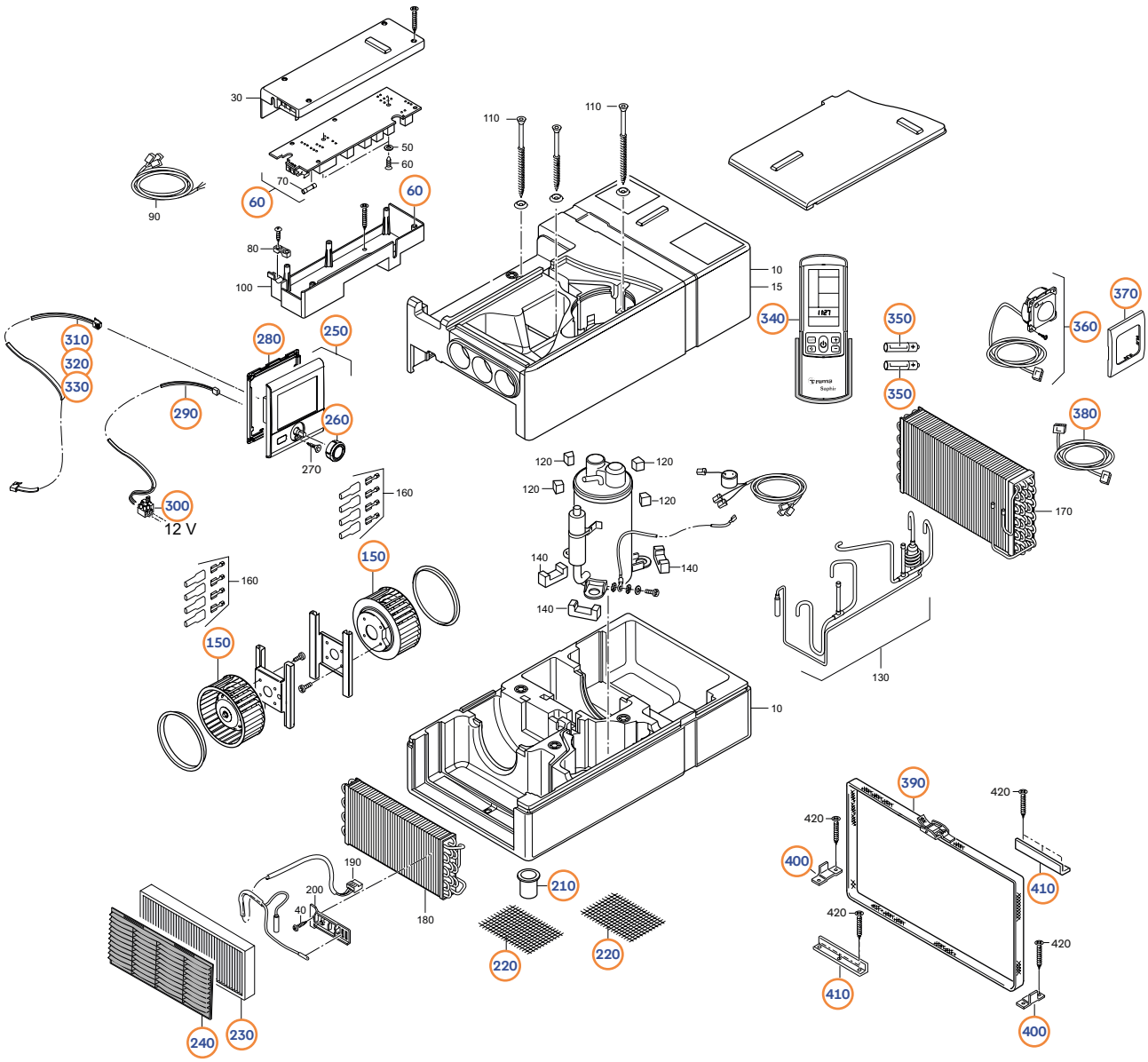

Pos.	Movera-Nr.	Hersteller-Nr.	Artikel-Bezeichnung
60	9918914	40090-62400	Elektronik kpl.
70	9919277	40090-29900	Sicherung 5 AT, H
150	9919229	40040-62800	Gebläse
210	9901832	40090-58300	Kondensatablauf
220	9998353	40040-71400	Bodenansauggitter 140 x 242 mm
230	9964039	40090-58100	Ersatz-Partikelfilter
240	9990441	40090-64600	Flusenfilter Fb. blau
250	9954082	34020-00374	Ersatz Bedienteil CP Plus
260	9917377	34030-28600	Drehknopf
280	9918453	34030-28500	Montagerahmen DBT
290	9913968	34030-28700	Anschlusskabel CP
310	9913935	36110-01	Bedienteilkabel 3 m EV
320	9915058	36110-02	Bedienteilkabel 6 m EV
330	9916901	36110-03	Bedienteilkabel 9 m EV
340	9918682	40091-86500	Fernbedienung
360	9918795	40090-47700	IR-Empfänger
370	9993884	34000-67700	Abdeckrahmen
380	9996414	40090-89100	Verlängerungskabel 3 m
390	9998356	40040-26600	Spannband 1,5 m
400	9998354	40090-10900	Befestigungswinkel seitlich
410	9998355	40040-11500	Befestigungswinkel vorne/hinten

TRUMA: Staukastenklimaanlage Saphir comfort

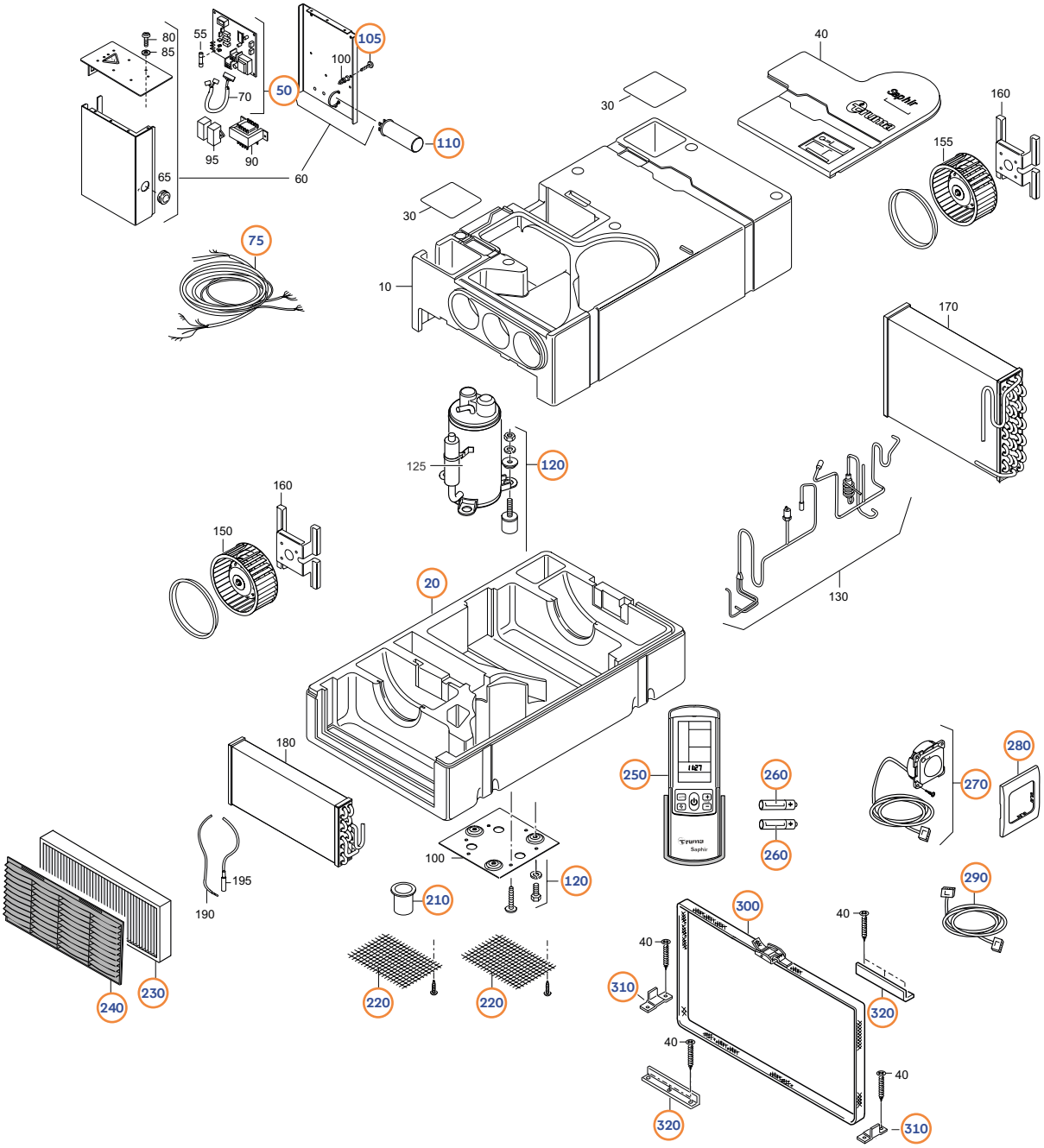

Pos.	Movera-Nr.	Hersteller-Nr.	Artikel-Bezeichnung
20	9901673	40090-54400	Unterschale blau kpl.
50	9991121	40040-16300	Elektronikplatine mit Kabel und Stecker
75	9926216	40090-52600	Kabelbaum IR
105	9905386	10010-70500	Schraube 2,9 x 6,5
110	9933498	40040-22000	Kondensator
120	9991117	40040-15300	Set Gummipuffer (3 St.)
210	9901832	40090-58300	Kondensatablauf
220	9998353	40040-71400	Bodenansauggitter 140 x 242 mm
230	9964039	40090-58100	Ersatz-Partikelfilter
240	9990441	40090-64600	Flusenfilter Fb. blau
250	9918682	40091-86500	Fernbedienung
270	9918795	40090-47700	IR-Empfänger
280	9993884	34000-67700	Abdeckrahmen Bedienteil Fb. schwarz
290	9996020	40040-34800	Verlängerungskabel 3 m mit weißem Stecker
300	9998356	40040-26600	Spannband 1,5 m
310	9998354	40090-10900	Befestigungswinkel seitlich
320	9998355	40040-11500	Befestigungswinkel vorne/hinten

TRUMA: Staukastenklimaanlage Saphir comfort RC

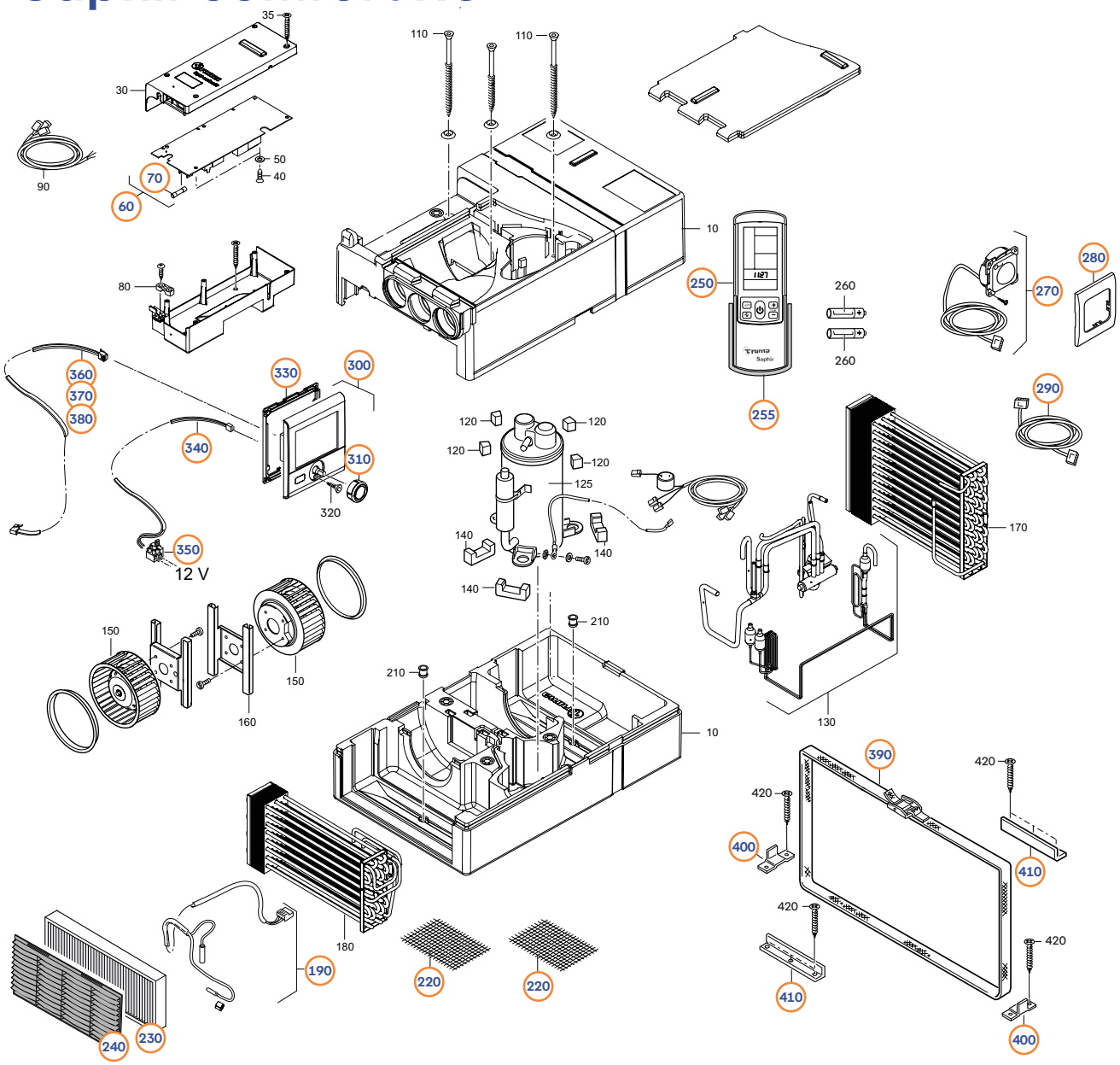

Pos.	Movera-Nr.	Hersteller-Nr.	Artikel-Bezeichnung
60	9925880	40091-85500	Elektronik
70	9922881	40091-81500	Sicherung 6,3 AT, H
190	9921573	40091-86300	Kabelbaum Sensor
220	9998353	40040-71400	Bodenansauggitter 140 x 242 mm
230	9964039	40090-58100	Ersatz-Partikelfilter
240	9990441	40090-64600	Flusenfilter Fb. blau
250	9918682	40091-86500	Fernbedienung
255	9929896	40091-81800	Halter Fernbedienung
270	9918795	40090-47700	IR-Empfänger
280	9993884	34000-67700	Abdeckrahmen Bedienteil Fb. schwarz
290	9996414	40090-89100	Verlängerungskabel 3 m IR-Empfänger
300	9954082	34020-00374	Ersatzbedienteil CP Plus
310	9917377	34030-28600	Drehknopf
330	9918453	34030-28500	Montagerahmen DBT
340	9913968	34030-28700	Anschlusskabel CP
360	9913935	36110-01	Bedienteilkabel 3 m EV
370	9915058	36110-02	Bedienteilkabel 6 m EV
380	9916901	36110-03	Bedienteilkabel 9 m EV
390	9998356	40040-26600	Spannband 1,5 m
400	9998354	40090-10900	Befestigungswinkel seitlich
410	9998355	40040-11500	Befestigungswinkel vorne/hinten

TRUMA: Staukastenklimaanlage Saphir vario

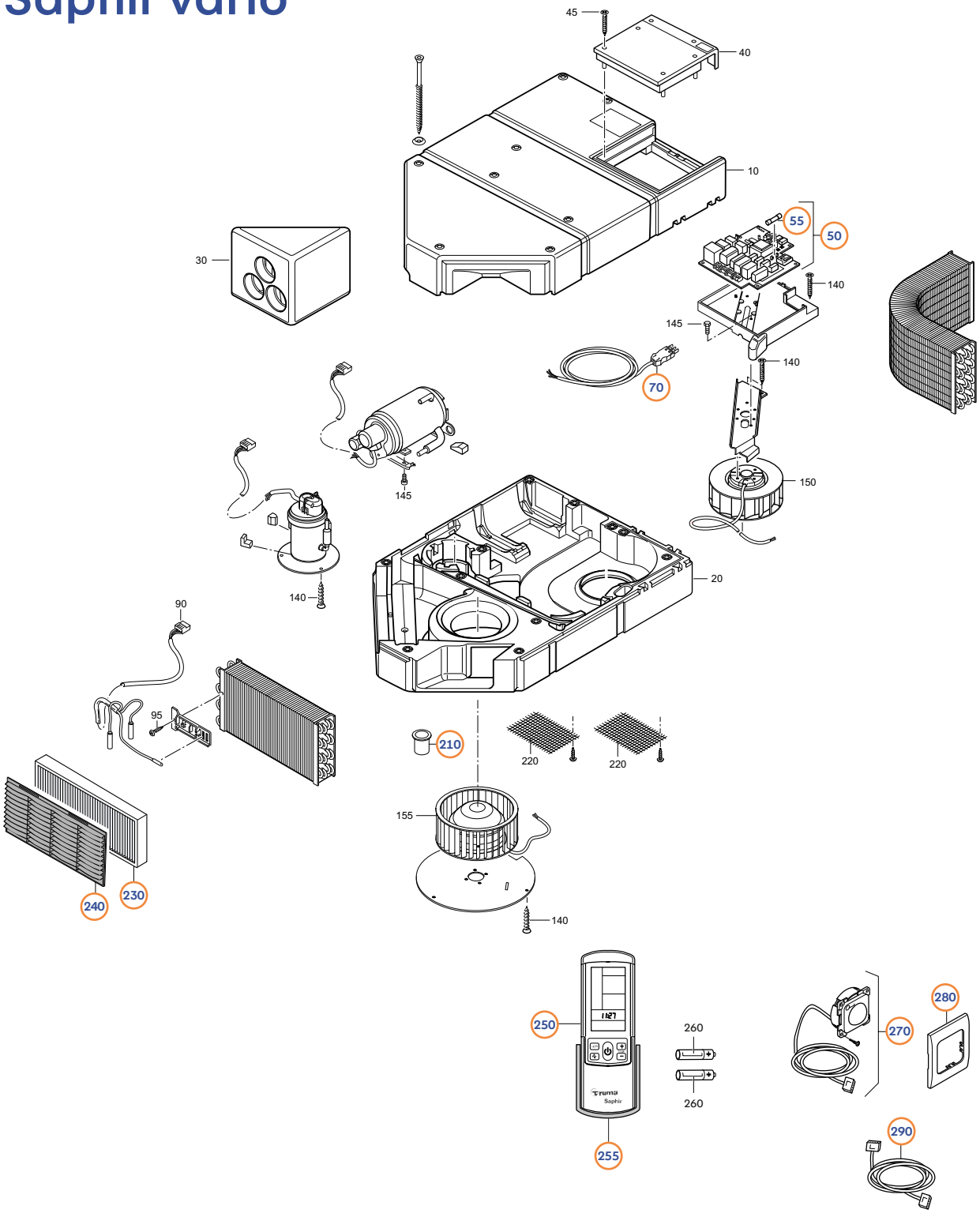

Pos.	Movera-Nr.	Hersteller-Nr.	Artikel-Bezeichnung
50	9999839	40090-89500	Elektronik
55	9919277	40090-29900	Sicherung AT, H
70	9997490	40090-85500	Netzkabel mit Stecker
210	9901832	40090-58300	Kondensatablauf
230	9964039	40090-58100	Ersatz-Partikelfilter
240	9990441	40090-64600	Flusenfilter Fb. blau
250	9918682	40091-86500	Fernbedienung
255	9929896	40091-81800	Halter Fernbedienung
270	9918795	40090-47700	IR-Empfänger
280	9993884	34000-67700	Abdeckrahmen zu Bedienteil Fb. schwarz
290	9996414	40090-89100	Verlängerungskabel 3 m IR-Empfänger

TRUMA: Dachklimaanlage Aventa Comfort

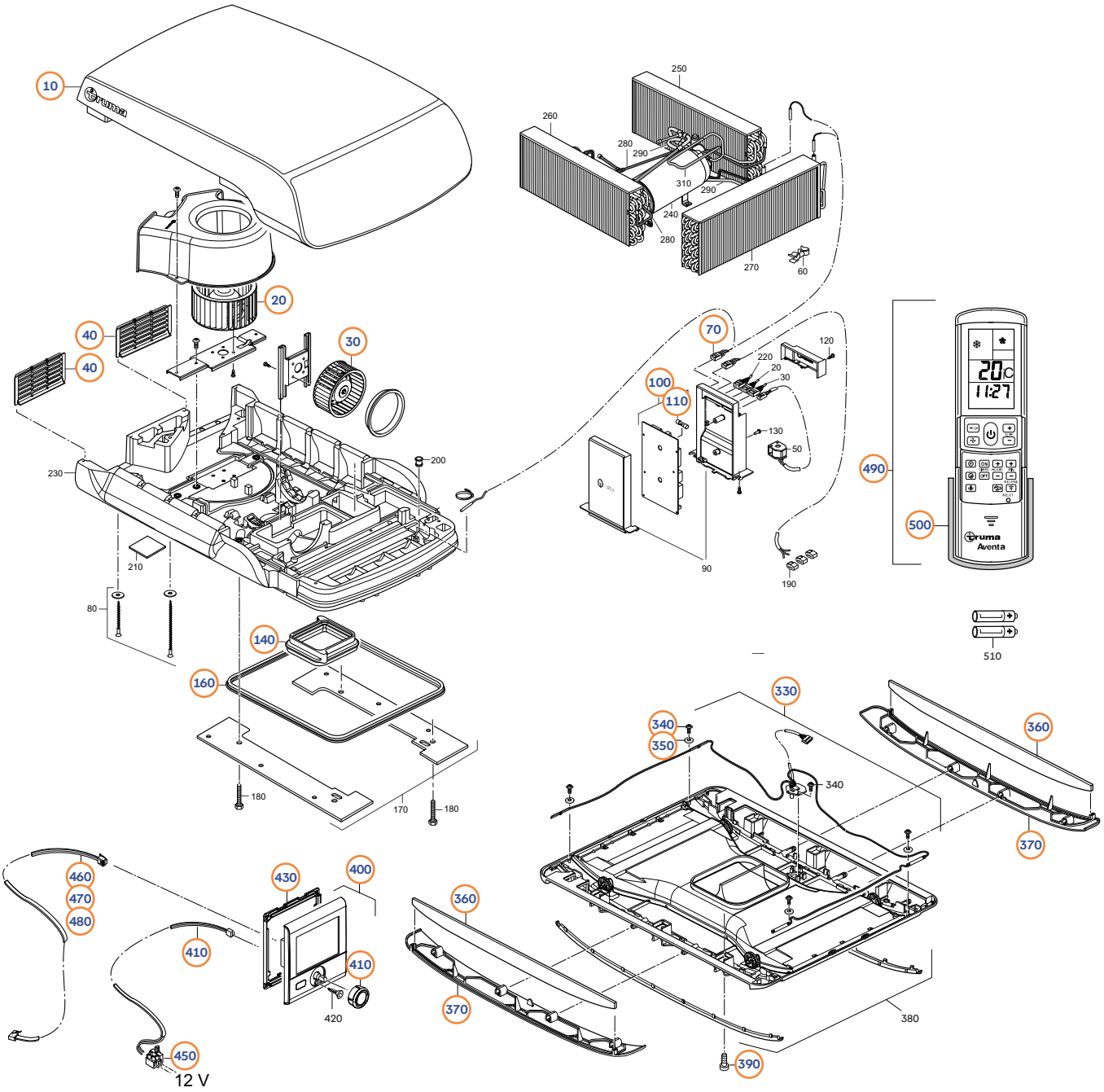

Pos.	Movera-Nr.	Hersteller-Nr.	Artikel-Bezeichnung
10	9925081	40091-82800	Oberschale kpl. inkl. Dämpfer, Dübel und Aufkleber
20	9934651	40091-82200	Gebläse Verflüssiger
30	9934587	40091-82500	Gebläse Verdampfer
40	9927398	40091-82600	Ausblasgitter
70	9918954	40091-82100	Kabelbaum Sensoren
100	9918727	40091-81400	Elektronik
110	9922881	40091-81500	Sicherung 6,3 AT, H
140	9926373	40091-81100	Dachstärkenadapter Basisring
150	9964119	40091-16900	Dachstärkenadapter 10 mm passend für 05/2011 - 03/2013
160	9917113	40091-82700	Dichtprofil
330	9932834	40091-00030	Kabelbaum IR und LED
360	9964125	40091-16800	Austausch-Filter (2 St.)
370	9909107	40091-80100	Paneelensatz Fb. braun
o. Abb.	9906595	40091-33000	Adapter 12 V passend für Luftverteiler ab 04/2013
400	9954082	34020-00374	Ersatz Bedienteil CP Plus
410	9917377	34030-28600	Drehknopf
430	9918453	34030-28500	Montagerahmen DBT
440	9913968	34030-28700	Anschlusskabel CP
460	9913935	36110-01	Bedienteilkabel 3 m EV
470	9915058	36110-02	Bedienteilkabel 6 m EV
480	9916901	36110-03	Bedienteilkabel 9 m EV
490	9915644	40091-86700	Fernbedienung
500	9929896	40091-81800	Halter Fernbedienung

TRUMA: Dachklimaanlage Aventa Eco

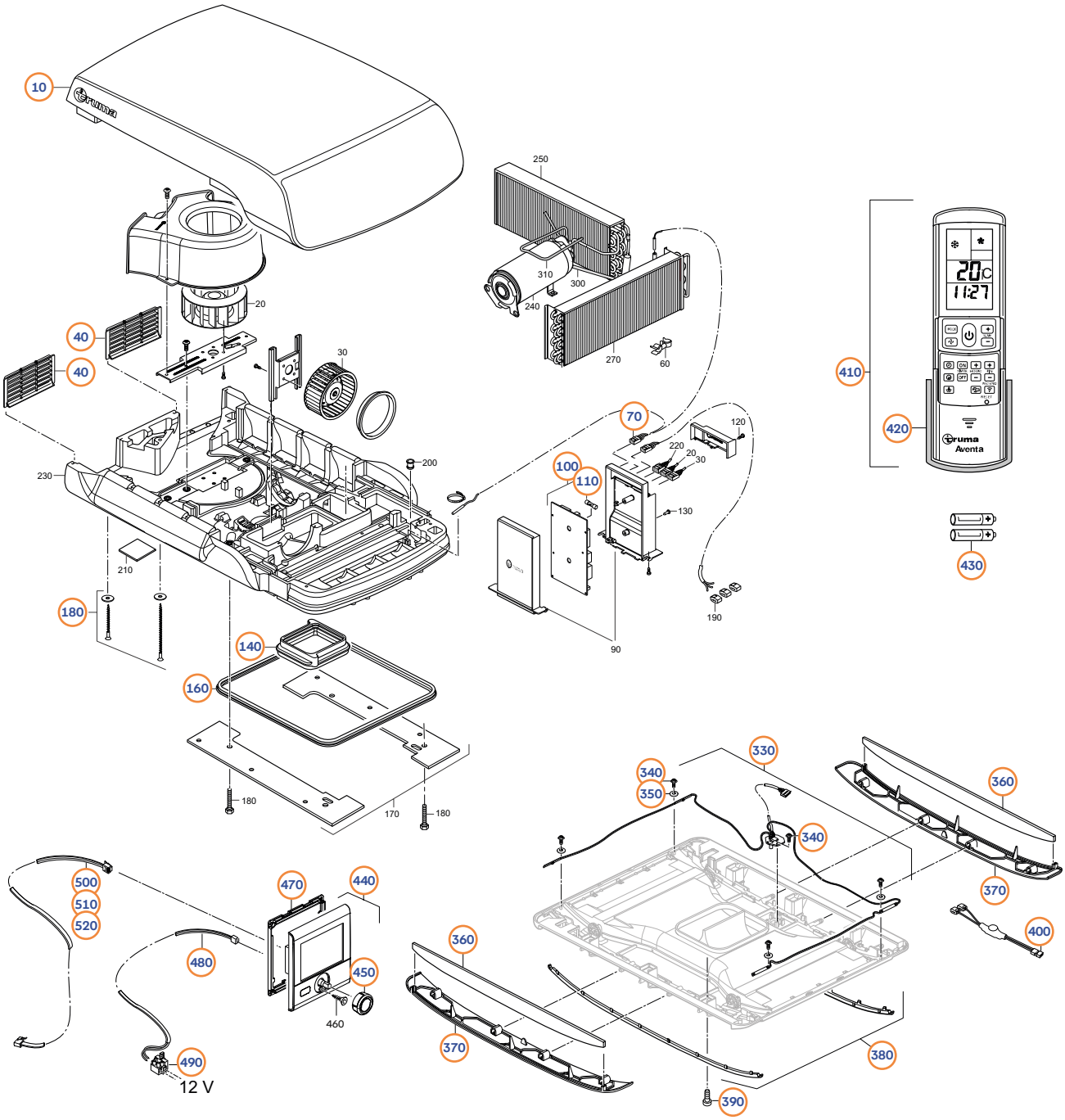

Pos.	Movera-Nr.	Hersteller-Nr.	Artikel-Bezeichnung
10	9925081	40091-82800	Oberschale kpl. Inkl. Dämpfer, Dübel und Aufkleber
40	9927398	40091-82600	Ausblasgitter
70	9925939	40091-84900	Kabelbaum Sensoren
100	9916139	40091-84100	Elektronik
110	9919277	40090-29900	Sicherung 5A T H-Type
140	9926373	40091-81100	Dachstärkenadapter Basisring
160	9917113	40091-82700	Dichtprofil
180	9936399	40091-17200	Schraube 6-kant, M6 x 70
210	9936226	40091-80500	Gummiplatten
330	9932834	40091-00030	Kabelbaum IR und LED und zus.
360	9964125	40091-16800	Austausch-Filter (2 St.)
370	9909107	40091-80100	Paneelensatz Fb. braun (2 St.)
370	9929869	40091-80200	Paneelsatz grau
400	9906595	40091-33000	Adapter 12 V
410	9915644	40091-86700	Fernbedienung
420	9929869	40091-81800	Halter Fernbedienung
440	9954082	34020-00374	Ersatz Bedienteil CP Plus
450	9917377	34030-28600	Drehknopf
470	9918453	34030-28500	Montagerahmen DBT
480	9913968	34030-28700	Anschlusskabel CP
500	9913935	36110-01	Bedienteilkabel 3 m EV
510	9915058	36110-02	Bedienteilkabel 6 m EV
520	9916901	36110-03	Bedienteilkabel 9 m EV

TRUMA: Dachklimaanlage Aventa compact – compact plus

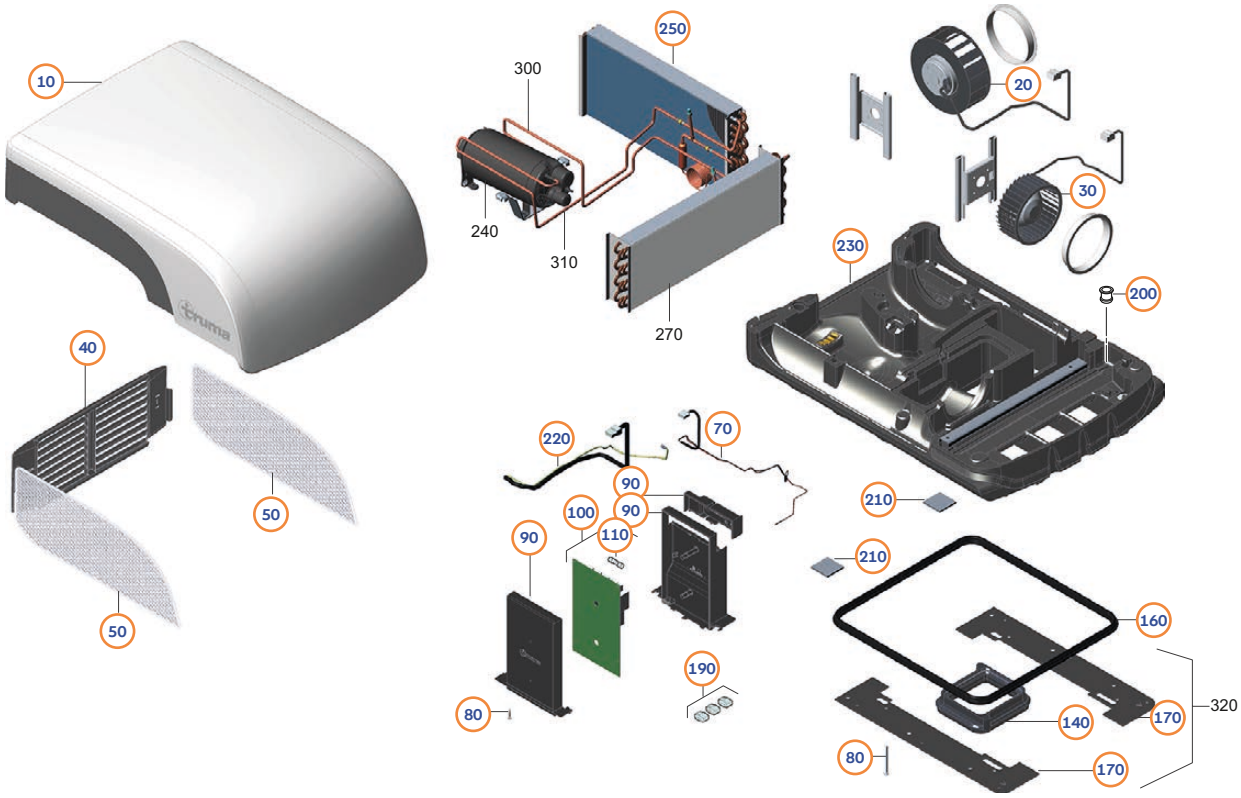

Pos.	Movera-Nr.	Hersteller-Nr.	Artikel-Bezeichnung
10	9936389	40091-00190	Oberschale Aventa compact (plus) kpl.
20	auf Anfrage	40091-00191	Verflüssigergebläse Aventa comp. (plus)
30	auf Anfrage	40091-83800	Verdampfergebläse Aventa compact
30	9934587	40091-82500	Verdampfergebläse Aventa compact plus
40	auf Anfrage	40091-00192	Lamelleneinsatz, hinten
50	9936509	40091-00193	Lüftungsgitter, seitlich
70	9925939	40091-84900	Kabelbaum Sensoren
75	9935194	40091-00307	Reparaturset Lufttemperatursensor
80	auf Anfrage	40091-00194	Schraubenset
90	auf Anfrage	40091-00202	Elektronikgehäuse
100	auf Anfrage	40091-00195	Elektronik Aventa compact
100	auf Anfrage	40091-00101	Elektronik Aventa compact plus
110	9919277	40090-29900	Feinsicherung 5 AT, H
110	9922881	40091-81500	Feinsicherung 6,3 AT, H compact plus
140	9926373	40091-81100	Basisring
160	9917113	40091-82700	Dichtprofil
170	auf Anfrage	40091-00199	Haltewinkelsatz Aventa
190	auf Anfrage	40091-18400	WAGO Klemme
200	auf Anfrage	40091-80600	Kondensatablaufset
210	9936226	40091-80500	Moosgummiplatten, 2 St.
220	auf Anfrage	40091-00203	Anschlusskabel Kompressor
230	9936391	40091-00201	Unterschale Aventa compact (plus) kpl.
250	auf Anfrage	40091-00119	Verflüssiger Aventa compact

TRUMA: Dachklimaanlage Aventa compact – compact plus, Luftverteiler tele-basaltgrau, creme-braun

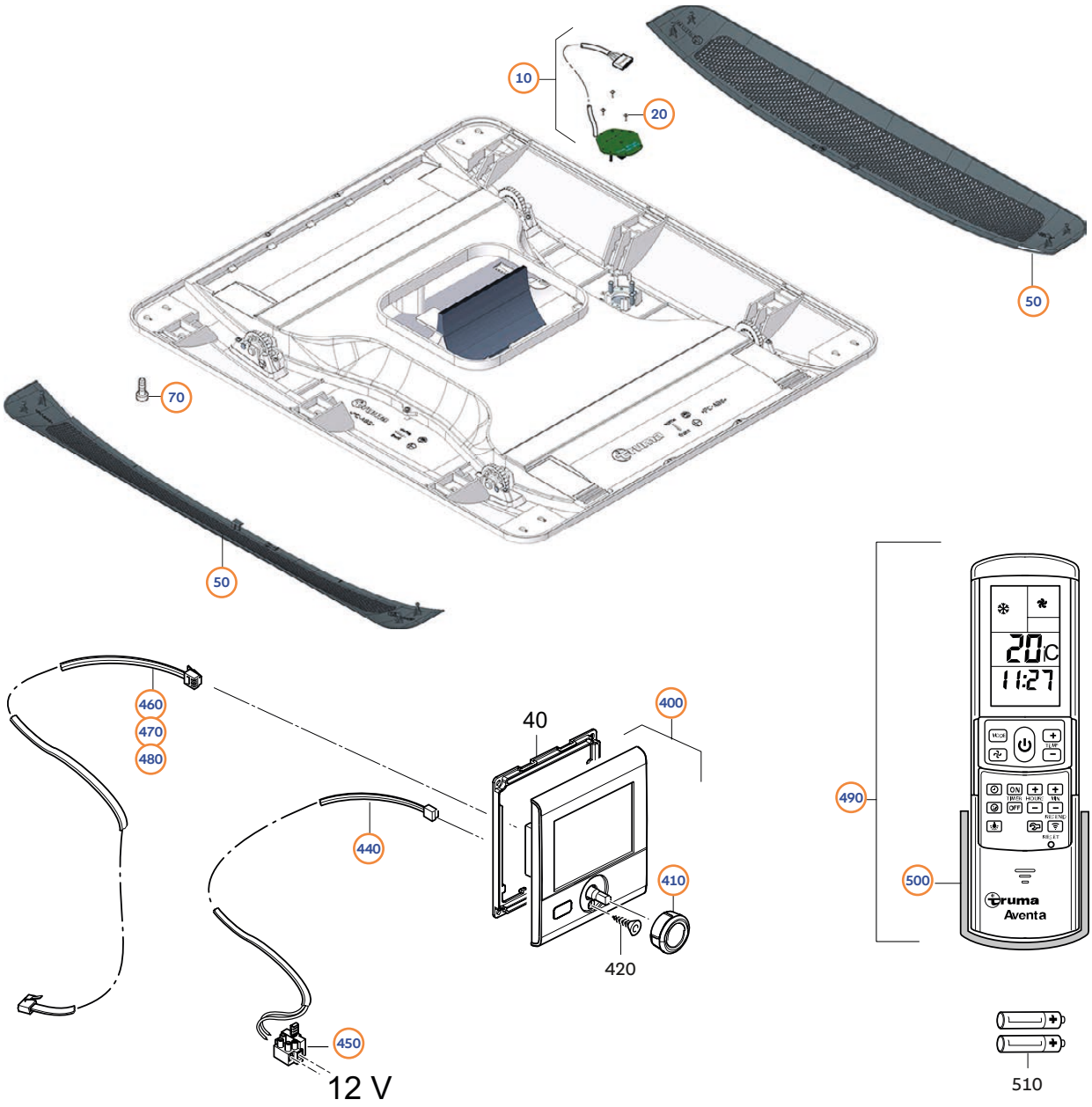

Pos.	Movera-Nr.	Hersteller-Nr.	Artikel-Bezeichnung
10	auf Anfrage	40091-00185	Kabelbaum Luftverteiler small
20	auf Anfrage	10010-41300	Linsenkopf-Schraube TP 2,2x 6-A2K-T6-Bnd
50	9933928	40091-00186	Paneelensatz LV small, terrabraun
50	9932546	40091-00187	Paneelensatz LV small, basaltgrau
70	auf Anfrage	10010-15200	Zylinder-Schraube ISO 4762 M6x12-8.8-A2F-MK-S
400	9954082	34020-00374	Ersatz Bedienteil CP Plus
410	9917377	34030-28600	Drehknopf
430	9918453	34030-28500	Montagerahmen DBT
440	9913968	34030-28700	Anschlusskabel CP
450	9934966	50020-27800	Sicherungshalter
460	9913935	36110-01	Bedienteilkabel 3 m EV
470	9915058	36110-02	Bedienteilkabel 6 m EV
480	9916901	36110-03	Bedienteilkabel 9 m EV
490	9915644	40091-86700	Fernbedienung
500	9929896	40091-81800	Halter Fernbedienung

DOMETIC: Klimaanlage FreshJet 1700/2200

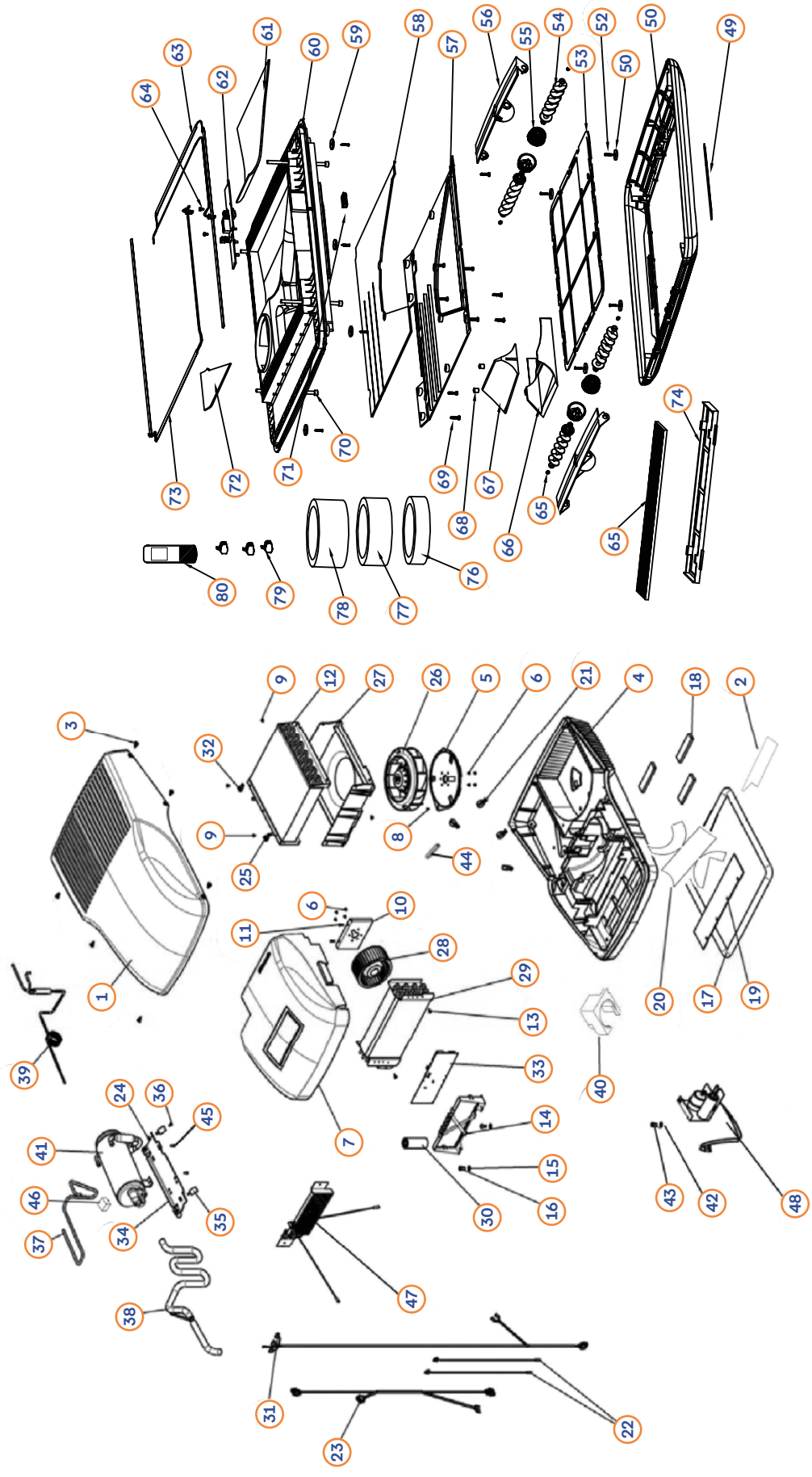

DOMETIC: Klimaanlage FreshJet 1700/2200

Pos.	Movera-Nr.	Hersteller-Nr.	Artikel-Bezeichnung
1	9927273	4450014493	Abdeckung Klimaanlage
2	auf Anfrage	4450010694	Isolierung Ventilator Nachverdampfer
3	9994673	386016008	Niet
4	9927750	4450015086	Unterteil Gehäuse
5	9927750	386230132	Platte für Ventilator
6	auf Anfrage	4450003688	Bolzen
7	auf Anfrage	386350226	Isolation
8	auf Anfrage	4450000485	Bolzen
9	9904479	386016005	Niet
10	auf Anfrage	386010020	Schraube selbstschneidend
11	auf Anfrage	386140706	Halter Ventilator
12	auf Anfrage	386190045	Kondensator
13	auf Anfrage	386010048	Bolzen
14	9925947	386230198	Halter für Elektronik
15	auf Anfrage	386014003	Unterlegscheibe
16	auf Anfrage	386010125	Bolzen
17	9998909	386250022	Dichtung
18	auf Anfrage	386350195	Dichtung schwarz
19	auf Anfrage	386350217	Isolierung Unterteil
20	auf Anfrage	4450010695	Isolierung Ventilator Nachverdampfer
21	auf Anfrage	4450000760	Klemme
22	9906425	386600319	Sensor, Nachverdampfer und Luft
23	9925948	386600546	Kabel/Verdrahtung
24	auf Anfrage	386012516	Mutter
25	auf Anfrage	4450000150	Schlauchklemme/Schlauchschelle
26	auf Anfrage	4450001690	Ventilator
27	auf Anfrage	386230259	Leitblech Luft
28	auf Anfrage	4450001112	Ventilator Nachverdampfer
29	auf Anfrage	386190053	Nachverdampfer
30	auf Anfrage	386600509	Kondensator
31	9925949	386600554	Kabel/Verdrahtung Kompressor
32	auf Anfrage	4450000966	Rohr Manschette
33	auf Anfrage	4450014051	Elektronik
34	auf Anfrage	386140707	Halterung Kompressor
35	auf Anfrage	4450008451	Dämpfer
36	auf Anfrage	386010176	Bolzen
37	auf Anfrage	386270190	Rohr
38	auf Anfrage	386270191	Rohr
39	auf Anfrage	386270189	Kit Filter
40	auf Anfrage	4450010703	Isolierung Gehäuse unten
41	9918725	386740013	Kompressor
42	auf Anfrage	386014022	Scheibe
43	auf Anfrage	386010003	Schraube
44	auf Anfrage	4450007956	Dichtung Abfluß
45	auf Anfrage	4450008116	Bolzen
46	auf Anfrage	386350225	Puffer Kompressor
47	auf Anfrage	386300039	Dichtung
48	9923484	386900518	Heizwiderstand
48a	auf Anfrage	386900519	Kondensator Batterie Anlaufvorrichtung
49	auf Anfrage	4450015829	Aufkleber Verteiler Luft
50	auf Anfrage	4450016405	Kit Verteiler Platte
51	auf Anfrage	386014069	Unterlegscheibe
52	auf Anfrage	386010192	Schraube
53	9936337	386440032	Filter Verteiler Luft
54	auf Anfrage	386230315	Luftleiter seitlich
55	auf Anfrage	386230319	Rad Luftleiter seitlich
56	auf Anfrage	386230312	Luftleiter senkrecht

DOMETIC: Klimaanlage FreshJet 1700/2200/Klimaanlagen Zubehör

Pos.	Movera-Nr.	Hersteller-Nr.	Artikel-Bezeichnung
57	auf Anfrage	386230313	Deckel
58	auf Anfrage	386350257	Isolierung Verteiler Luft
59	auf Anfrage	4450013132	Magnet
60	auf Anfrage	386230317	Rahmen Verteiler Luft
61	auf Anfrage	4450012900	Isolation
62	9933676	4450014055	Elektronik Empfänger
63	auf Anfrage	4450013081	LED Verteiler Luft
64	auf Anfrage	4450003621	Schraube S3.5x10BA
65	auf Anfrage	386250017	O-Ring
66	auf Anfrage	386230316	Luftführung Mitte
67	auf Anfrage	386350258	Isolierung Luftführung Mitte
68	auf Anfrage	386017035	Feder
69	auf Anfrage	385800220	Schraube verzinkt RXS B8X9,5
70	auf Anfrage	4450010849	Bolzen M6x120
71	auf Anfrage	386230314	Abdeckung Empfänger
72	auf Anfrage	4450012901	Isolation
73	9929081	4450013101	LED Verteiler Luft
74	9902524	386230148	Filter
75	9923319	4450010659	Kohlefilter
76	9927176	4450012902	Dichtung High Roof 15
77	9927177	386350216	Dichtung
78	9927178	386350259	Dichtung High Roof 45
79	auf Anfrage	386600191	Klammer Isolierung
80	9927757	386520125	Fernbedienung

Ersatzteile Dometic Klimaanlagen

Pos.	Movera-Nr.	Hersteller-Nr.	Artikel-Bezeichnung
1	9927276	4450014493	Abdeckung Klimaanlage FreshJet 1700
2	9994673	386016008	Niet zu Abdeckung (alle Modelle)
3	9998909	386250022	Dichtung FreshJet 1700 Dach/Ausseneinheit rund
4	9906425	386600319	Sensor Nachverdampfer FreshJet 1700/2000/2200
5	9925948	386600546	Kabel/Verdrahtung FreshJet1700/2000/2200
6	9925949	386600554	Kabel Verdrahtung Kompressor FreshJet1700/2000/2200
7	9936337	386440032	Filter Luftverteiler FreshJet 1700
8	9929081	4450013101	LED Verteiler Luft FreshJet 1700
9	9902524	386230148	Filter FreshJet 1700
10	9923319	4450010659	Kohlefilter FreshJet 1700
11	9927176	4450012902	Dichtung FreshJet 1700
13	9927178	386350259	Dichtung FreshJet 1700 High 45 Roof
15	9927757	386520125	Fernbedienung FreshJet alle Modelle
16	9927175	386440017	Luftfilter Carbon zu FreshWell 3000 FreshJet 2200

QUIPON: Dachklimaanlage







Pos.	Movera-Nr.	Artikel-Bezeichnung
1	9960306	Haube Außeneinheit
2	9960305	Haubenbefestigung/Set
3	9960312	Ansauggitter 2er Set
4	9960313	Luftfilter 2er Set
5	9960311	Fernbedienung
o. Abb.	9960309	Gebläse/Walzenlüfter
o. Abb.	9960307	Elektronik Außeneinheit
o. Abb.	9960308	Kondensator
o. Abb.	9960310	Verbindungskabel Dacheinheit/Luftverteiler
o. Abb.	9960314	Bedienpanel Luftverteiler

COBB: Tischgrill & Griffe/Zangen für Töpfe/Pfannen



Cobb: Premier

Pos.	Movera-Nr.	Hersteller-Nr.	Artikel-Bezeichnung
1	9904111	109	Griff zu Deckel
2	9950723	105	Deckel
3	9933378	101	Grillplatte
4	9933379	102	Brikettkorb
5	9919435	108	Innenschale
6	9993165	110	Außenschale
7	9933366	107	Abstandhalter (VE 3 Stück)
8	9933361	100	Gabel für alle Cobb Platten aus Kunststoff
9	9933362	103	Füße für die Außenschale
10	9918551	53	Folie für Innenschale

CookVision: QuickClack

Pos.	Movera-Nr.	Hersteller-Nr.	Artikel-Bezeichnung
1	9923261	504780831	Griff lang
2	9923260	504782831	Griff kurz (VE 2 Stück)

Brunner: Kochtopfset

Pos.	Movera-Nr.	Hersteller-Nr.	Artikel-Bezeichnung
1	9916897	0832000C	Griffzange zu Mandarina, Acadamy
2	9921243	0832027C	Griffzangezu Chocolate, Skipper

Ballarini: Click & Cook

Pos.	Movera-Nr.	Hersteller-Nr.	Artikel-Bezeichnung
1	9950759	MARE-AS1	Ersatzgriff zu Topf
2	9950758	MORE2-AS1	Ersatzgriff zu Pfanne groß, 28 cm
3	9953116	MORE1-AS1	Ersatzgriff zu Pfanne klein, 20 cm

DOMETIC: Grill Classic 1 & 2

Classic Grill 1

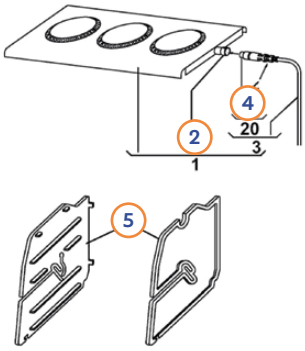

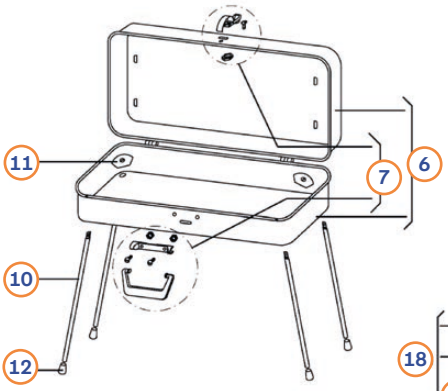

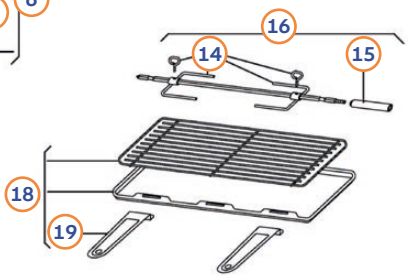

Classic Grill 2

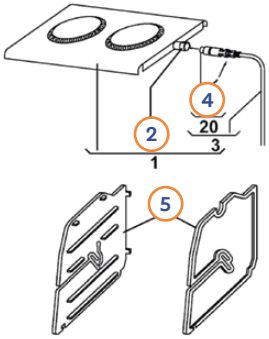

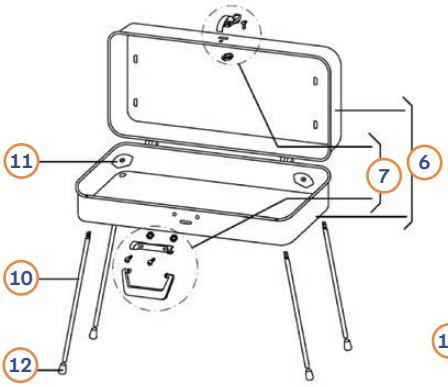

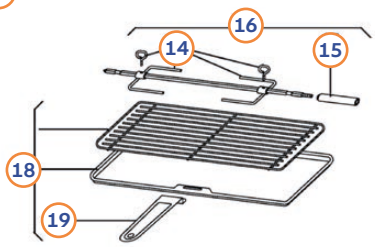

Classic Grill 1

Pos.	Movera-Nr.	Hersteller-Nr.	Artikel-Bezeichnung
1			Brenner komplett (nicht mehr lieferbar)
2	9909731	407144010	Befestigungsring
3		407144056	Gasschlauch komplett + altes Modell Gusseisen
4	9920479	407144028	Sicherungsklemme
5	9956309	407144025	Seitenteil Gusseisen + Classic 2 + altes Modell Gusseisen
7	9991983	407144019	Griff Verriegelung
10	9997845	407144012	Standrohr
11	9933262	407144027	Befestigungsstück Standrohr
12	9956310	407144021	Abdeckkappe schwarz
14	9997632	407144009	Halterung Grillspieß
15	9902687	407144015	Griff Grillspieß
16	9936920	407144022	Grillspieß komplett + altes Modell Gusseisen
18	9933770	407144032	Grillspieß & Grillrost + altes Modell Gusseisen
19	9997686	407144011	Grillpfanne & Grillrost

Classic Grill 2

Pos.	Movera-Nr.	Hersteller-Nr.	Artikel-Bezeichnung
1		407144042	Brenner komplett + altes Modell
2	9909731	407144010	Befestigungsring
4	9920479	407144028	Sicherungsklemme
5	9956309	407144025	Seitenteil Gusseisen + Classic 2 + altes Modell Gusseisen
10	9995739	407144013	Standrohr
12	9956310	407144021	Abdeckkappe schwarz
14	9997632	407144009	Halterung Grillspieß
15	9902687	407144015	Griff Grillspieß
16	9936900	407144023	Grillspieß komplett + altes Modell Gusseisen
19	9997686	407144011	Grillpfanne & Grillrost

OUTDOORCHEF: Chelsea 420 G

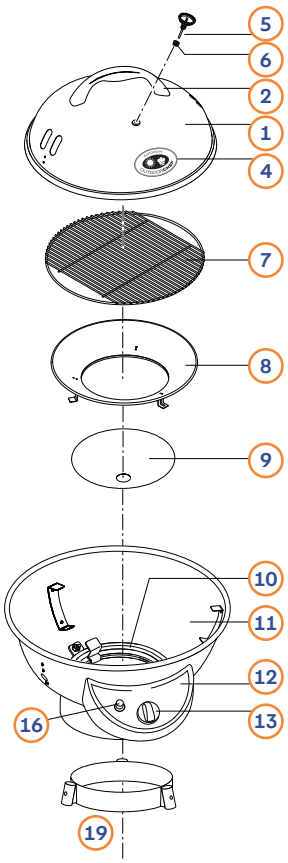

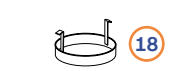

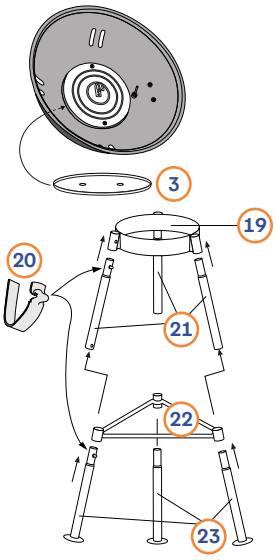

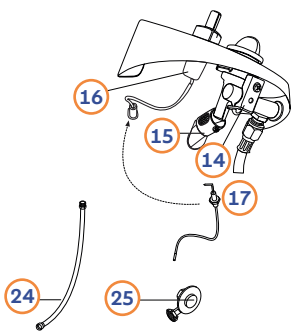

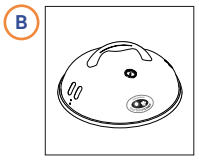

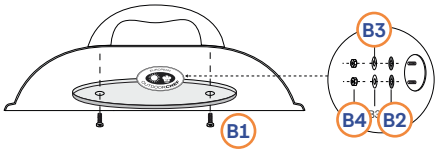

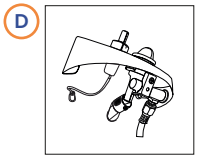

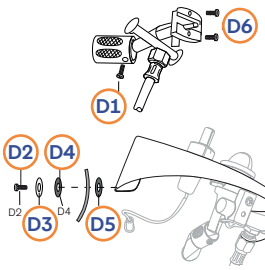

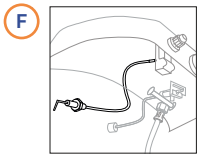

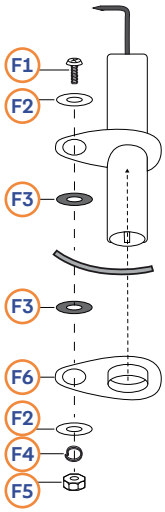

Pos.	Movera-Nr.	Hersteller-Nr.	Artikel-Bezeichnung
1	auf Anfrage	18.350.94	Deckel schwarz
2	auf Anfrage	18.360.67	Deckelgriff schwarz
2	auf Anfrage	18.530.00	Deckelgriff titan-silber
3	auf Anfrage	18.323.91	Deckelscharnier komplett
4	auf Anfrage	18.822.49	Logoplatte
5	auf Anfrage	18.850.21	Temperatur Anzeiger °C/C/°F
6	auf Anfrage	18.850.12	Temperaturanzeiger Befestigungsmutter
7	auf Anfrage	18.321.40	Grillrost
8	9936312	18.321.41	Großer Trichter
9	auf Anfrage	18.321.42	Kleiner Trichter
10	auf Anfrage	18.340.36	Brenner
11	auf Anfrage	18.350.95	Kugel schwarz
12	auf Anfrage	18.323.89	Bedienungskonsole schwarz
13	auf Anfrage	18.360.26	Gasregulier
14	auf Anfrage	18.340.95	Ventilsatz 50mbar
15	auf Anfrage	18.340.59	Venturischutz
16	auf Anfrage	18.340.31	Piezo Zündung
16	auf Anfrage	18.340.07	Elektro-Zündung SB komplett
17	auf Anfrage	18.340.30	Piezo Elektrode
17	9935796	18.360.21	Druckknopf Zündung
18	auf Anfrage	18.323.87	Fettauffangschale
19	auf Anfrage	18.323.88	Kugelhalterung
20	auf Anfrage	18.360.35	Silikon Pad
21	auf Anfrage	18.360.68	X Modul
22	auf Anfrage	18.323.92	Verbindungsstange
o. Abb.	auf Anfrage	18.379.22	Schraubenset
23	auf Anfrage	18.360.69	Bein Unterteil schwarz
24	auf Anfrage	NV	individual Gasschlauch (siehe Movera Hauptkatalog)
25	auf Anfrage	NV	individual Gasregler (siehe Movera Hauptkatalog)
B1	auf Anfrage	18.371.01	Schraube
B2	auf Anfrage	18.371.03	U-Scheibe Teflon
B3	auf Anfrage	18.371.02	U-Scheibe
D1	auf Anfrage	18.370.05	Schraube
D2	auf Anfrage	18.370.23	Schraube
D3	auf Anfrage	18.371.02	U-Scheibe
D4	auf Anfrage	18.371.03	U-Scheibe Teflon
D5	auf Anfrage	18.370.86	U-Scheibe Teflon
D6	auf Anfrage	18.371.00	Schraube
F1	auf Anfrage	18.371.01	Schraube
F2	auf Anfrage	18.371.02	U-Scheibe
F3	auf Anfrage	18.371.03	U-Scheibe Teflon
F4	auf Anfrage	18.371.04	Federring
F5	auf Anfrage	18.370.48	Mutter
F6	auf Anfrage	18.371.11	Halterung Piezo Elektrode

→ Weitere Modellersatzteile auf Anfrage

Minichef 420 G

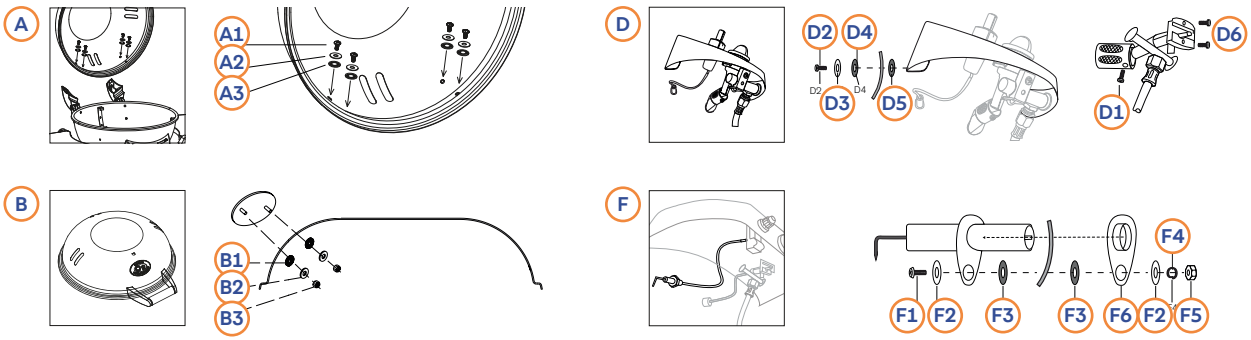

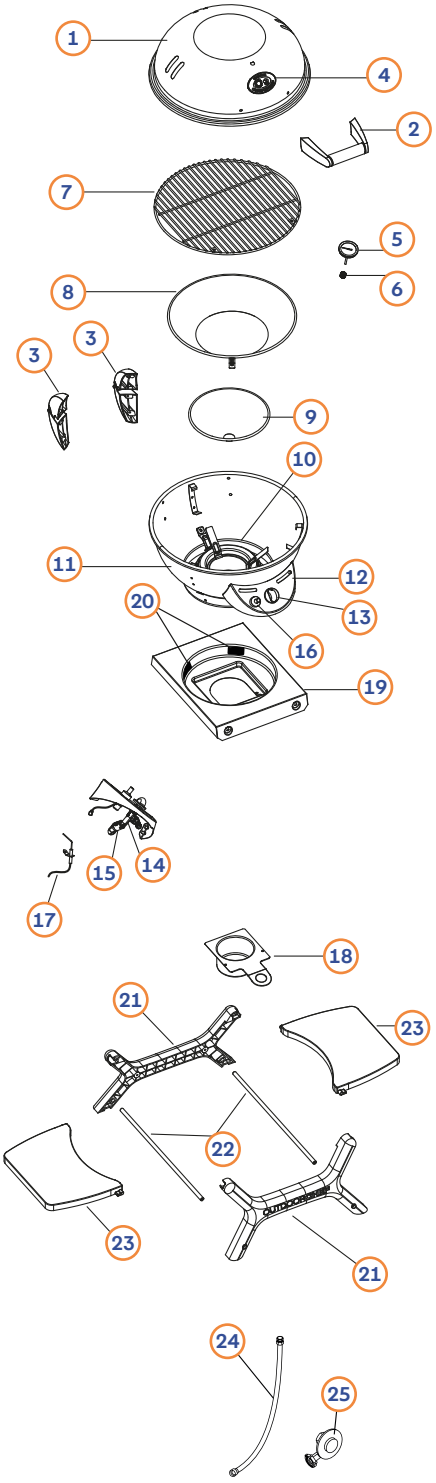

Pos.	Movera-Nr.	Hersteller-Nr.	Artikel-Bezeichnung
1	auf Anfrage	18.350.94	Deckel schwarz
2	auf Anfrage	18.360.67	Deckelgriff schwarz
3	auf Anfrage	18.323.91	Deckelscharnier komplett
4	auf Anfrage	18.822.49	Logoplatte
5	auf Anfrage	18.850.21	Temperatur Anzeiger °C/C/°F
6	auf Anfrage	18.850.12	Temperaturanzeiger Befestigungsmutter"
7	auf Anfrage	18.321.40	Grillrost
8	9936312	18.321.41	Großer Trichter
9	auf Anfrage	18.321.42	Kleiner Trichter
10	auf Anfrage	18.340.36	Brenner
11	auf Anfrage	18.350.95	Kugel schwarz
12	auf Anfrage	18.323.89	Bedienungskonsole schwarz
13	auf Anfrage	18.360.26	Gasregulier Knopf
14	auf Anfrage	18.340.95	Ventilsatz 50 mbar
15	auf Anfrage	18.340.59	Venturischutz
16	auf Anfrage	18.340.31	Piezo Zündung
16	auf Anfrage	18.340.07	Elektro-Zündung SB komplett
17	auf Anfrage	18.340.30	Piezo Elektrode
17	9935796	18.360.21	Druckknopfzündung
18	auf Anfrage	18.323.87	Fettauffangschale
19	auf Anfrage	18.323.88	Kugelhalterung
20	auf Anfrage	18.360.35	Silikon Pad
21	auf Anfrage	18.360.68	Modul X
22	auf Anfrage	18.323.92	Verbindungsstange
23	auf Anfrage	18.360.69	Seitentablar
NV	auf Anfrage	18.379.22	Schraubenset
24	auf Anfrage	NV	individual Gasschlauch (siehe Movera Hauptkatalog)
25	auf Anfrage	NV	individual Gasdruckregler (siehe Movera Hauptkatalog)
A1	auf Anfrage	18.370.55	Schraube
A2	auf Anfrage	18.371.02	U-Scheibe
A3	auf Anfrage	18.371.03	U-Scheibe Teflon
B1	auf Anfrage	18.371.03	U-Scheibe Teflon
B2	auf Anfrage	18.371.02	U-Scheibe
B3	auf Anfrage	18.370.48	Mutter
D1	auf Anfrage	18.370.05	Schraube
D2	auf Anfrage	18.370.23	Schraube
D3	auf Anfrage	18.371.02	U-Scheibe
D4	auf Anfrage	18.371.03	U-Scheibe Teflon
D5	auf Anfrage	18.370.86	U-Scheibe Teflon
D6	auf Anfrage	18.371.00	Schraube
F1	auf Anfrage	18.371.01	Schraube
F2	auf Anfrage	18.371.02	U-Scheibe
F3	auf Anfrage	18.371.03	U-Scheibe Teflon
F4	auf Anfrage	18.371.04	Federring
F5	auf Anfrage	18.370.48	Mutter
F6	auf Anfrage	18.371.11	Halterung Piezo Elektrode

→ Weitere Modellersatzteile auf Anfrage

DOMETIC: Kocher HB 2325/HBG 2335

Kocher HB 2325



Kocher HBG 2335



Kocher HB 2325

Pos.	Movera-Nr.	Hersteller-Nr.	Artikel-Bezeichnung
1	9935498	105313043	Drehknopf
2	9906798	407144273	Brenneroberteil (VE 2 Stück)
3	9932839	105313023	Gitter 200 mm emailliert
4	auf Anfrage	407144150	Brennerdeckel
5a	9995570	407144742	Haltestopfen (VE 1 Stück) grau
5b	9912798	407144839	Haltestopfen (VE 50 Stück) grau
5c	9995045	1053105712	Haltestopfen (VE 1 Stück) schwarz
5d	9924408	407145452	Haltestopfen (VE 50 Stück) schwarz
o. Abb.	9904538	407144899	Gasregelventil
o. Abb.	9992338	407144278	Gasbrennerdüse
o. Abb.	9910736	407144390	Thermoelement ATTAC L=2
o. Abb.	9992338	407144278	Düse Gasbrenner

Kocher HBG 2335

Pos.	Movera-Nr.	Hersteller-Nr.	Artikel-Bezeichnung
1	9926498	105313693	Drehknopf
2	9932838	105313026	Gitter 160 mm emailliert
3	9932839	105313023	Gitter 200 mm emailliert
4a	9995570	407144742	Haltestopfen (VE 1 Stück) grau
4b	9912798	407144839	Haltestopfen (VE 50 Stück) grau
4c	9995045	1053105712	Haltestopfen (VE 1 Stück) schwarz
4d	9924408	407145452	Haltestopfen (VE 50 Stück) schwarz
5	9906798	407144273	Brenneroberteil (VE 2 Stück)
6	9914885	407145149	Schraubenabdeckung (VE 50 Stück)
7	9906796	407145071	Scharnier (VE 2 Stück)
8	9995877	407144272	Befestigung Glasabdeckung (VE 2 Stück)
9	9929950	105313589	Glasabdeckung
10	9926098	105310498	Lochabdeckung Glasplatte
o. Abb.	9956320	407143986	Befestigungskit
o. Abb.	9998031	105310310	Thermoelement 220 mm
o. Abb.	9995950	105310311	Thermoelement 350 mm
o. Abb.	9999721	407144215	Profildichtung 152 cm
o. Abb.	9992338	407144278	Düse Gasbrenner

DOMETIC: Kocher HB 2370/HB 3370

Kocher HB 2370



Kocher HB 3370



Kocher HB 2370

Pos.	Movera-Nr.	Hersteller-Nr.	Artikel-Bezeichnung
1	9932584	105312179	Drehknopf
2	9925712	105310322	Piezozünder
3	auf Anfrage	105313015	Gitter
4	9995423	105310202	Brennerdeckel klein
5	9995424	105310204	Brennerdeckel groß
6a	9995570	407144742	Haltestopfen (VE 1 Stück) grau
6b	9912798	407144839	Haltestopfen (VE 50 Stück) grau
6c	9995045	105310571	2 Haltestopfen (VE 1 Stück) schwarz
6d	9924408	407145452	Haltestopfen (VE 50 Stück) schwarz
o. Abb.	9924498	105311825	Gasregelventil rechts
o. Abb.	9907074	105311824	Gasregelventil links
o. Abb.	9917639	105310512	Düse 0,5 mm
o. Abb.	auf Anfrage	105311705	Düse 0,67 mm
o. Abb.	9995950	105310311	Thermoelement 350 mm

Kocher HB 3370

Pos.	Movera-Nr.	Hersteller-Nr.	Artikel-Bezeichnung
1	9932584	105312179	Drehknopf
2	9927851	105313014	Gitter emailliert
3a	9995570	407144742	Haltestopfen (VE 1 Stück) grau
3b	9912798	407144839	Haltestopfen (VE 50 Stück) grau
3c	9995045	1053105712	Haltestopfen (VE 1 Stück) schwarz
3d	9924408	407145452	Haltestopfen (VE 50 Stück) schwarz
4	9995423	105310202	Brennerdeckel klein
5	9995424	105310204	Brennerdeckel groß
o. Abb.	9924498	105311825	Gasregelventil klein
o. Abb.	9907074	105311824	Gasregelventil groß
o. Abb.	9917639	105310512	Düse 0,5 mm
o. Abb.	auf Anfrage	105311705	Düse 0,67 mm
o. Abb.	9998031	105310310	Thermoelement 220 mm
o. Abb.	9995950	105310311	Thermoelement 350 mm
o. Abb.	9926114	407144000	Zündergerät

DOMETIC: Kocher HB 3400/HBG 2440

Kocher HB 3400



Kocher HBG 3440



Kocher HB 3400

Pos.	Movera-Nr.	Hersteller-Nr.	Artikel-Bezeichnung
1	9935498	105313043	Drehknopf
2	9932839	105313023	Gitter 200 mm emailliert
3	auf Anfrage	105313044	Gitter 250 mm
4a	9995570	407144742	Haltestopfen (VE 1 Stück) grau
4b	9912798	407144839	Haltestopfen (VE 50 Stück) grau
4c	9995045	1053105712	Haltestopfen (VE 1 Stück) schwarz
4d	9924408	407145452	Haltestopfen (VE 50 Stück) schwarz
5	9992315	407144151	Brenneroberteil (VE 3 Stück)
6	auf Anfrage	407144154	Brennerdeckel
o. Abb.	9904538	407144899	Gasregelventil
o. Abb.	9992338	407144278	Gasbrennerdüse 30 mbar
o. Abb.	9995950	105310311	Thermoelement 350 mm
o. Abb.	9998030	105310312	Thermoelement 450 mm

Kocher HB 3440

Pos.	Movera-Nr.	Hersteller-Nr.	Artikel-Bezeichnung
1	auf Anfrage	105312179	Drehknopf
2	auf Anfrage	105313026	Gitter 160 mm
3	auf Anfrage	105313023	Gitter 200 mm
4	9995423	105310202	Brennerdeckel klein
5	9995424	105310204	Brennerdeckel groß
6a	9995045	105310571	Haltestopfen (VE 1 Stück) grau
6b	9924408	407145452	Haltestopfen (VE 50 Stück) grau
6c	9995045	1053105712	Haltestopfen (VE 1 Stück) schwarz
6d	9924408	407145452	Haltestopfen (VE 50 Stück) schwarz
7	9914885	407145149	Schraubenabdeckung (VE 50 Stück)
8	auf Anfrage	105310193	Scharnier kpl.
9	auf Anfrage	105313070	Glasabdeckung
10	9926098	105310498	Lochabdeckung Glasplatte
o. Abb.	9996071	105310183	Befestigungsschrauben mit Haltewinkel
o. Abb.	9998031	105310310	Thermoelement 220 mm
o. Abb.	9995950	105310311	Thermoelement 350 mm
o. Abb.	9926114	407144000	Zündgerät
o. Abb.	9924498	105311825	Gasregelventil mitte
o. Abb.	auf Anfrage	105311824	Gasregelventil links und rechts
o. Abb.	9917639	105310512	Düse 0,5 mm
o. Abb.	auf Anfrage	105311705	Düse 0,67 mm

DOMETIC: Kocher HB 3445/HBG 4500

Kocher HB 4500



Kocher HB 3445



Kocher HBG 4500

Pos.	Movera-Nr.	Hersteller-Nr.	Artikel-Bezeichnung
1	auf Anfrage	105313040	Drehknopf
2	9932839	105313023	Gitter 200 mm emailliert
3a	9995570	407144742	Haltestopfen für Rost (VE 1 Stück) grau
3b	9912798	407144839	Haltestopfen für Rost (VE 50 Stück) grau
3c	9995045	1053105712	Haltestopfen (VE 1 Stück) schwarz
3d	9924408	407145452	Haltestopfen (VE 50 Stück) schwarz
4	9914885	407145149	Schraubenabdeckung (VE 50 Stück)
5	9992315	407144151	Brenneroberteil (VE 3 Stück)
6	auf Anfrage	407144154	Brennerdeckel
7	9906796	407145071	Scharnier (VE 2 Stück)
8	9995877	407144272	Befestigung Glasabdeckung
9	9991511	407145107	Schutzprofil Glasabdeckung (VE 2 Stück)
10	9925293	105313590	Glasabdeckung
11	9999395	407144271	Schutzring Glasabdeckung
12	auf Anfrage	105313044	Gitter 250 mm
o. Abb.	9904538	407144899	Gasregelventil
o. Abb.	9992338	407144278	Gasbrennerdüse 30 mbar
o. Abb.	9995950	105310311	Thermoelement 350 mm
o. Abb.	9910736	407144390	Thermoelement ATTAC L = 2
o. Abb.	9956320	407143986	Befestigungskit
o. Abb.	9999394	407144136	Profildichtung 177 cm

Kocher HB 3445

Pos.	Movera-Nr.	Hersteller-Nr.	Artikel-Bezeichnung
1	auf Anfrage	105312399	Drehknopf
2	9932839	105313023	Gitter 200 mm emailliert
3	9906798	407144273	Brenneroberteil (VE 2 Stück)
4	auf Anfrage	407144150	Brennerdeckel
5a	9995570	407144742	Haltestopfen für Rost (VE 1 Stück) grau
5b	9912798	407144839	Haltestopfen für Rost (VE 50 Stück) grau
5c	9995045	1053105712	Haltestopfen (VE 1 Stück) schwarz
5d	9924408	407145452	Haltestopfen (VE 50 Stück) schwarz
o. Abb.	9904538	407144899	Gasregelventil
o. Abb.	9992338	407144278	Gasbrennerdüse 30 mbar
o. Abb.	9995950	105310311	Thermoelement 350 mm
o. Abb.	9998030	105310312	Thermoelement 450 mm

DOMETIC: Spüle SNG 4044/6044

SNG 4044



SNG 6044



Pos.	Movera-Nr.	Hersteller-Nr.	Artikel-Bezeichnung
1	9990841	407144442	Glasabdeckung SNG 4044
1	9992628	407144460	Glasabdeckung SNG 6044
2	9999395	407144271	Schutzring Glasabdeckung
3	9995877	407144272	Befestigung Glasabdeckung VE 2 Stück
4	9906822	407145115	Scharnier VE 2 Stück
5	9991511	407145107	Schutzprofil Glasabdeckung VE 2 Stück
6	9914885	407145149	Schraubenabdeckung VE 50 Stück
o. Abb.	9906820	407144464	Profildichtung 196 cm
o. Abb.	9992314	407144404	Kit Syphon
o. Abb.	9956320	407143986	Befestigungskit

DOMETIC: Kocher/Öfen



Pos.	Movera-Nr.	Hersteller-Nr.	Artikel-Bezeichnung
1	9914857	407143998	Brenneroberteil mit Schrauben (3 St.) EK 2000, Cramer
2	9992312	407144152	Brennerdeckel mit Schrauben (3 St.) EK 2000, Cramer
3	9919412	407144840	Dichtring Edelstahl, grün, Ø 59 x 1,5 mm (3 St.) EK 85, Cramer, EK 625/657
4	9992338	4071442786	Düse 0,64 EK 2000, Cramer
5	9991412	4071443776	Thermoelement mit Flachstecker 350 mm EK 2000, Cramer
6	9992485	4071441556	Thermoelement mit Flachstecker 500 mm EK 2000, Cramer
7	9910737	407144391	Thermoelement ATTAC mit Rundstecker 350 mm EK 2000, Cramer, SMEV
8	9995950	105310311	Thermoelement mit Rundstecker 350 mm EK 2000, Cramer, SMEV
9	9993883	407144007	Zündkerze mit Kabel 350 mm EK 2000, Cramer
o. Abb.	9998030	105310312	Thermoelement SMEV 450 mm
o. Abb.	9995045	105310571	Hülse für Gitter SMEV schwarz
o. Abb.	9919843	105310643	Drehwahlschalter Zündung SMEV
o. Abb.	9926114	407144000	Zündgerät Kocher
o. Abb.	9926416	105312079	Abdeckung für Befestigung Kochmulde (VE 50 St.)
o. Abb.	9926214	4499000124	Hülse für Gitter
o. Abb.	9925243	449000127	Deckel zur Schraubenabdeckung (VE 8 St.)

THETFORD: Kocher allgemein

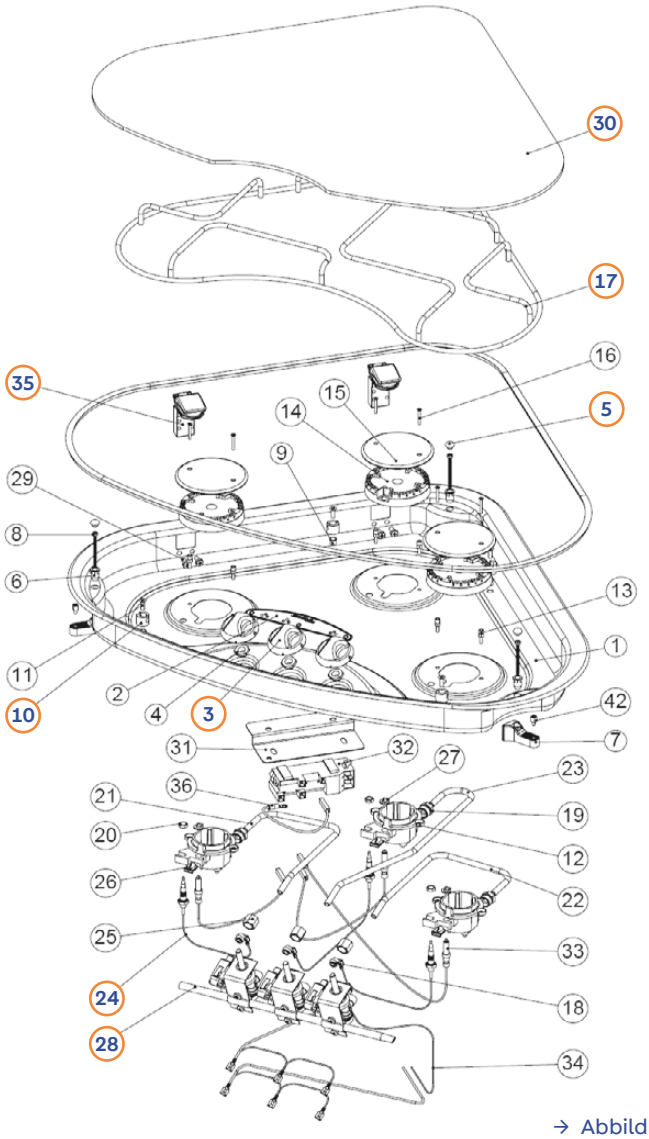

→ Abbildung zeigt Modell Triangular HOB

Pos.	Movera-Nr.	Hersteller-Nr.	Artikel-Bezeichnung	Modelle
3	9917075	SPCC0583.MNK	Drehknopf	
3	9953953	SSPA0902.SA	Drehknopf-Set	
3	9916878	SPCC.0595.SA	Drehknopf	
3	9904337	SPCC0609.BK	Drehknopf	SHB series 167/168 HOB ; SHB series 160 topline;
3	9953949	SSPA0905.BK	Drehknopf-Set	
5	9953565	SSPA0040	Stopfen-Set	SHB series 167 HOB; Triplex, SHB series 160 topline; SHB series 168 HOB; Triangular
5	9907653	SPCX.0390	Stopfen	
10	9953958	SSPA0041	Rosthalterung	
17	9913721	SPCC.0684	Rost	Triplex
17	9925431	SPCC0704.EN	Rost	Topline 169
24	9953956	SSPA0150	Thermoelement-Set	SHB series 160 top line; SHB series 168 HOB; Triangular
24	9953955	SSPA0164	Thermoelement-Set	
28	9910916	SPCC.0737	Zündautomat	
30	9906860	SG966.BK	Glasabdeckung	
30	9916827	SG942.BK	Glasabdeckung	SHB Series 33000, Triangular HOB RH
30	9919499	SMG0910.BK	Glasabdeckung	SHB Series 34000
30	9919599	SMG0944.BK	Glasabdeckung	SHB 33004 LH
30	9919627	SMG0960.BK	Glasabdeckung	
30	9921660	SMG0960.BK	Glasabdeckung	SHB Series 160
35	9916826	SPCC.2003.BK	Scharnier	SHB series 160 topline, SHB series 167/168 HOB; Triplex, Triangular

→ Wichtiger Hinweis:
Weitere Ersatzteile bekommen Sie „auf Anfrage“ mit Angabe der Seriennummer und Modellbezeichnung!

THETFORD: Continental Hob

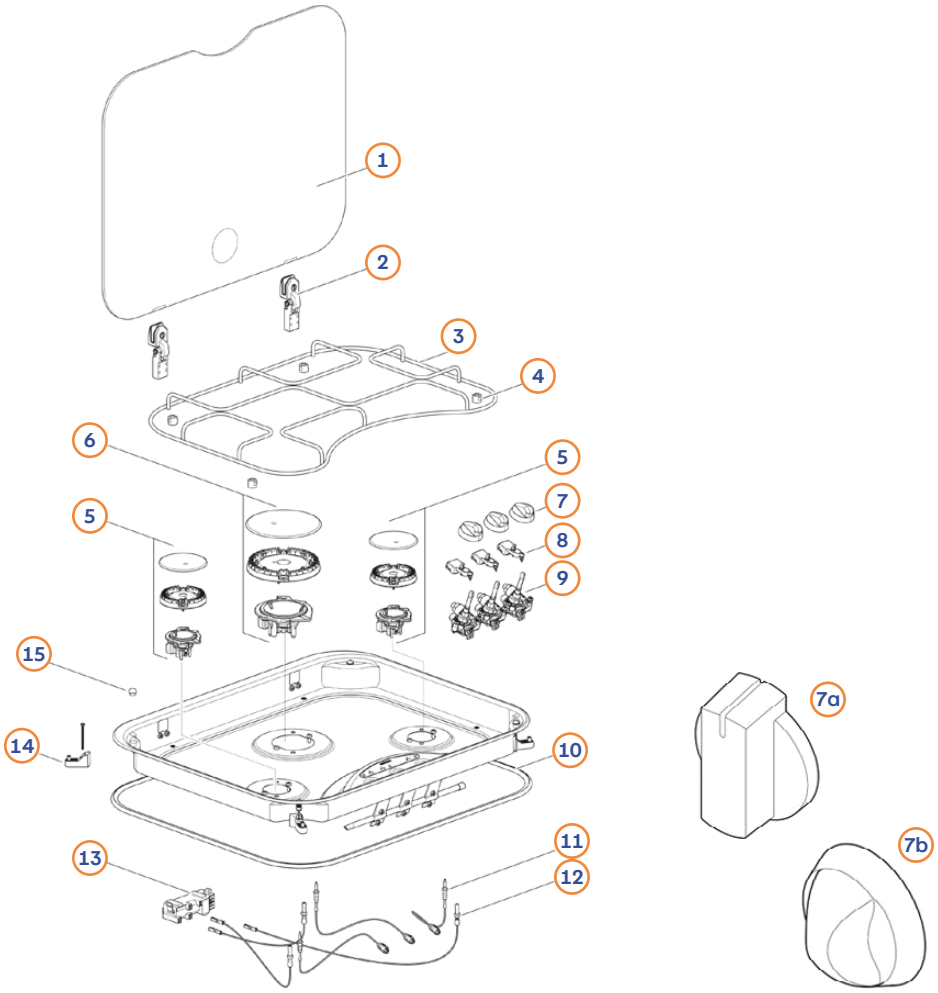

Pos.	Movera-Nr.	Hersteller-Nr.	Artikel-Bezeichnung
1	9936038	SSPA0224	Glasabdeckung gepunktet
1	9933579	SSPA0227	Glasabdeckung schwarz
2	9929338	SSPA0010	Scharnier für Glasabdeckung
3	9928218	SSPA0968	Kocherrost Gußeisen schwarz
4	9953958	SSPA0041	Halterung Rost (VE 4 St.)
5	9927947	SSPA0114	Brenner medium
5	9927655	SSPA0812	Brenner medium
6	9927948	SSPA0123	Brenner groß
6	9927297	SSPA0813	Brenner groß
7	9929155	SSPA0911.CR	Drehknopf chrom (VE 3 St.)
7	9935704	SSPA0911.MNK	Drehknopf matt nickel (VE 3 St.)
7a	9926268	SSPA0911.BK	Drehknopf schwarz (VE 3 St.)
7b	9942505	SSPA0918.BK	Drehknopf schwarz (VE 3 St.)
8	auf Anfrage	SSPA0335	Schalter und Kabelbaum
9	9926514	SSPA0416	Kit Gasregelventil 2 x medium
9	9926242	SSPA0425	Kit Gasregelventil 2 x medium
9	auf Anfrage	SSPA0417	Kit Gasregelventil 1 x medium 1 x large
9	9927366	SSPA0426	Kit Gasregelventil 1 x medium 1 x large
10	9927569	SSPA0817	Dichtung 300 cm
11	9929437	SSPA0675	Thermoelement links, mitte, rechts 250 mm
11	9932296	SSPA0685	Thermoelement links, > 01.10.2012 (< E013G...)
11	9932297	SSPA0681	Thermoelement mitte, > 01.10.2012 (< E013G...)
11	auf Anfrage	SSPA0680	Thermoelement rechts, > 01.10.2012 (< E013G...)
12	9927909	SSPA0310	Zündelektroden 4 x 900 mm
12	9927656	SSPA0320	Zündelektroden 4 x 900 mm
13	9927048	SSPA0300	Kit Zündgenerator
14	9927028	SSPA0025	Kit Fixierung
15	9953565	SSPA0040	Ersatzteilset Stopfen (VE 10 St.)

THETFORD: Topline

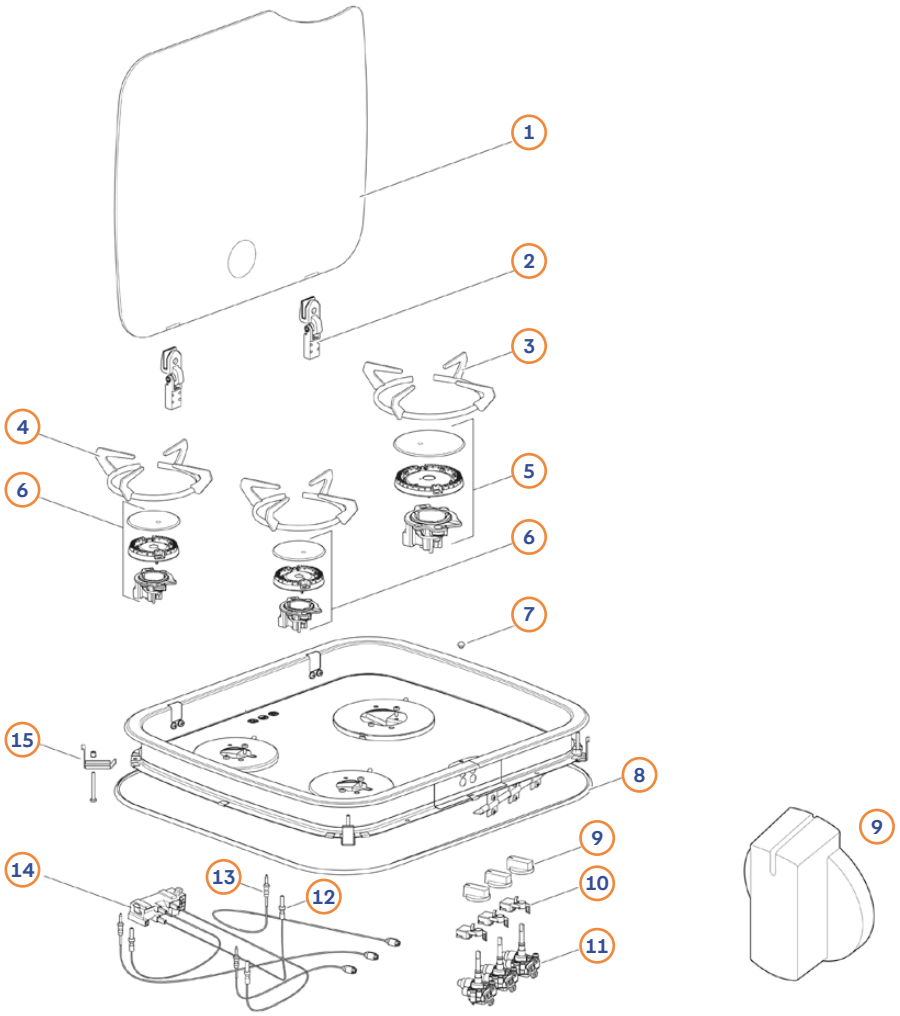

Pos.	Movera-Nr.	Hersteller-Nr.	Artikel-Bezeichnung
1	9927329	SSPA0205	Glasplatte rauchschwarz
1	9933107	SSPA0204	Glasplatte durchgehend schwarz
2	9929338	SSPA0010	Scharnier
3	auf Anfrage	SSPA0953	Topfrost groß
4	9925833	SSPA0965	Topfrost medium
4	auf Anfrage	SSPA0966	Kit 2 x medium 1 x groß Topfrost
5	9927948	SSPA0123	Brenner groß
5	9927297	SSPA0813	Brenner groß
6	9927947	SSPA0114	Brenner medium
6	9927655	SSPA0812	Brenner medium
7	9953565	SSPA0040	Ersatzteilset Stopfen
8	auf Anfrage	SSPA0071	Dichtung
8	auf Anfrage	SSPA0072	Dichtung
9	9935704	SSPA0911	Drehknopf matt nickel
10	9927365	SSPA0336	Kabelbaum mit Schalter
11	9928247	SSPA0427	Gasregelventil 2 x medium
11	9926242	SSPA0425	Gasregelventil 2 x medium
12	9927909	SSPA0310	Kit Elektrode
12	9927656	SSPA0320	Kit Elektrode
13	9929437	SSPA0675	Thermoelement vorn links
13	9935553	SSPA0676	Thermoelement hinten links
13	9929437	SSPA0675	Thermoelement rechts
13	9932296	SSPA0680	Thermoelement vorn links
13	9932298	SSPA0682	Thermoelement hinten links
13	9932296	SSPA0680	Thermoelement rechts
14	9927048	SSPA0300	Kit Generator
15	auf Anfrage	SSPA0021	Fixierung

THETFORD: Backofen Duplex

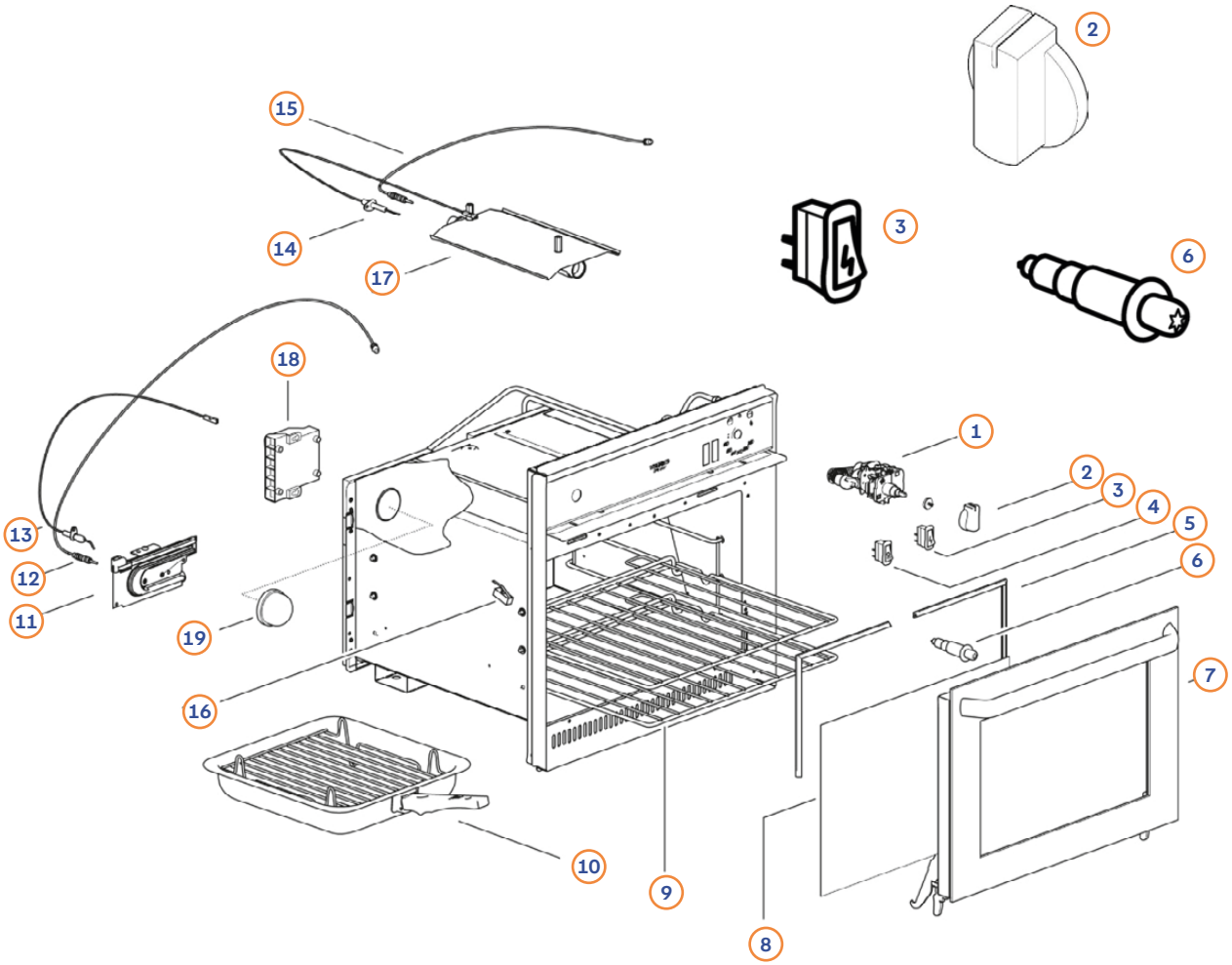

Pos.	Movera-Nr.	Hersteller-Nr.	Artikel-Bezeichnung
1	auf Anfrage	SSPA0455	Regelventil
1	auf Anfrage	SSPA0456	Regelventil
1	9932625	SSPA0457	Regelventil
2	9926268	SSPA0911BK	Drehknopf schwarz
3	9927723	SSPA0381	Schalter Zündung
4	auf Anfrage	SSPA0591	Schalter Licht
5	auf Anfrage	SSPA0062	Türdichtung
6	9928158	SSPA0382	Piezozünder
7	9935588	SMAO3435.BKX	Klappe
7	9929217	SMAO3435.BK13X	Klappe
7	9916608	SMAO3435.MIR1X	Klappe
8	9929216	SSPA0253	Glas innen
9	auf Anfrage	SSPA0982	Rost
10	9928299	SSPA0993	Grillpfanne
11	auf Anfrage	SSPA0191	Brenner Ofen
12+13	9927722	SSPA0626	Kit Thermoelement & Elektrode Ofen
14+15	9927721	SSPA0627	Kit Thermoelement & Elektrode Grill
12-16	9929211	SSPA0606	Thermoelemente inkl. Grillabschaltung
16	9926377	SSPA0605	Grillabschaltung
17	auf Anfrage	SSPA0185	Brenner Grill
18	auf Anfrage	SSPA0303	Generator Zündung
18	auf Anfrage	SSPA0399	Generator Zündung
18	auf Anfrage	SSPA0301	Generator Zündung
19	auf Anfrage	SSPA0560	Lampe Ofen

GOK: Zubehör Gasdruckanlagen



GOK: Zubehör Gasdruckanlagen

Pos.	Movera-Nr.	Hersteller-Nr.	Artikel-Bezeichnung
1	9955955	71 815 51	Caramatic Drive One vert. 50 mbar 1,5 kg/h AG M20 x 1,5 x RVS8
1	9955956	71 813 53	Caramatic Drive One vert. 30 mbar 1,5 kg/h AG M20 x 1,5 x RVS10/8
2	9955953	71 815 61	Caramatic Drive One hor. 50 mbar 1,5 kg/h AG M20 x 1,5 x RVS8
2	9955954	71 813 63	Caramatic Drive One hor. 30 mbar 1,5 kg/h AG M20 x 1,5 x RVS10/8
3	9935869	71 813 34	Caramatic Drive One 30 mbar 1,5 kg/h Komb.A x RVS10 90°
3	9955969	71 813 75	Caramatic Drive One 30 mbar 1,5 kg/h Komb.A x RVS10 105°
4	9955959	71 825 51	Caramatic Drive Two vert. 50 mbar 1,5 kg/h 2 x AG M20 x 1,5 x RVS8
4	9955967	71 823 53	Caramatic Drive Two vert. 30 mbar 1,5 kg/h 2 x AG M20 x 1,5 x RVS10/8
5	9955957	71 825 61	Caramatic Drive Two hor. 50 mbar 1,5 kg/h 2 x AG M20 x 1,5 x RVS8
5	9955958	71 823 63	Caramatic Drive Two hor. 30 mbar 1,5 kg/h 2 x AG M20 x 1,5 x RVS10/8
6	9955197	71 884 59	Caramatic Connect Drive G.12 KLF x M20 x 1,5UEM x 450SBS
6	9955203	71 887 59	Caramatic Connect Drive G.12 KLF x M20 x 1,5UEM x 750SBS
7	9955193	71 884 42	Caramatic Connect Drive G.2 Shell-F x M20 x 1,5UEM x 450SBS
7	9955199	71 887 42	Caramatic Connect Drive G.2 Shell-F x M20 x 1,5UEM x 750SBS
8	9955195	71 884 48	Caramatic Connect Drive G.8 EU-Shell x M20 x 1,5UEM x 450SBS
8	9955201	71 887 48	Caramatic Connect Drive G.8 EU-Shell x M20 x 1,5UEM x 750SBS
9	9955194	71 884 47	Caramatic Connect Drive G.7 Brit. Pol x M20 x 1,5UEM x 450SBS
9	9955970	71 887 47	Caramatic Connect Drive G.7 Brit. Pol x M20 x 1,5UEM x 750SBS
10	9955191	71 884 41	Caramatic Connect Drive G.1 Ital. A x M20 x 1,5UEM x 450SBS
10	9955198	71 887 41	Caramatic Connect Drive G.1 Ital. A x M20 x 1,5UEM x 750SBS
11	9955196	71 884 50	Caramatic Connect Drive G.10 Pol-WS x M20 x 1,5UEM x 450SBS
11	auf Anfrage	71 887 10	Caramatic Connect Drive G.10 Pol-WS x M20 x 1,5UEM x 750SBS
12	9955447	71 781 31	Caramatic Connect Clean Inh.1 St. AG M20 x 1,5 x M20 x 1,5UEM
12	9955448	71 781 32	Caramatic Connect Clean Inh.2 St. AG M20 x 1,5 x M20 x 1,5UEM
13	9955449	71 781 83	Ersatzpatrone zu Caramatic Connect Clean
14	9955451	71 781 86	Haltewinkel zu Caramatic Connect Clean
15	9955454	71 509 20	Anschluss Set (2 teilig) 2 x M20 x 1,5 x 2 x RVS10
16	9955453	71 509 32	Verschlussmutter M20 x 1,5 mit Lasche
17	9955452	71 509 02	Verbindungsstück 90° - Abg. AG M20 x 1,5 x M20 x 1,5UEM MS
18	9909826	07 223 00	Verschraubung REDL 10-8 verz.
19	9995316	02 082 00	Verbindungsstück RST8 x RVS10
20	auf Anfrage	71 391 40	Caramatic Two Control Abdeckrahmen anthr.
21	9943121	71 390 60	Caramatic Two Control mit Reglerheizung Eis-E x
22	9943164	71 390 40	Caramatic Two Control mit Geber für Fernanzeige
23	9956759	71 300 40	Caramatic Two Control mit Geber für Fernanzeige und Reglerheizung Eis-E x
24	9955457	71 44630	Gasregler DE50/30 0,8 kg/h 30 mbar ds. RVS8
25	9955446	71 923 43	Caramatic Pro Two 30 mbar 1,5 kg/h 2 x AG M20 x 1,5 x RVS10/8
25	auf Anfrage	71 925 43	Caramatic Pro Two 50 mbar 1,5 kg/h 2 x AG M20 x 1,5 x RVS8
26	9955444	71 828 76	Caramatic Switch Two 0,75 bar 1,5 kg/h 2 x AG M20 x 1,5 x M20 x 1,5UEM
27	auf Anfrage	71 684 12	Caramatic Connect Basic PS30bar KLF x M20 x 1,5UEM x 450
27	auf Anfrage	71 687 12	Caramatic Connect Basic PS30bar KLF x M20 x 1,5UEM x 750
27	auf Anfrage	71 684 07	Caramatic Connect Basic PS30bar Brit. Pol x M20 x 1,5UEM x 450
27	auf Anfrage	71 687 47	Caramatic Connect Basic PS30bar Brit. Pol x M20 x 1,5UEM x 750
27	auf Anfrage	71 684 08	Caramatic Connect Basic PS30bar Shell x M20 x 1,5UEM x 450
27	auf Anfrage	71 687 08	Caramatic Connect Basic PS30bar Shell x M20 x 1,5UEM x 750
27	auf Anfrage	71 684 01	Caramatic Connect Basic PS30bar Ital. A x M20 x 1,5UEM x 450
27	auf Anfrage	71 687 01	Caramatic Connect Basic PS30bar Ital. A x M20 x 1,5UEM x 750
27	auf Anfrage	71 684 50	Caramatic Connect Basic PS30bar Pol-WS x M20 x 1,5UEM x 450
27	auf Anfrage	71 687 50	Caramatic Connect Basic PS30bar Pol-WS x M20 x 1,5UEM x 750
27	auf Anfrage	71 684 02	Caramatic Connect Basic PS30bar Shell-F x M20 x 1,5UEM x 450
27	auf Anfrage	71 687 02	Caramatic Connect Basic PS30bar Shell-F x M20 x 1,5UEM x 750
28	9955456	71 508 02	Verbindungsstück kpl. AG M20 x 1,5 x AG KLF
28	auf Anfrage	71 508 44	Verbindungsstück kpl. AG M20 x 1,5 x AG Shell-F (G.2)
29	9907917	04 590 25	Dichtung D17/12 x 2 FKM grün für NF-Anschluss M20 x 1,5
30	9935045	20 009 81	Dichtung 18 x 11 x 2 NBR80
30	auf Anfrage	20 011 05	Dichtung f. Ital. Anschluss 17 x 10 x 2 NBR
30	auf Anfrage	02 513 37	Dichtung Pol NBR70
31	9933960	70 070 01	Zapfen T-Stück RVS8

TRUMA: Zubehör Gasregelanlagen

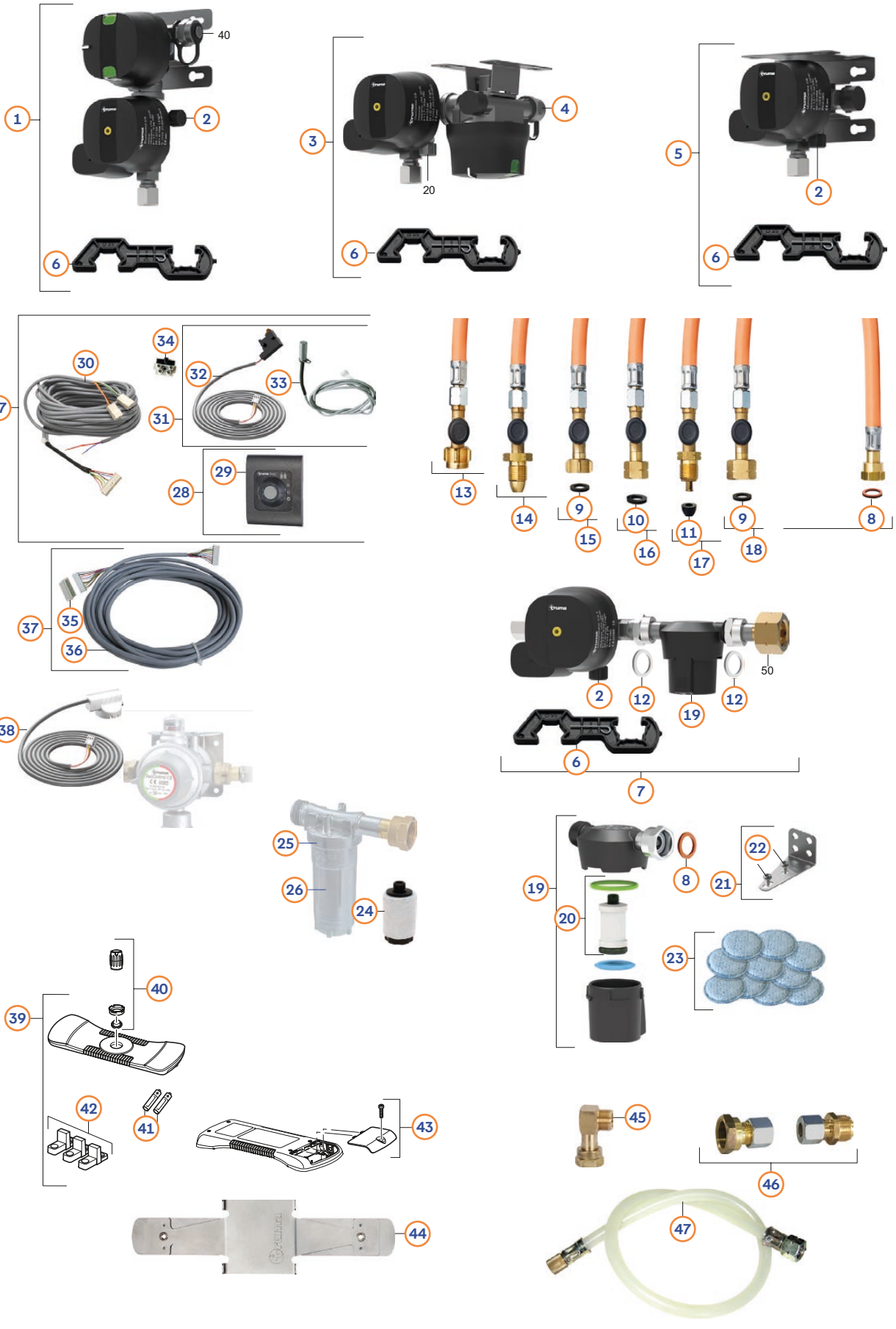

Grillen & Gas

TRUMA: Zubehör Gasregelanlagen

Pos.	Movera-Nr.	Hersteller-Nr.	Artikel-Bezeichnung
1	9954986	51611-01	DuoControl CS vertikal
2	9908028	50020-76100	Schraubkappe Prüfventil
3	9954987	51621-01	DuoControl CS horizontal
4	9956622	50020-00707	Blinddeckel kpl.
5	9954988	52412-01	MonoControl CS
6	9906877	50020-86800	Schraubhilfe SW 23/KF
7	9956540	52412-05	MonoControl CS T Set - nur für Gastank Anschluss
8	9994105	50020-76300	Flachdichtung G.13/Anschluss Regler/Gasfilter
9	9996685	50020-76400	Flachdichtung G.2
10	9996214	50020-76500	Flachdichtung G.1
11	9996684	50020-76600	Flachdichtung G.10
12	auf Anfrage	50020-00735	Flachdichtung MonoControl CS T
13	9954992	50415-01	HD-Schlauch SBS, 450 mm, G.12 DE
13	9954993	50425-01	HD-Schlauch SBS, 750 mm, G.12 DE
14	9954994	50415-02	HD-Schlauch SBS, 450 mm, G.7 GB Propan
14	auf Anfrage	50425-02	HD-Schlauch SBS, 750 mm, G.7 GB Propan
15	9954995	50415-03	HD-Schlauch SBS, 450 mm, G.2 FR Shell
15	9954996	50425-03	HD-Schlauch SBS, 750 mm, G.2 FR Shell
16	9954997	50415-04	HD-Schlauch SBS, 450 mm, G.1 IT Liquid
16	9954998	50425-04	HD-Schlauch SBS, 750 mm, G.1 IT Liquid
17	9954999	50415-05	HD-Schlauch SBS, 450 mm, G.10 SE Pol
17	9955068	50425-05	HD-Schlauch SBS, 750 mm, G.10 SE Pol
18	9955069	50415-06	HD-Schlauch SBS, 450 mm, G.8 EU Shell
18	9955071	50425-06	HD-Schlauch SBS, 750 mm, G.8 EU Shell
19	9955072	50603-01	Gasfilter
20	9936479	50020-00576	Ersatzfilterset
21	9955074	50020-00379	Haltewinkel Gasfilter
22	auf Anfrage	50020-00259	Schraube M 4 x 8 - Torx 20
23	9955075	50681-01	Filterpads, 10 St.
24	9956673	50680-02	Ersatzpatrone Gasfilter
25	9933578	10030-11800	O-Ring Gasfilter
26	9927643	50691-01	Filtertasse
27	9954989	50212-01	Fernanzeige DuoC
28	9918129	50020-86900	Bedienteil DuoC
29	9993884	34000-67700	Abdeckrahmen, schwarz
30	9995882	50020-22900	Bedienteilkabel DuoC
31	auf Anfrage	50212-03	Fernanzeige DuoC ohne Bedienteil
32	9932903	50020-00586	Geber Fernanzeige DuoC, zum Einstecken (schwarz, flach)
33	9955947	53101-01	EisEx 12 V, zum Einstecken
34	9934966	50020-27800	Sicherungshalter inkl. Sicherung 1 AF
35	9992797	34000-09800	Kupplung Bedienteil
36	9993453	34000-09400	Bedienteilkabel 5 m
37	9954312	34300-01	Verlängerungskabel für Bedienteil, 5 m
38	9993116	50020-55200	Geber Fernanzeige DuoC, zum Aufstecken (grau, rund)
39	9926342	50700-01	Truma LevelControl
40	9928145	50000-00072	Koppelkissen kpl.
41	auf Anfrage	40040-19500	Batterie Micro 1,5 V
42	9927400	50000-00073	Standfüße
43	9927377	50000-00074	Batteriedeckel LevelControl
44	9954557	50901-01	Spannblech
45	9993136	50020-56000	Winkel-Verschraubung 90°
46	9938226	50020-61100	Ergänzungssatz DuoC
47	auf Anfrage	50020-62000	Prüfschlauch 750 mm

TRUMA: Gebläse Trumavent TN2/3

Modell TN2

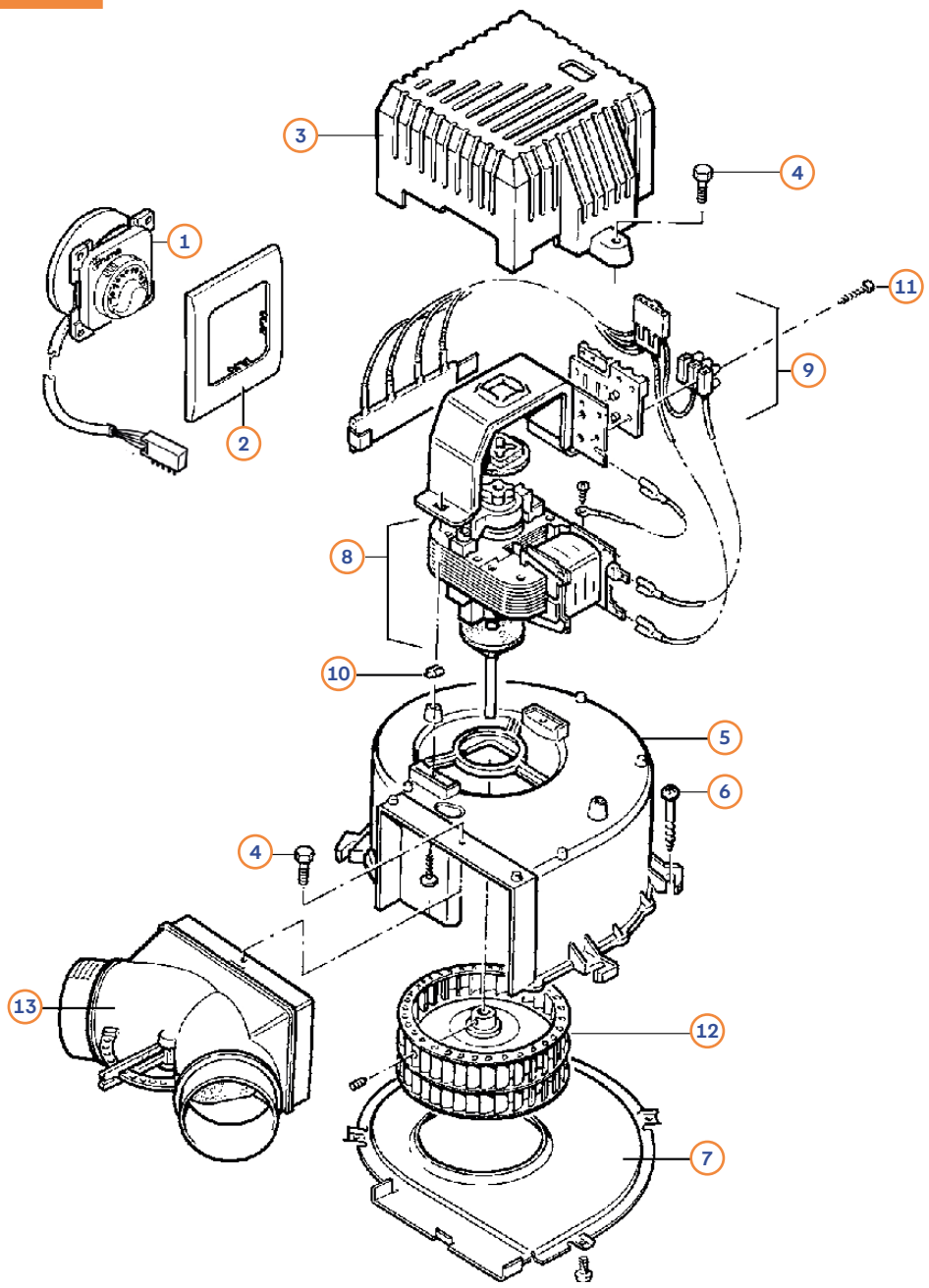

Pos.	Movera-Nr.	Hersteller-Nr.	Artikel-Bezeichnung
o. Abb.	9997122	10010-78900	Blechschraube 9 x 25
1	9923307	40000-67500	Bedienteil TN 2/3 schwarz – Kabel 2,5 m
1	9952782	40000-67600	Bedienteil TN 2/3 schwarz – Kabel 1,5 m
2	9993884	34000-67700	Abdeckrahmen schwarz
3	9906388	40000-43100	Kappe TN 2
4	auf Anfrage	10010-83700	Schraube 4 x 40
5	auf Anfrage	40000-41100	Gehäuseschale
6	auf Anfrage	10010-72700	Blechschraube 3,5 x 22
7	auf Anfrage	40000-41200	Deckel
8	auf Anfrage	40000-92500	Spaltpolmotor
9	auf Anfrage	40000-92600	Motorbügel TN 2/3
10	auf Anfrage	30070-11500	Käfig
11	9908193	10010-71000	Blechschraube 2,9 x 19

TRUMA: Gebläse Trumavent TN2/3

Modell TN3

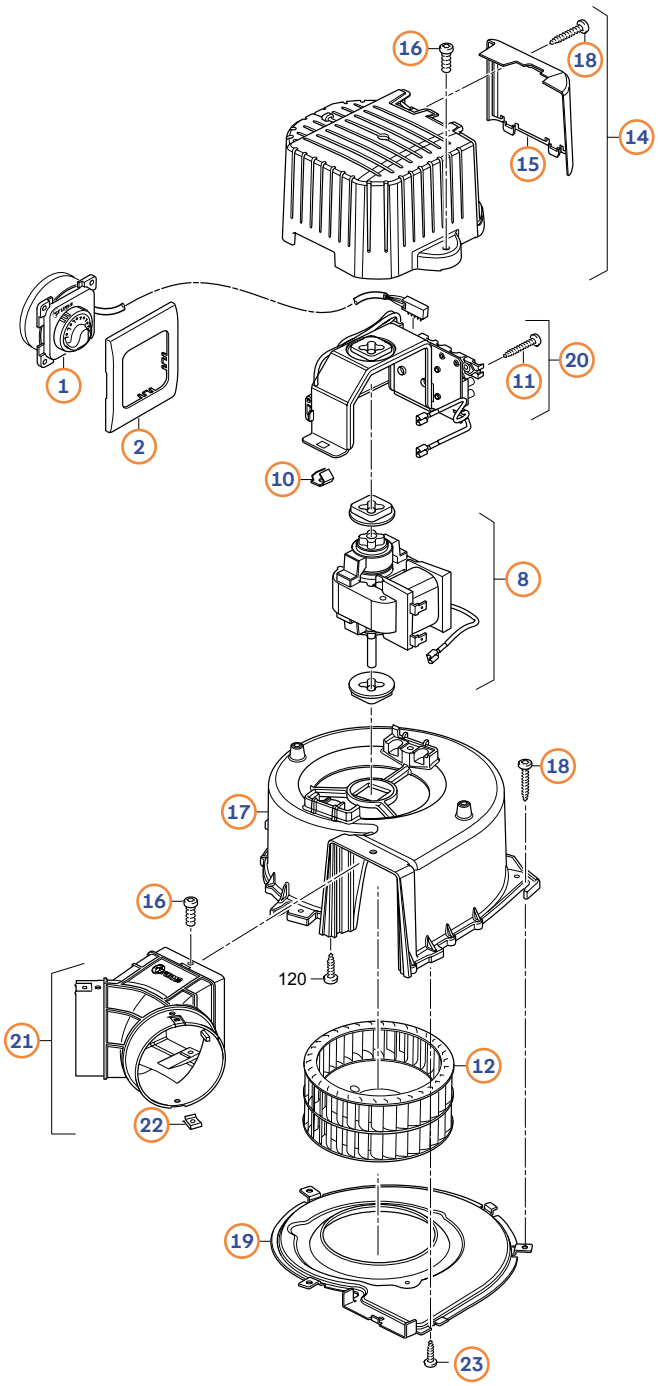

Pos.	Movera-Nr.	Hersteller-Nr.	Artikel-Bezeichnung
12	9918104	40000-42700	Ventilatorrad
13	9997187	40000-43300	Y-Stück
14	auf Anfrage	40000-92300	Kappe TN 3
15	auf Anfrage	40000-92400	Deckel TN 3
16	9999459	10010-83300	Schraube 4 x 10
17	auf Anfrage	40000-32600	Spiralgehäuse
18	auf Anfrage	10010-74400	Blechschraube 3,5 x 19
19	auf Anfrage	40000-34600	Deckel TN 3
20	auf Anfrage	40000-93800	Motorbügel TN3 Autostart ab 09/2012
21	9909883	40000-92700	Warmluftverteiler
22	9999893	34020-24000	Clips 4 St.
23	auf Anfrage	10010-71300	Blechschraube 2,9 x 9,5

TRUMA: Gebläse TEB 2/3 und TEN 2/3

Modell TEB/TEN 2

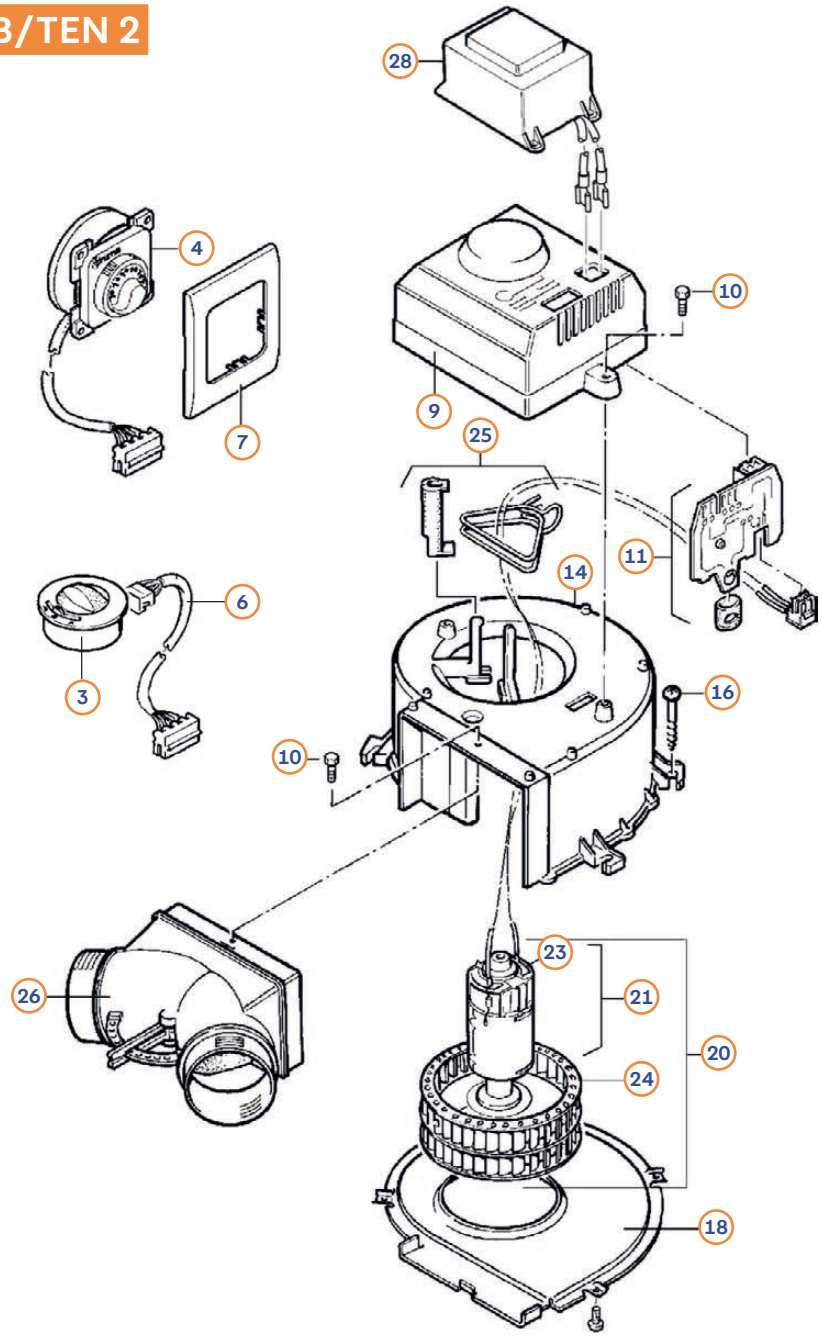

Pos.	Movera-Nr.	Hersteller-Nr.	Artikel-Bezeichnung
1	9918524	40000-67400	Bedienteil TEB/TEN3 extern, schwarz
2	9909643	40000-92800	Bedienteil TEB/TEN3 integriert (ab 05/2012)
2	auf Anfrage	40000-92900	Bedienteil intgeriert chrom (ab 05/2012)
3	9956304	40000-46000	Bedienteil TEB-2 integriert (05/1996-12/2014)
4	9996290	40000-52900	Bedienteil TEB-2/TEN-2 extern/Kabel 2,5 m (05/2002-12/2014)
5	9913933	40000-93100	Bedienteilkabel 1,3 m (ab 05/2012)
5	9918255	40000-93200	Bedienteilkabel 0,8 m (ab 05/2012)
6	9996626	40000-47900	Bedienteilkabel 1,3 m (5/1996-12/2014)
6	9996458	40000-45000	Bedienteilkabel 0,8 m (5/1996-12/2014)
7	9993884	34000-67700	Abdeckrahmen schwarz
8	9906749	40000-43000	Kappe
9	auf Anfrage	40000-93300	Kappe
10	auf Anfrage	100010-83700	Schraube M4 x 10
11	9938219	40000-60900	Elektronik (05/1996-12/2014)
12	9915958	40000-93400	Elektronik (ab 05/2012)
13	auf Anfrage	40000-93500	Feinsicherung 2,5 A
14	auf Anfrage	40000-41000	Gehäuse

TRUMA: Gebläse TEB 2/3 und TEN 2/3

Modell TEB/TEN 3

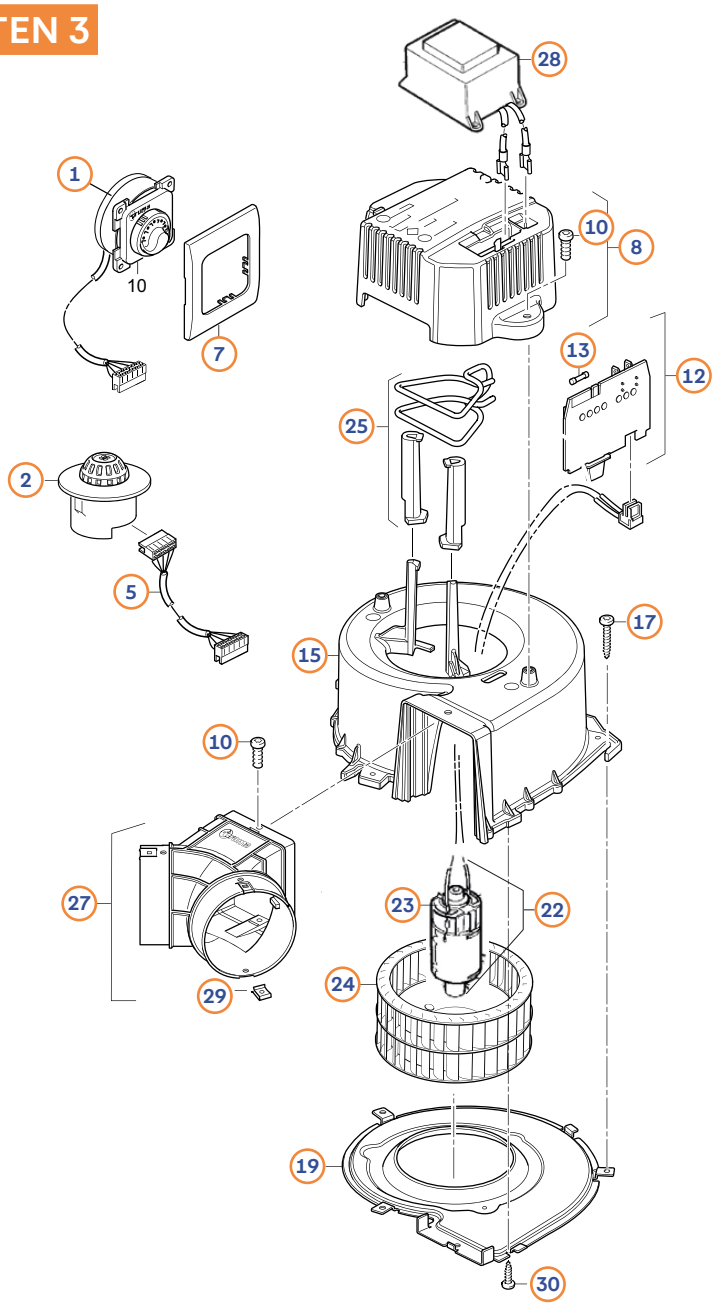

Pos.	Movera-Nr.	Hersteller-Nr.	Artikel-Bezeichnung
15	auf Anfrage	40000-33700	Spiralgehäuse TEB3
16	auf Anfrage	10010-72700	Blechschraube 3,5 x 22
17	auf Anfrage	10010-74400	Blechschraube 3,5 x 19
18	auf Anfrage	40000-41200	Deckel
19	auf Anfrage	40000-34600	Deckel
20	9997073	40000-42400	12 V Motor mit Gebläserad (05/1996-12/2014)
21	9995756	40000-42000	12 V Motor (05/1996-12/2014)
22	auf Anfrage	40000-93600	Gleichstrommotor 12 V
23	9994225	40000-28800	Bürstenschieberset weiß/schwarz
24	9935121	40000-42500	Ventilatorrad
25	auf Anfrage	40000-93700	Motorbefestigungsset
26	9997187	40000-43300	Y-Stück
27	9909883	40000-92700	Warmluftverteiler
28	9954333	40000-39900	Spannungsumformer SPU
29	9999893	34020-24000	Clips
30	auf Anfrage	10010-71300	Blechschraube 2,9 x 9,5

TRUMA: Heizung Trumatic 2200

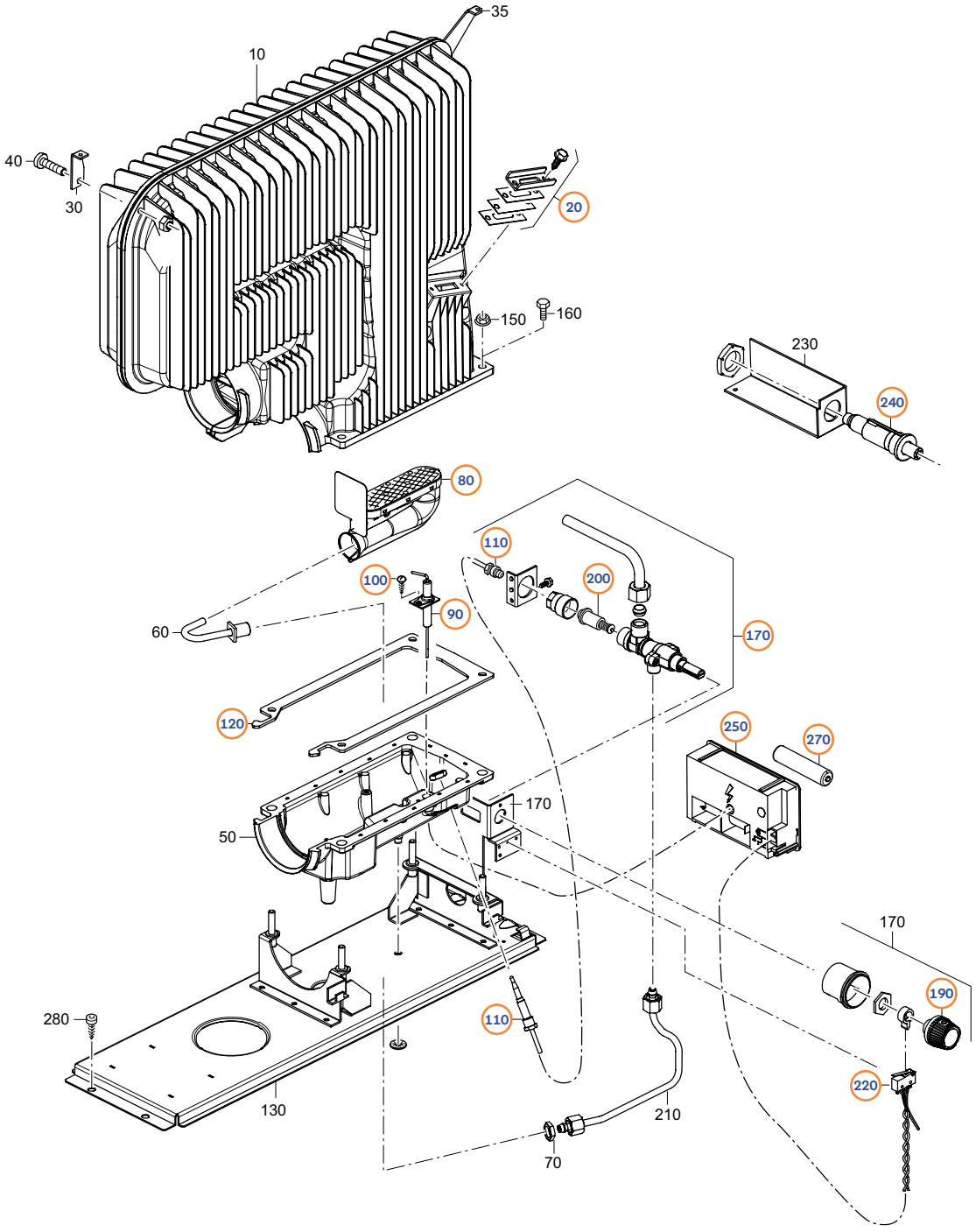

Pos.	Movera-Nr.	Hersteller-Nr.	Artikel-Bezeichnung
20	9956271	30030-42700	Schauglas
80	9996234	30020-00300	Schalenbrenner 3/50 mbar
90	9997719	30020-00400	Zündkerze 21 cm
100	9905386	10010-70500	Blechschraube
110	9993231	30050-13900	Thermoelemente
120	9901665	30020-20500	Dichtung Wärmetauscher
170	9918685	30020-68500	Zündsicherungsventil 30 mbar
190	9997286	30020-21300	Bedienungsknopf
200	9993230	30030-12200	Magneteinsatz
220	9998933	30020-06200	Mikroschalter
240	9916846	30020-24200	Piezozünder
250	9954094	30090-00077	Zündautomat
270	9996898	30030-99200	Batterie 1,5 V

TRUMA: Verkleidung/Kamin S2200

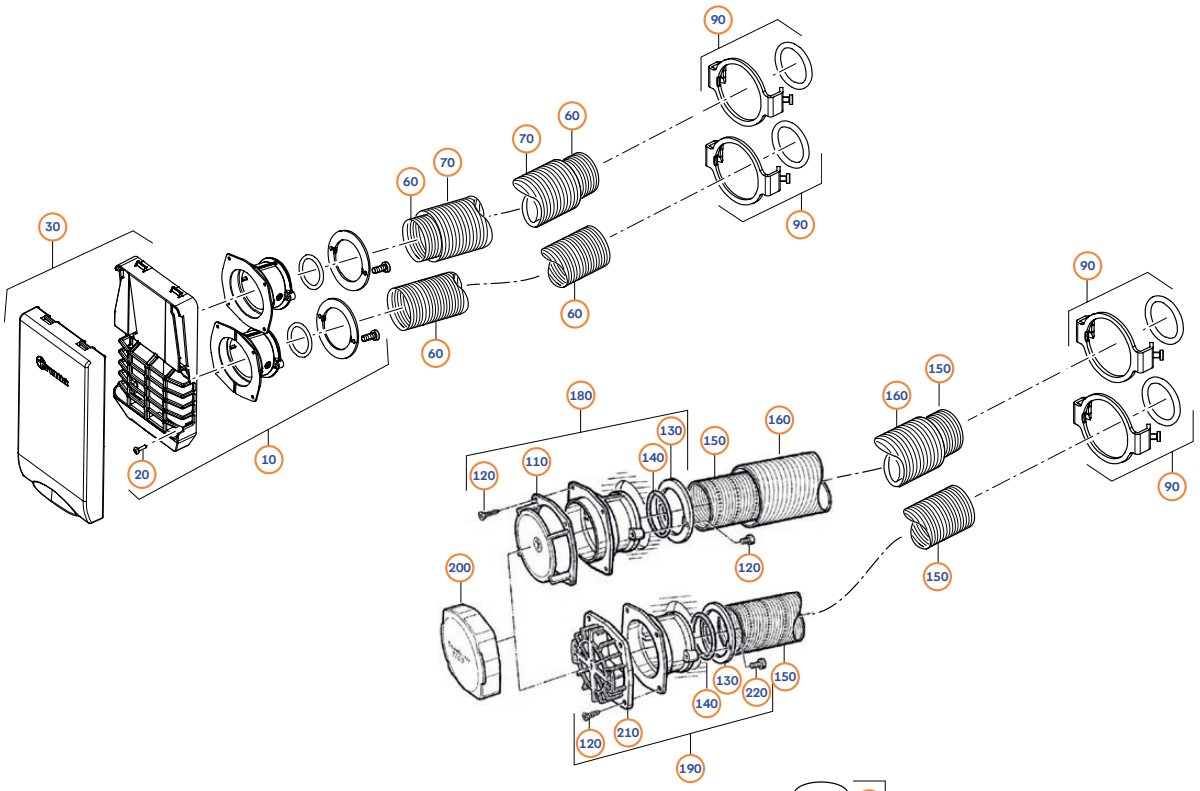

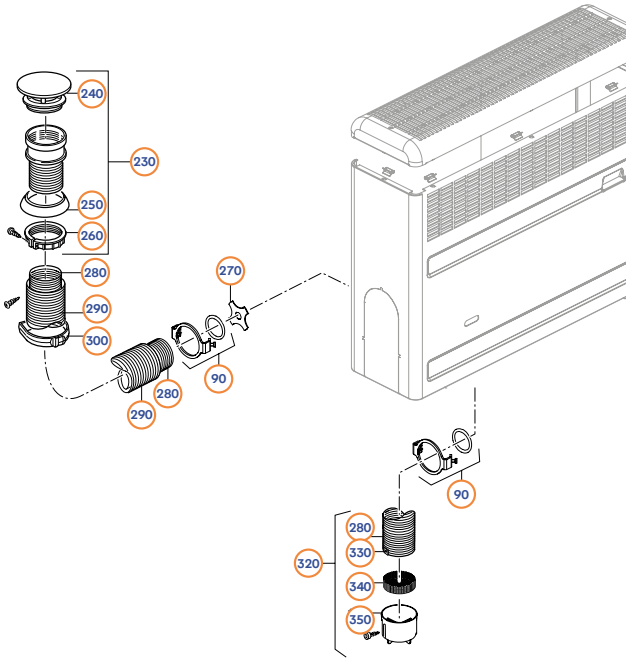

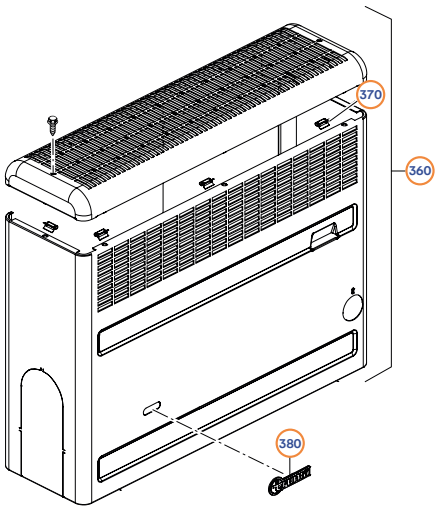

Pos.	Movera-Nr.	Hersteller-Nr.	Artikel-Bezeichnung
10	9983588	30261-01	Wandkamin
20	9995621	10010-72900	Blechschraube
30	9927423	30020-31200	Wandkamingitter mit Deckel
60	9954760	30140-00	Abgasrohr AE 3 Ø 55 mm
70	9996627	40230-00	Rohr ÜR Ø 65 mm
90	9938189	30030-02800	Abgasrohrbefestigung
100	9997351	30020-01700	Wandkamin (o. Abb.)
110	9995369	30020-22300	Kaminscheibe
120	9911829	10010-79400	Blechschraube
130	9999385	30020-23100	Dichtring
140	9956258	10030-25000	O-Ring 35 x 5 mm
150	9954760	30140-00	Abgasrohr AE 3 Ø 55 mm
160	9996627	40230-00	Rohr ÜR Ø 65 mm
190	9999398	30020-01600	Ansaugkamin kpl.
200	9993123	30020-01800	Wandkaminkappe
210	9998674	30020-22200	Ansauggitter
220	9999386	10010-31100	Schraube M5 x 12
230	9924765	30630-01	Dachkamin
240	9954110	30010-20900	Kamindach
250	9996025	30010-20600	Dichtring
260	9954122	30010-20700	Schraubring
270	9994293	30020-23400	Drosselblech
280	9954760	30140-00	Abgasrohr AE 3 Ø 55 mm
290	9996627	40230-00	Rohr ÜR Ø 65 mm
300	9964029	40241-01	Schelle grau Ø 65 mm (o. Abb.)
320	9919581	30020-02300	Ansaugrohr
350	9994294	30020-22800	Stutzen
360a	9915498	30020-65300	Verkleidung titangrau rechts
360b	9996317	30020-02400	Verkleidung braun rechts
360c	auf Anfrage	30020-06100	Verkleidung lichtgrau rechts
360d	auf Anfrage	30020-65200	Verkleidung titangrau links
360e	auf Anfrage	30020-00800	Verkleidung braun links
360f	auf Anfrage	30020-06000	Verkleidung lichtgrau links
370	9921561	39010-57000	U-Klammer
380	9996418	30040-36500	Truma-Logo sepiabraun

TRUMA: Trumatic S3002 (P) + Verkleidung/Kamin ab 08/2004

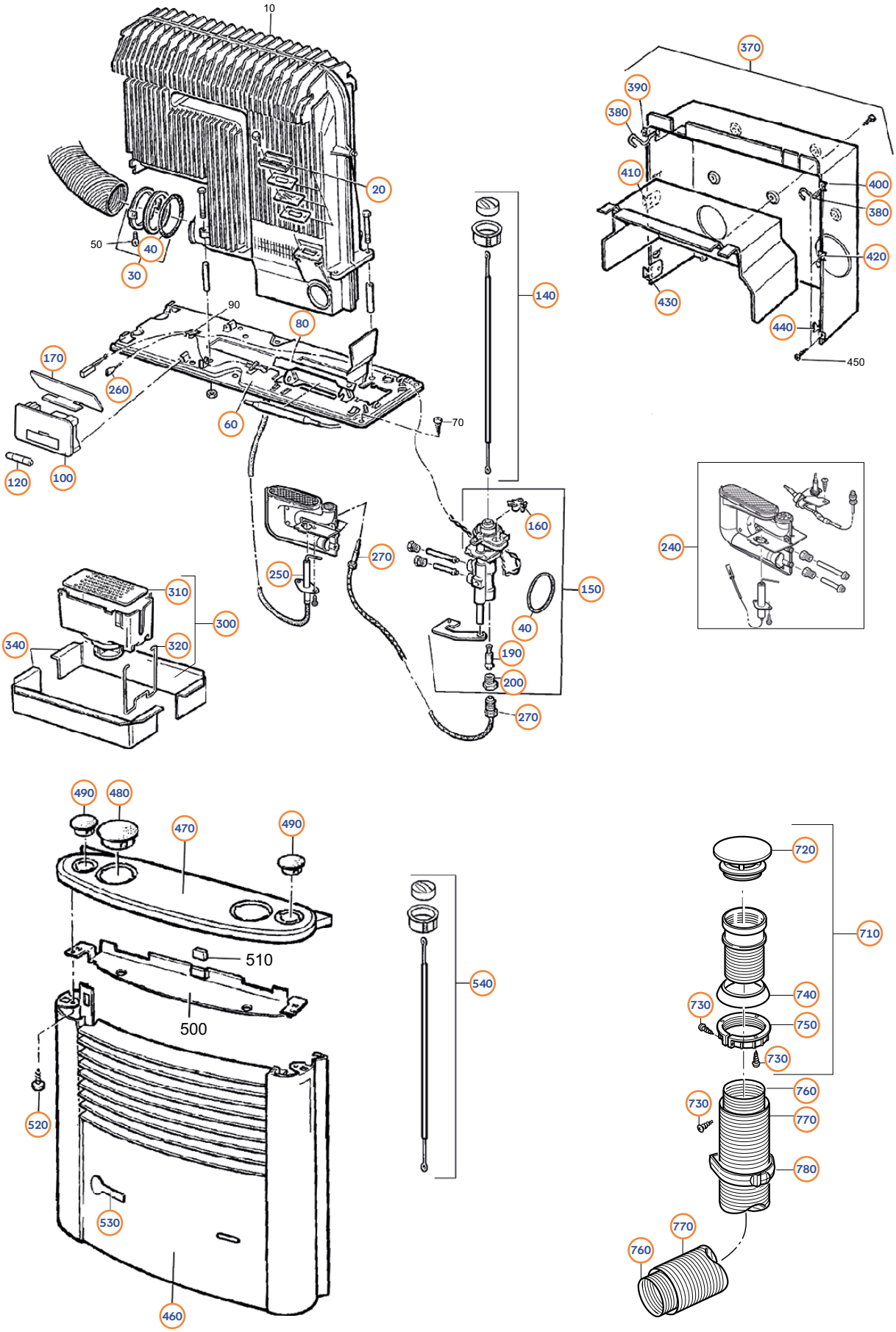

TRUMA: Trumatic S3002 (P) + Verkleidung/Kamin ab 08/2004

Pos.	Movera-Nr.	Hersteller-Nr.	Artikel-Bezeichnung
20	9956271	30030-42700	Schauglas kpl.
30	9956267	30030-03600	Abgasrohrbefestigung
40	9956260	10030-26500	O-Ring 52 x 5 mm
60	9995930	30030-33300	Sockel kpl.
80	9995796	30030-29800	Fühlerhalter
100	9954094	30090-00077	Zündautomat
120	9996898	30030-99200	Batterie 1,5 V
140	9952758	30090-00040	Bedienungsset
150	9954029	30090-00142	Zündsicherungsventil Set
160	9993035	30050-58100	Mikroschalter
170	9993287	30030-16100	Abschirmwinkel
190	9993230	30030-12200	Magneteinsatz
200	9994270	30030-12000	Einschraubmutter
240	9927303	30090-92200	Brenner 30 mbar
250	9996353	30040-65800	Zündkerze S 3002
250	9998152	30040-65900	Zündkerze S 3002 P
260	9998242	30010-23500	Flachsteckhülse 2,8 mm
270	9993231	30050-13900	Thermoelemente
300	9994840	30030-04300	Verlängerung kpl.
310	9993266	30030-17500	Lochblech
320	9993267	30030-28500	Verlängerungsfeder
340	9902844	30030-16400	Rahmen
370	9998509	30040-16800	Einbaukasten
380	9996048	30040-60000	Haltefeder
390	9998465	30040-60500	Trägerblech oben links
400	9998466	30040-60600	Trägerblech oben rechts
410	9915027	30040-60300	Befestigungswinkel Mitte links
420	9906648	30040-60400	Befestigungswinkel Mitte rechts
430	9914335	30040-60100	Halteblech unten links
440	9906647	30040-60200	Halteblech unten rechts
460	9953950	30040-50100	Verkleidung sepiabraun
470	9990099	30040-63000	Abdeckung schwarz - braun
470	9990100	30040-63300	Abdeckung lichtgrau
480	9995974	30040-60900	Abdeckkappe 52 mm
490	9996417	30040-60800	Abdeckkappe 35 mm
490	9992474	30040-64900	Abdeckkappe Ultraheat
520	9926238	10010-40000	PT-Schraube
530	9996418	30040-36500	Truma Logo
540	9952759	30090-00042	Piezozünderset
710	9924765	30630-01	Dachkamin Ø 60 mm
720	9954110	30010-20900	Kamindach
730	auf Anfrage	10010-72500	Blechschraube
740	9996025	30010-20600	Dichtring
750	9954122	30010-20700	Schraubring
760	9954760	30140-00	Abgasrohr Ø 55 mm
770	9996627	40230-00	Rohr Ø 65 mm
780	9964029	40241-01	Schelle Ø 65 mm

→ Wichtiger Hinweis:
Alle nicht aufgeführten Teile erhalten Sie „auf Anfrage“

TRUMA: Heizung Trumatic S 3004 (P) + Verkleidung ab 05/2012

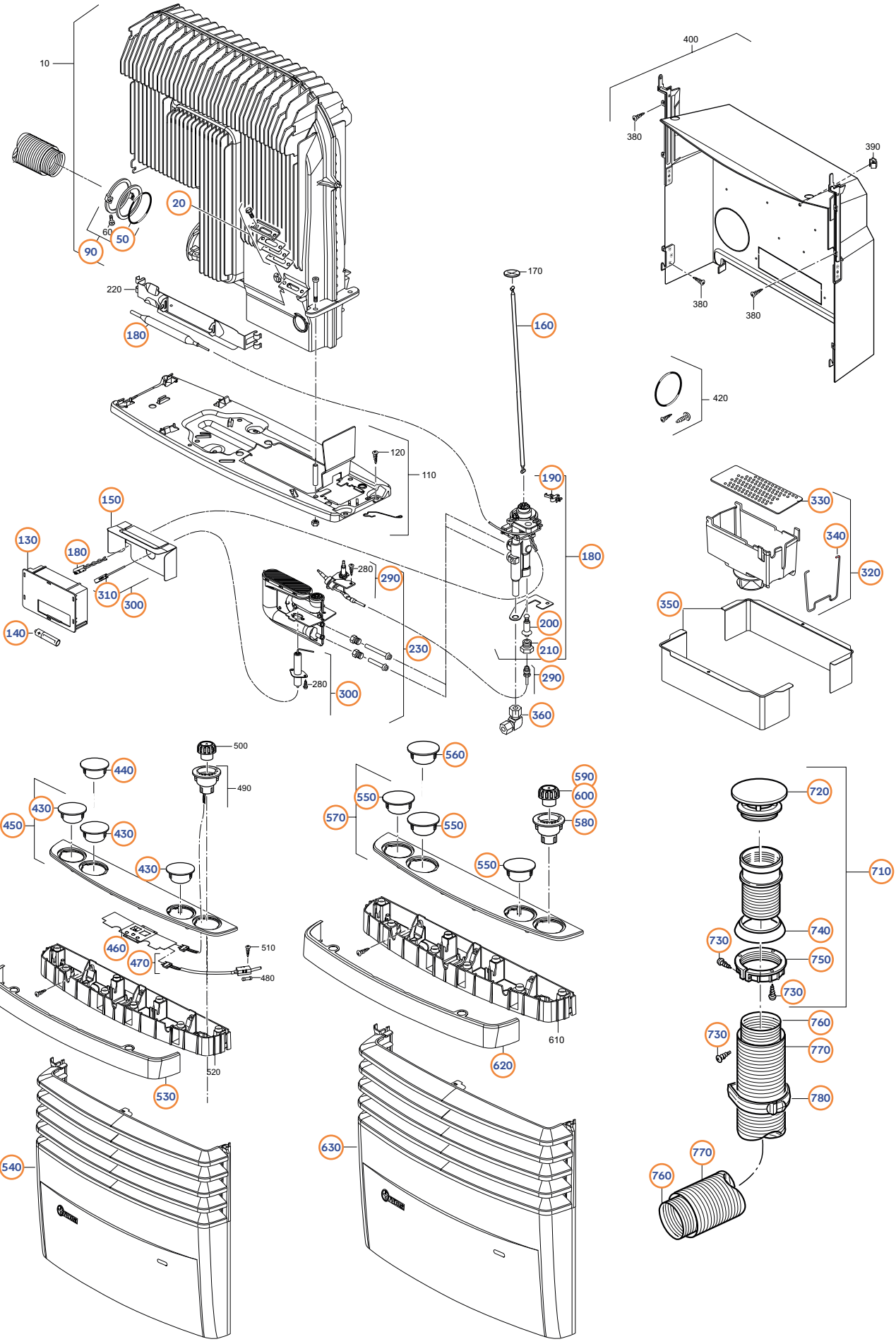

Grillen & Gas

TRUMA: Heizung Trumatic S 3004 (P) + Verkleidung ab 05/2012

Pos.	Movera-Nr.	Hersteller-Nr.	Artikel-Bezeichnung
20	9956271	30030-42700	Schauglas
50	9956260	10030-26500	O-Ring 52 x 5 mm
90	9956267	30030-03600	Abgasrohrbefestigung
130	9954094	30090-00077	Zündautomat S 3004
130	9952762	30090-00043	Zündautomat S 3004 P
140	9996898	30030-99200	Batterie 1,5 V
150	9921524	30090-16400	Wärmeschutzblech Zündautomat
160	9921525	30090-20700	Druckstange
180	9954028	30090-00141	Zündsicherungsventil
190	9993035	30050-58100	Mikroschalter
200	9993230	30030-12200	Magneteinsatz
210	9994270	30030-12000	Einschraubmutter
230	9927303	30090-92200	Brenner 30 mbar
290	9911887	30090-91300	Thermoelement
300	9911886	30090-91200	Zündkerze 53 cm
310	9998242	30010-23500	Flachsteckhülse 2,8 mm
320	9994840	30030-04300	Verlängerung kpl.
330	9993266	30030-17500	Lochblech
340	9993267	30030-28500	Verlängerungsfeder
350	9902844	30030-16400	Rahmen
360	9997688	10170-00	Winkel-Verschraubung 8 mm
430	9919932	30090-93100	Abdeckkappe 54 mm
440	9919933	30090-44700	Abdeckkappe Ultraheat
450	9920819	30090-94900	Abdeckung
460	9927316	30090-93300	Sensor kpl.
470	9921728	30090-38100	Anschlusskabel CI
500	9911165	30090-90500	Drehknopf beleuchtet
530	9921725	30090-95200	Blende titangrau
530	auf Anfrage	30090-85300	Blende perlgrau
540	9954324	30090-95600	Nachrüstverkleidung titangrau
540	9954329	30090-95700	Nachrüstverkleidung perlgrau
550	9919932	30090-93100	Abdeckkappe 54 mm
560	9919933	30090-44700	Abdeckkappe Ultraheat
570	9920819	30090-94900	Abdeckung
580	9909527	30090-90600	Griffbuchse bedruckt
590	9907597	30090-90400	Drehknopf unbeleuchtet
600	9911166	30090-98800	Drehknopf chrom
620	9921725	30090-95200	Blende titangrau
620	auf Anfrage	30090-95300	Blende perlgrau
630	auf Anfrage	30090-95400	Nachrüstverkleidung titangrau
630	auf Anfrage	30090-95500	Nachrüstverkleidung perlgrau
710	9924765	30630-01	Dachkamin Ø 60 mm
720	9954110	30010-20900	Kamindach
730	auf Anfrage	10010-72500	Blechschraube
740	9996025	30010-20600	Dichtring
750	9954122	30010-20700	Schraubring
760	9954760	30140-00	Abgasrohr Ø 55 mm
770	9996627	40230-00	Rohr Ø 65 mm
780	9964029	40241-01	Schelle Ø 65 mm

→ Wichtiger Hinweis:
Alle nicht aufgeführten Teile erhalten Sie „auf Anfrage“

TRUMA: Trumatic S5002 + Verkleidung/ Kamin ab 08/2004

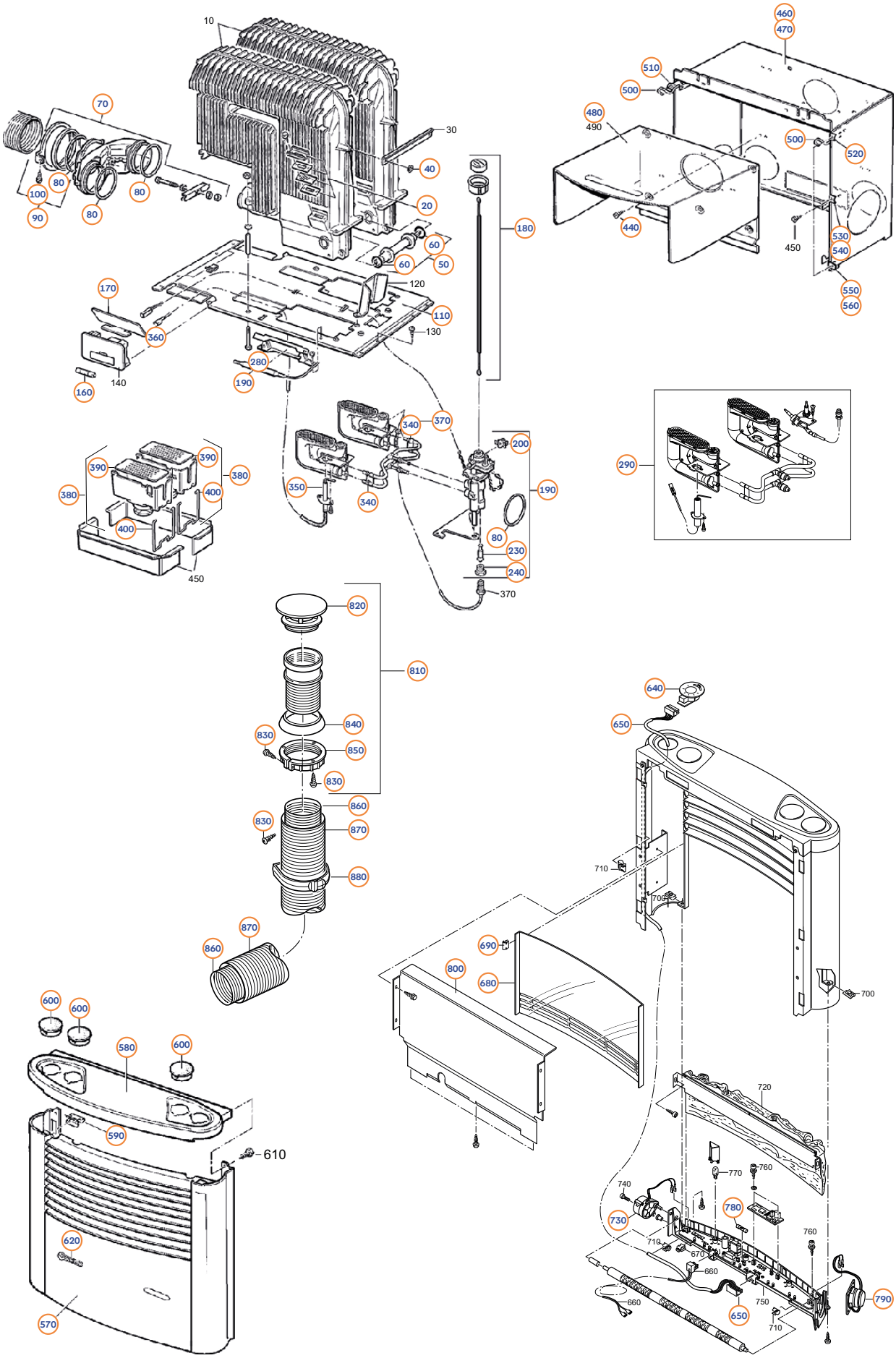

TRUMA: Trumatic S5002 + Verkleidung/ Kamin ab 08/2004

Pos.	Movera-Nr.	Hersteller-Nr.	Artikel-Bezeichnung
20	9956271	30030-42700	Schauglas
40	9918105	30010-19800	Scheibe
50	9938192	30050-18700	Überzündrohr
60	9956256	10030-23400	O-Ring 16 x 2,5 mm
70	9904397	30050-32400	Sammler kpl.
80	9956260	10030-26500	O-Ring 52 x 5 mm
90	9956227	30050-33100	Abgasrohrbefestigung
100	9993627	10010-86000	Schraube M5 x 20
110	9908341	30050-23500	Sockel kpl.
160	9996898	30030-99200	Batterie 1,5 V
170	9993287	30030-16100	Abschirmwinkel
180	9952768	30090-00041	Bedienungsset
190	9954029	30090-00142	Zündsicherungsventil Set
200	9993035	30050-58100	Mikroschalter
230	9993230	30030-12200	Magneteinsatz
240	9994270	30030-12000	Einschraubmutter
280	9995796	30030-29800	Fühlerhalter
290	9942565	30090-00152	Brenner 30 mbar
290	9942564	30090-00149	Brenner 50 mbar
340	9906217	30050-08900	Klemmblechsatz (VE 2 Stück)
350	9990118	30050-08600	Zündkerze 55 cm
360	9998242	30010-23500	Flachsteckhülse 2,8 mm
370	9993231	30050-13900	Thermoelemente
380	9994840	30030-04300	Verlängerung kpl.
390	9993266	30030-17500	Lochblech
400	9993267	30030-28500	Verlängerungsfeder
o. Abb.	9997273	30050-29000	Rahmen
440	9921686	10010-72000	Blechschraube
460	9998151	30050-52100	Einbaukasten
470	9994223	30050-52200	Einbaukasten für 2 Gebläse
480	9995231	30050-51100	Einbaukasten Innenteil
500	9996048	30040-60000	Haltefeder
510	9998465	30040-60500	Trägerblech oben links
520	9998466	30040-60600	Trägerblech oben rechts
530	9906648	30040-60400	Befestigungswinkel Mitte rechts
540	9915027	30040-60300	Befestigungswinkel Mitte links
550	9906647	30040-60200	Halteblech unten rechts
560	9914335	30040-60100	Halteblech unten links
570	9954042	30050-60100	Verkleidung sepiabraun
570	9954043	30050-60200	Verkleidung achatgrau
580	9995501	30050-52700	Abdeckung schwarzbraun
590	9921561	39010-57000	U-Klammer
600	9995974	30040-60900	Abdeckkappe 52 mm
620	9996418	30040-36500	Truma Logo sepiabraun
620	9997212	30040-35000	Truma Logo achatgrau
640	9997801	30050-67300	Bedienteil Kaminfeuer
650	9996458	40000-45000	Bedienteilkabel 0,8 m
680	9927292	30050-70000	Frontscheibe kpl.
690	9927293	30080-43400	U-Klammer
730	9904073	30050-65100	Getriebemotor
780	9956370	70000-28900	Feinsicherung 1,25 AT
790	9904076	30050-66100	Lautsprecher
800	9997769	30050-67900	Abschirmblech
810	9926317	30651-01	Dachkamin Ø 70 mm
820	9954110	30010-20900	Kamindach
830	auf Anfrage	10010-72500	Blechschraube
840	9996389	30050-17800	Dichtring
850	9993112	30050-17900	Schraubring für Dachkamin
860	9999260	30160-00	Abgasrohr Ø 65 mm
870	9996628	40250-00	Rohr Ø 75 mm
880	9997234	40261-01	Schelle grau Ø 72 – 75 mm

TRUMA: Trumatic S5004 + Verkleidung/Kamin ab 05/2012

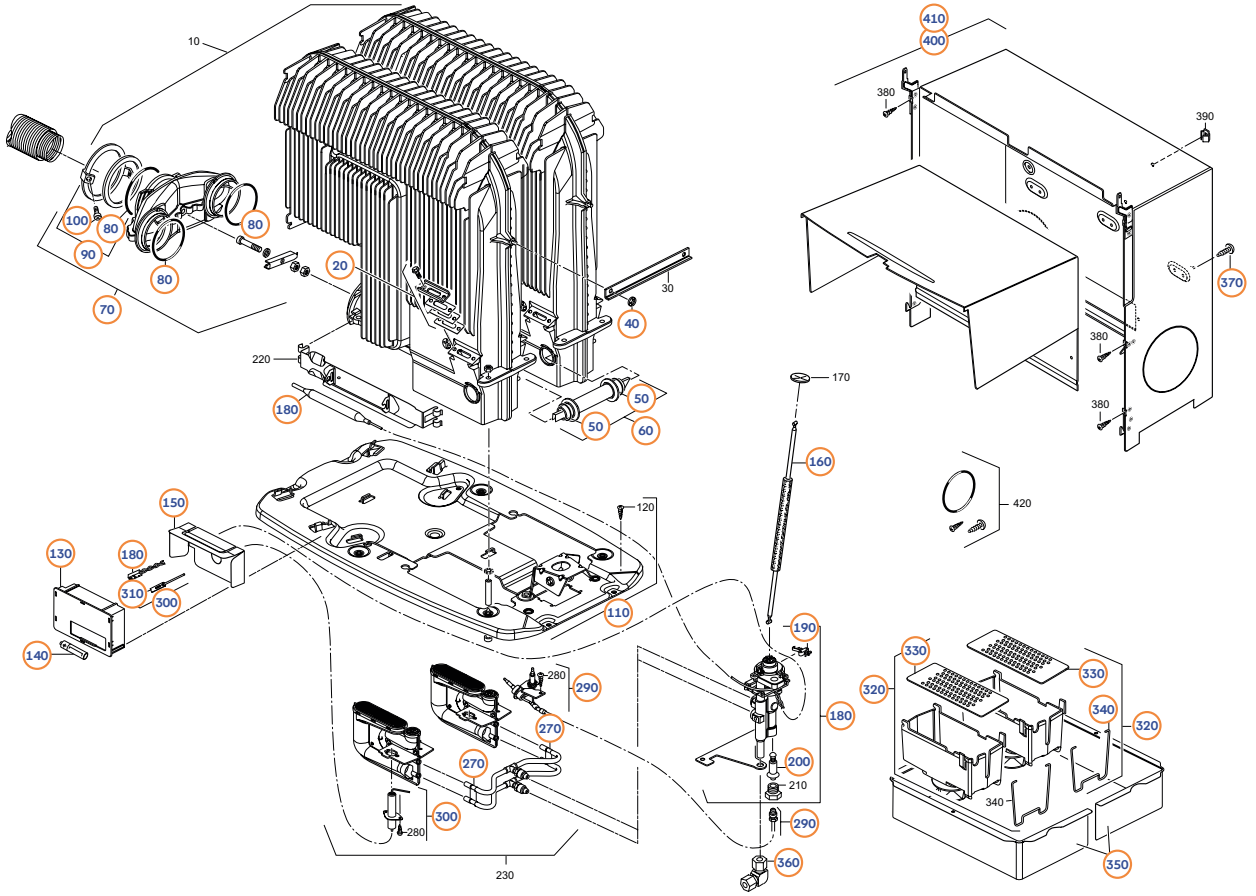

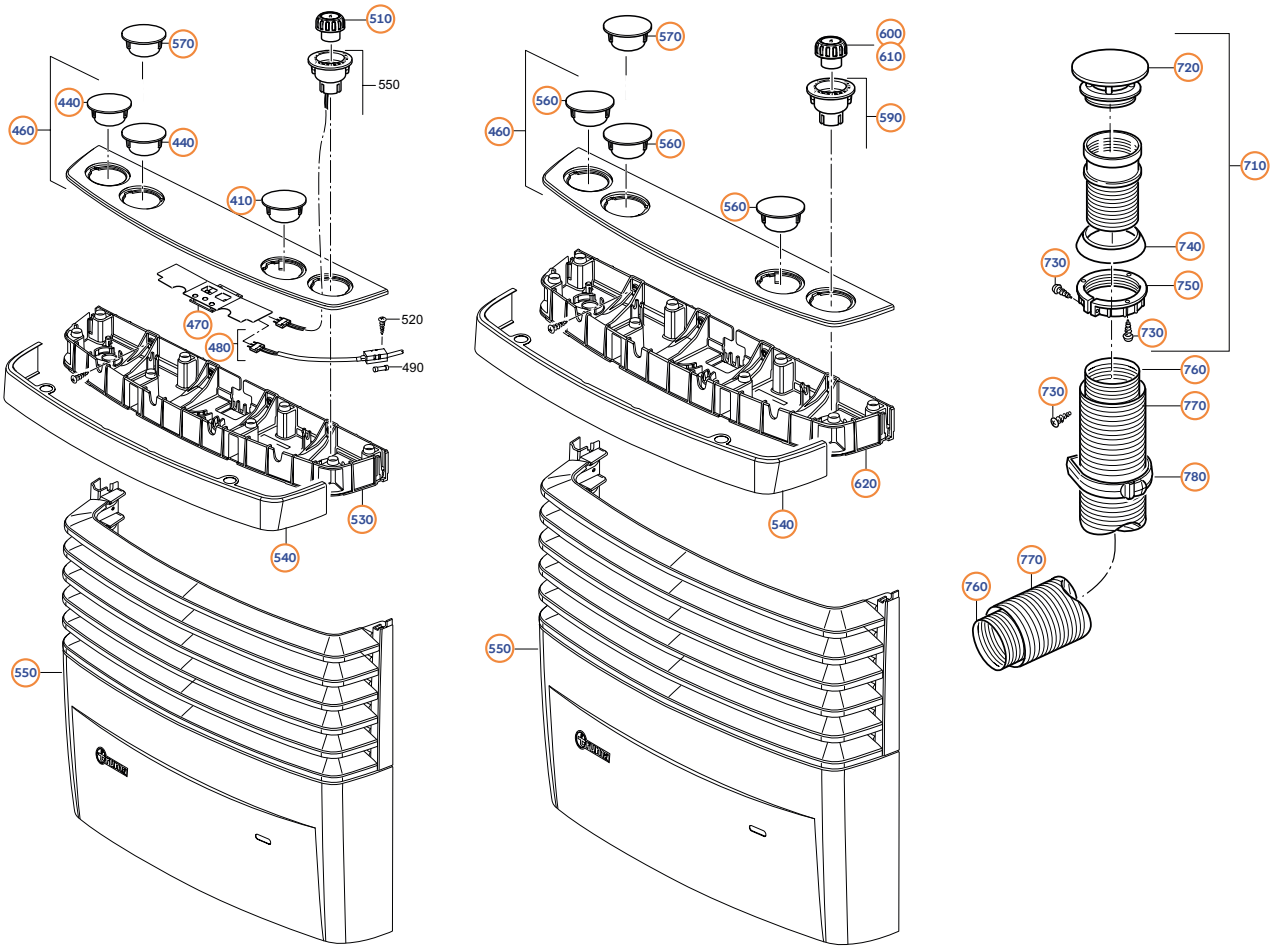

TRUMA: Trumatic S5004 + Verkleidung/Kamin ab 05/2012

Pos.	Movera-Nr.	Hersteller-Nr.	Artikel-Bezeichnung
20	9956271	30030-42700	Schauglas
40	9918105	30010-19800	Scheibe
50	9956256	10030-23400	O-Ring 16 x 2,5 mm
60	9938192	30050-18700	Überzündrohr
70	9904397	30050-32400	Sammler
80	9956260	10030-26500	O-Ring 52 x 5 mm
90	9956227	30050-33100	Abgasrohrbefestigung
100	9993627	10010-86000	Schraube M5 x 20
110	9926568	30090-90000	Sockel
130	9954094	30090-00077	Zündautomat
140	9996898	30030-99200	Batterie 1,5 V
150	9921524	30090-16400	Wärmeschutzblech
160	9915013	30090-41900	Druckstange
180	9954028	30090-00141	Zündsicherungsventil Set
190	9993035	30050-58100	Mikroschalter
200	9993230	30030-12200	Magneteinsatz
210	9994270	30030-12000	Einschraubmutter
240	9934416	30090-59200	Schalenbrennersatz S 5004 E
240	9942565	30090-00152	Brenner S5002 / 5004 30 mbar
270	9906217	30050-08900	Klemmblechsatz (VE 2 Stück)
290	9911887	30090-91300	Thermoelement
300	9911886	30090-91200	Zündkerze
310	9998242	30010-23500	Flachsteckhülse 2,8 mm
320	9994840	30030-04300	Verlängerung kpl.
330	9993266	30030-17500	Lochblech
340	9993267	30030-28500	Verlängerungsfeder
350	9997273	30050-229000	Rahmen
360	auf Anfrage	10000-40500	T-Reduzierverschraubung 12 x 8 x 8 mm
360	9997688	10170-00	Winkel-Verschraubung 8 mm
370	9921686	10010-72000	Blechschraube
400	9920308	30090-94400	Einbaukasten
410	9918186	30090-94600	Einbaukasten für 2 Gebläse
440	9919932	30090-93100	Abdeckkappe 54 mm
450	9919933	30090-44700	Abdeckkappe Ultraheat
460	9918226	30090-93200	Abdeckung
470	9927316	30090-93300	Sensor kpl.
480	9921728	30090-38100	Anschlusskabel CI
510	9911165	30090-90500	Drehknopf beleuchtet
530	9923389	30090-93500	Träger
540	9918227	30090-93800	Blende titangrau
540	9935949	30090-93900	Blende perlgrau
550	9954322	30090-94200	Nachrüstverkleidung titangrau
550	9954323	30090-94300	Nachrüstverkleidung perlgrau
560	9919932	30090-93100	Abdeckkappe 54 mm
570	9919933	30090-44700	Abdeckkappe Ultraheat
590	9909527	30090-90600	Griffbuchse bedruckt
600	9907597	30090-90400	Drehknopf unbeleuchtet
610	9911166	30090-98800	Drehknopf chrom
620	9923389	30090-93500	Träger
710	9926317	30651-01	Dachkamin Ø 70 mm
720	9954110	30010-20900	Kamindach
730	auf Anfrage	10010-72500	Blechschraube
740	9996389	30050-17800	Dichtring
750	9993112	30050-17900	Schraubring für Dachkamin
760	9999260	30160-00	Abgasrohr Ø 65 mm
770	9996628	40250-00	Rohr Ø 75 mm
780	9997234	40261-01	Schelle grau Ø 72 – 75 mm

TRUMA: Vario Heat eco/comfort + E-Kit

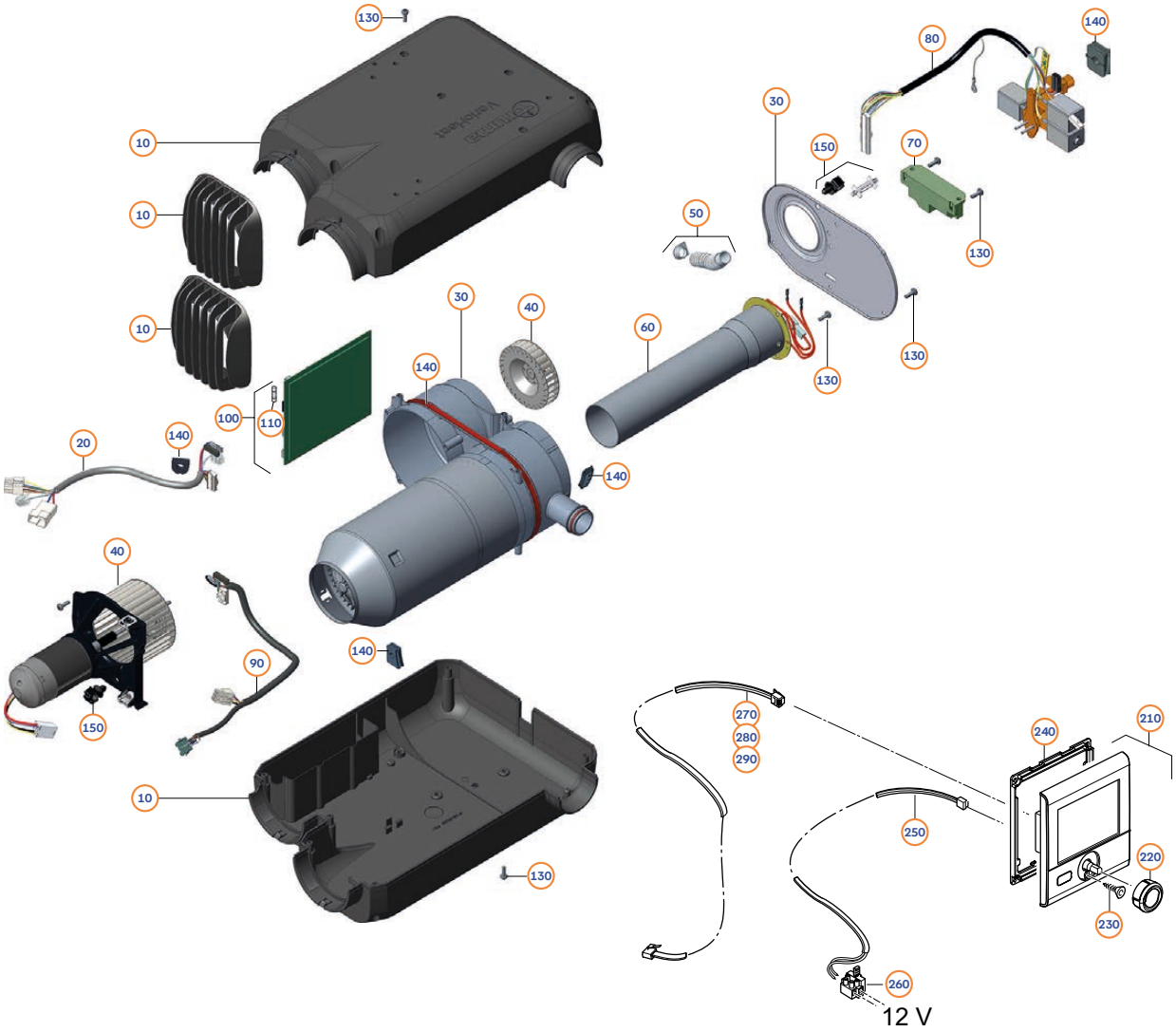

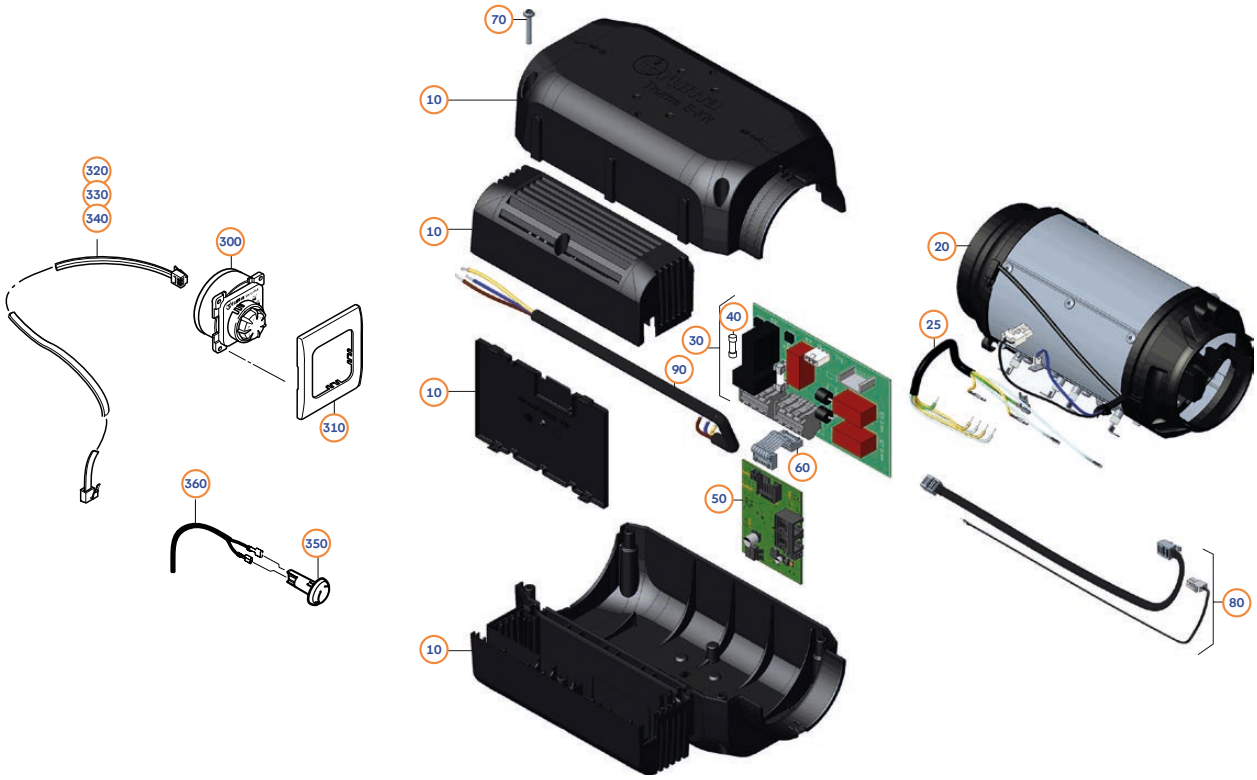

Grillen & Gas

TRUMA: Vario Heat eco/comfort + E-Kit

Pos.	Movera-Nr.	Hersteller-Nr.	Artikel-Bezeichnung
10	auf Anfrage	39050-00188	Verkleidung
20	auf Anfrage	39050-00189	Kabelbaum extern
30	auf Anfrage	39050-00224	Wärmetauscherset
40	9935431	39050-00225	Gebläse
50	auf Anfrage	39050-00190	Injektor
60	auf Anfrage	39050-00228	Brenner
70	auf Anfrage	39050-00191	Zünderset
80a	auf Anfrage	39050-00235	Magnetventil eco
80b	auf Anfrage	39050-00236	Magnetventil comfort
90	9932557	39050-00192	Kabelbaum Motor
100	auf Anfrage	39050-00193	Elektronik
110	auf Anfrage	39050-00194	Feinsicherung 10 AF H
130	auf Anfrage	39050-00295	Schraubensatz
140	auf Anfrage	39050-00237	Dichtungssatz
150	auf Anfrage	39050-00196	Elektroteilset
210	9936366	39050-00563	CP Plus Vario Heat
210	auf Anfrage	39050-00564	CP Plus Vario Heat CI Bus
220	9917377	34030-28600	Drehknopf
240	9918453	34030-28500	Montagerahmen
250	9913968	34030-28700	Anschlusskabel
270	9913935	36110-01	Bedienteilkabel 3 m
280	9915058	36110-02	Bedienteilkabel 6 m
290	9916901	36110-03	Bedienteilkabel 9 m
300	9926971	39050-00229	CP Classic
310	9993884	34000-67700	Abdeckrahmen schwarz
320	9913935	36110-01	Bedienteilkabel 3 m
330	9915058	36110-02	Bedienteilkabel 6 m
340	9916901	36110-03	Bedienteilkabel 9 m
350	9993113	34020-002630	Raumtemperaturfühler
410	auf Anfrage	39050-00323	Gehäuse E-Kit kpl
420	auf Anfrage	39050-00350	Heizkörper E-Kit kpl.
425	auf Anfrage	39050-00321	Kabelbaum E-Kit
430	auf Anfrage	34020-00546	Elektronik 230 V
440	9934289	39050-00381	Feinsicherungssatz 10 A flink (10 St. VE)
450	auf Anfrage	39050-00324	Elektronik E-kit
460	auf Anfrage	34020-00545	Verbindungsleitung E-Steuerung
470	auf Anfrage	39050-00319	Beipack Befestigung
480	auf Anfrage	39050-00313	Beipack Elektroteile
490	auf Anfrage	39050-00311	Netzanschlusskabel 230 V

TRUMA: Abgasführung VarioHeat eco/ comfort und Trumatic E 2400

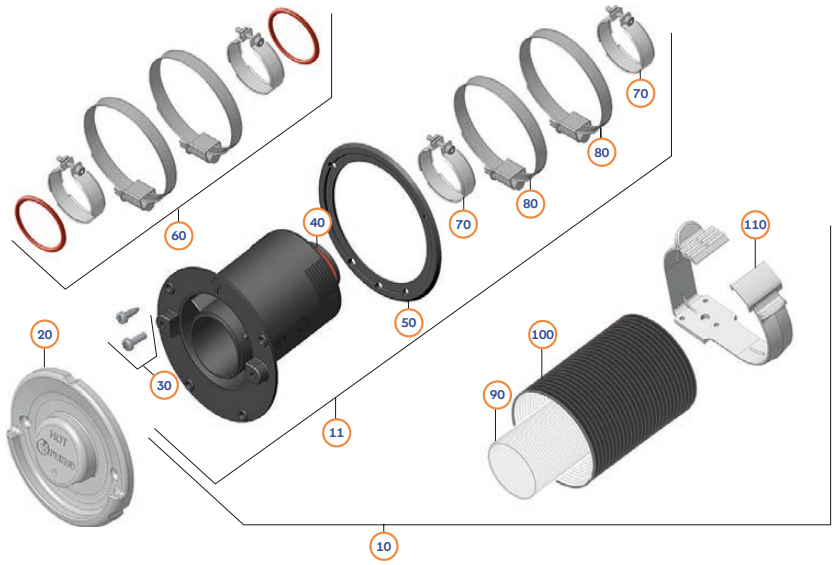

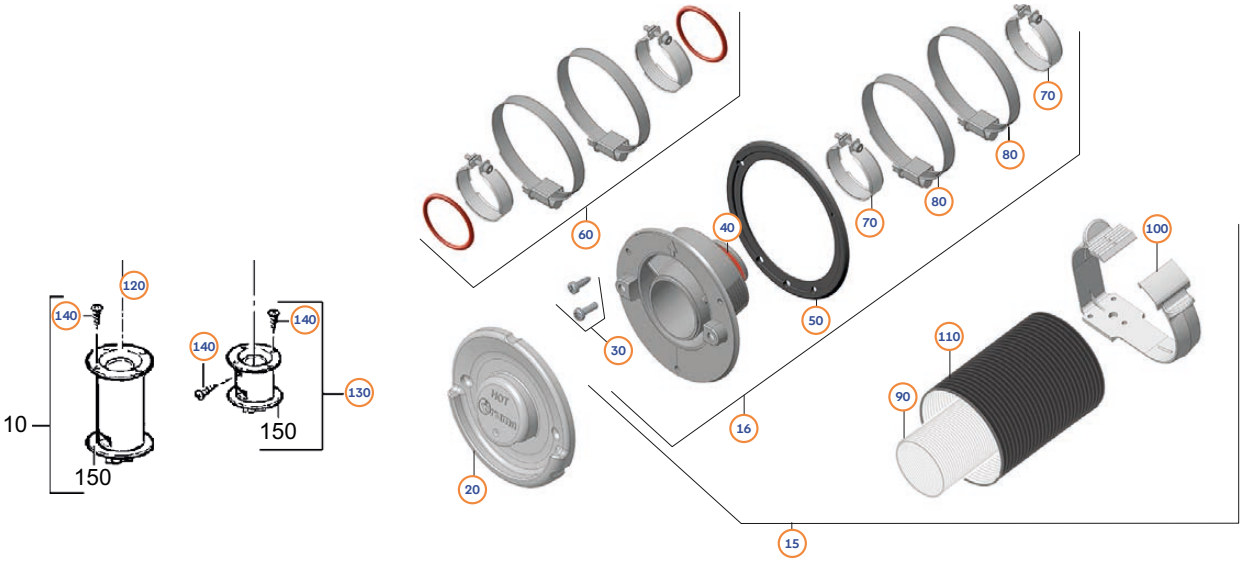

Pos.	Movera-Nr.	Hersteller-Nr.	Artikel-Bezeichnung
10	9956523	39190-05	Wandkaminset WK 64 L
11	9956522	39150-05	Kamininnenteil WK 64 L
15	9956521	39190-04	Wandkaminset WK 24
16	9956520	39150-04	Kamininnenteil WK 24
20	9932429	39050-00464	Kaminaußenteil WK, schwarz
20	9928302	39050-00465	Kaminaußenteil WK, cremeweiß
20	9956518	39050-00466	Kaminaußenteil WK, bianco
20	9956519	39050-00467	Kaminaußenteil WK, anthrazit
30	auf Anfrage	39050-00626	Schraubensatz VarioHeat
40	9956257	10030-23900	O-Ring 22 x 2 mm, VMQ
50	auf Anfrage	39050-71600	Wandkamindichtung 97, 6 mm, cremeweiß
60	auf Anfrage	39050-00230	Montageset Kamin
70	9938216	39050-73700	Abgasrohrschelle
80	9938215	39050-71800	Schlauchschelle DIN 3017 A-50-70x9-W2
90	auf Anfrage	39440-00	Zuführungsrohr ZR 24, Ø 64 mm
100	9964029	40241-01	Schelle ÜS, grau, Ø 65 mm
110	auf Anfrage	39420-00	Abgasrohr AA 24, Ø 33 mm
120	9907151	39062-00	Kaminstutzen lang nur für Trumatic E 2400
130	9999432	39062-01	Kaminstutzen kurz nur für Trumatic E 2400
140	9911829	10010-79400	Blechschraube nur für Trumatic E 2400

TRUMA: Steuerung/Bedienung/Kamin E 2400 (E)/E 4000

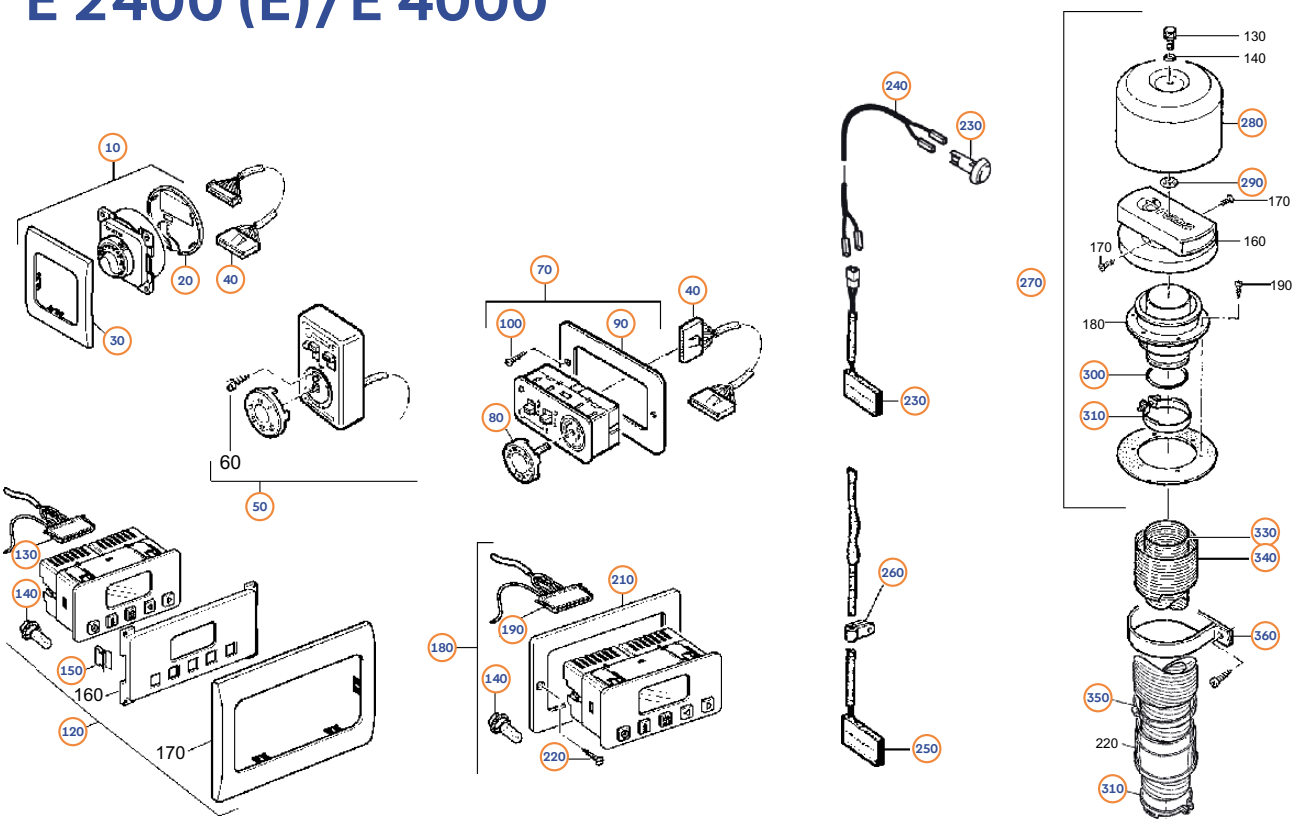

Pos.	Movera-Nr.	Hersteller-Nr.	Artikel-Bezeichnung
10	9924654	39030-72300	Bedienteil schwarz
20	9919831	34030-29900	Deckel
30	9993884	34000-67700	Abdeckrahmen schwarz
40a	9996448	39050-45900	Bedienteilkabel 4 m
40b	9996186	39030-03400	Bedienteilkabel 10 m
50	9956246	39010-73900	Bedienteil 10 m
70	9906284	39050-35000	Bedienteil Unterputz
80	9912503	39050-35500	Bediengriff bedruckt
90	9916507	39010-86700	Einbaurahmen schwarz
100	9997122	10010-78900	Blechschraube
120	9954990	39891-00	Zeitschaltuhr ZUE 2
130	9916506	39010-65200	Anschlusskabel 4 m
140	9903359	39010-87300	Lampe 12 V
140	auf Anfrage	39010-87400	Lampe 24 V
150	9921561	39010-57000	U-Klammer
180	9916499	39890-00	Zeitschaltuhr ZUE 12 V/24 V
190	9916506	39010-65200	Anschlusskabel 4 m
210	9916507	39010-86700	Einbaurahmen schwarz
220	9997122	10010-78900	Blechschraube
230	9914805	39050-41700	Fernfühler FF 2
240	9995979	34000-71900	Kabel für Fernfühler FF 2, 4 m
250	9994224	39010-77300	Fernfühler FF mit Kabel 4 m
250	auf Anfrage	39010-77400	Fernfühler FF mit Kabel 10 m
260	9914387	39010-85800	Kabelschelle
270	9915809	39600-01	Dachkamin AD
280	9922277	39620-01	Dachkaminkappe KMD
290	9918105	30010-19800	Scheibe
300	9956259	34010-05700	O-Ring 40 x 2,5 mm
310	9995969	39010-01500	SE-Spanner
330	9954440	39320-00	Abgasrohr AA 3 Ø 55 mm
340	9954490	39580-00	Zuführungsrohr ZR Ø 80 mm
350	9954591	39010-61800	Schlauchschelle
360	9954500	39590-00	Schelle ZRS Ø 80 mm

TRUMA: Trumatic E2400/E/ 30 mbar 12/24 V ab 01/1993

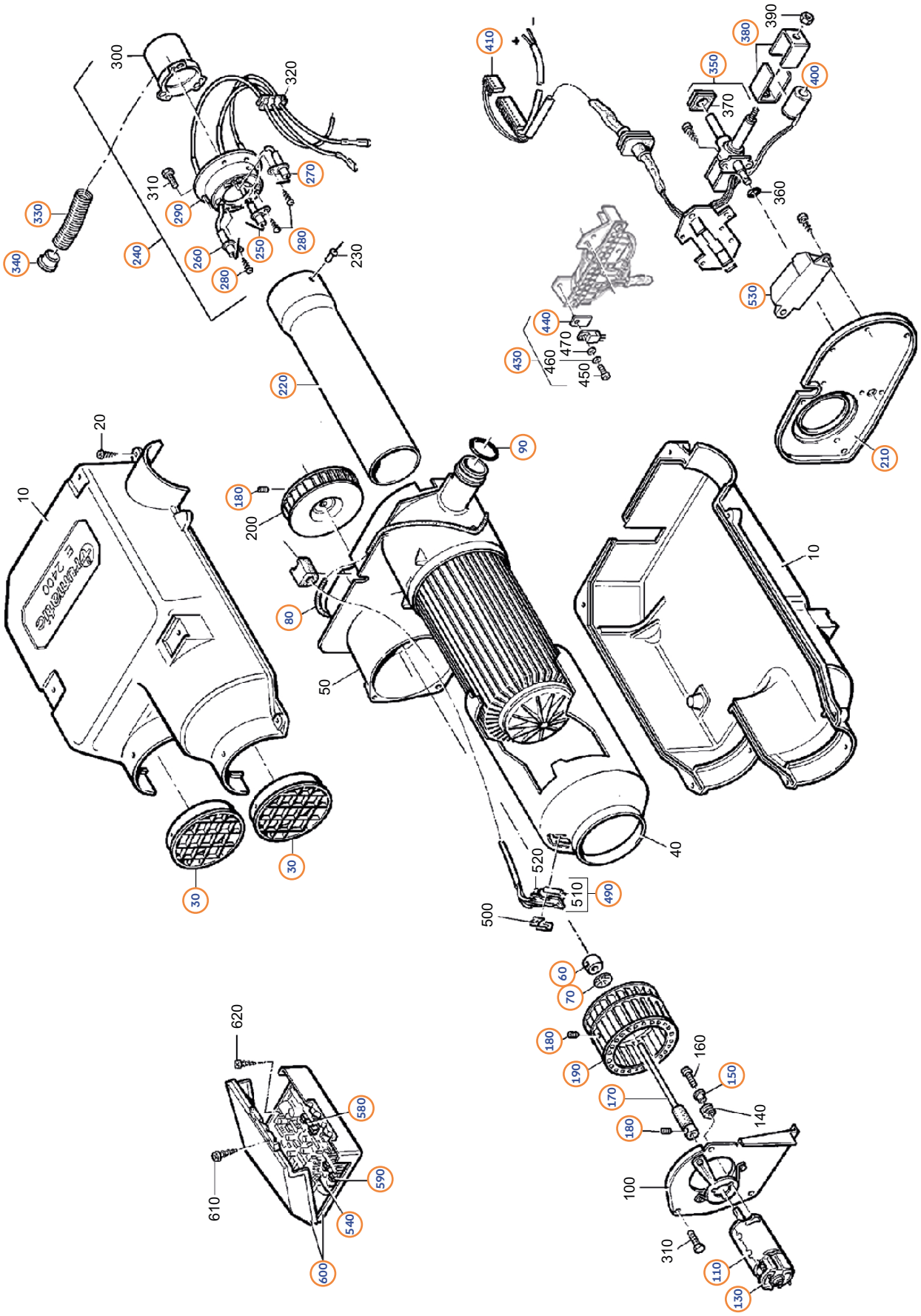

TRUMA: Trumatic E2400/E/ 30 mbar 12/24 V ab 01/1993

Pos.	Movera-Nr.	Hersteller-Nr.	Artikel-Bezeichnung
30	9901626	39050-63000	Gitter
60	9956299	39080-17500	Kalottenlager
70	9956298	39080-17400	Kalottenfeder
80	9999244	39050-59000	Rundschnurring
90	9956257	10030-23900	O-Ring 22 x 2 mm
110	9956284	39050-53000	Gleichstrommotor 12 V
110	9934687	39050-53100	Gleichstrommotor 24 V
130	9997241	39010-17400	Bürstenschieber rot/schwarz
150	9997244	39080-16000	Buchse
170	9956283	39050-52400	Wellenkupplung kpl.
180	9999372	10020-41000	Gewindestift
190	9997606	39050-52900	Ventilatorrad Ø 76
210	9999246	39050-17000	Deckel
220	9999245	39050-15400	Flammrohr
240	9956291	39050-69300	Brenner E 2400
240	auf Anfrage	39050-62000	Brenner E 2400 E
250	9905379	39050-15700	Überwachungskerze
260	9905383	39050-15500	Zündkerze links
270	9905384	39050-15600	Zündkerze rechts
280	9905386	10010-70500	Blechschraube
290	9997365	39050-15200	Brennertopf E 2400
290	auf Anfrage	39050-14900	Brennertopf E 2400 E
330	9999232	39050-54000	Injektorrohr
340	9934473	39050-57100	Injektor E 2400 12 V + E 2400 24 V 07/2012 - 12/2016
340	9956286	39050-55100	Injektor E 2400 24 V 11/1997 - 06/2012
340	auf Anfrage	39050-55200	Injektor E 2400 E
350	9956288	39050-68200	Ventilkörper E 2400
350	auf Anfrage	39050-55500	Magnetventil E 2400 E
380	9915068	70000-54600	U-Blech-Satz (VE 2 Stück)
400	9997294	39010-04700	Magnetspulen groß und klein
410	auf Anfrage	39050-01800	Kabelbaum E 2400 12 V + E 2400 E 12 V ab 07/2012
410	auf Anfrage	39050-01900	Kabelbaum E 2400 24 V + E 2400 E 24 V ab 11/1997 - 06/2012
410	9906055	39050-68300	Kabelbaum E 2400 12 V 01/1993 - 06/2012 + E 2400 E 12 V 11/1997 - 06/2012
430	9956290	39050-69100	Motortransistor kpl.
440	9956244	39010-48900	Isolierscheibe comerix
o. Abb.	auf Anfrage	39080-19700	Spannungswandler 24-Version
490	9956289	39050-68600	Thermostatplatte für E 2400 12 V-Version + E 2400 E-Version
530	9956255	39050-19000	Zünder
540	9925042	39050-02500	Elektronik E 2400 12 V + E 2400 E 12 V 07/2012 - 02/2016
540	auf Anfrage	39050-02600	Elektronik E 2400 24 V + E 2400 E 24 V 11/1997 - 06/2012
540	9924098	39050-77700	Elektronik E 2400 E 12 V 11/1997 - 06/2012
580	9956285	39050-53900	Feinsicherung 3,15 AT
590	9999668	70000-07100	Feinsicherung 1,6 AT
600	9938212	39020-02500	Elektronikgehäuse

→ Wichtiger Hinweis:
Alle nicht aufgeführten Teile erhalten Sie „auf Anfrage“

TRUMA: Trumatic E4000/E/30 mbar 12/24 V ab 01/1989 bis 12/2017

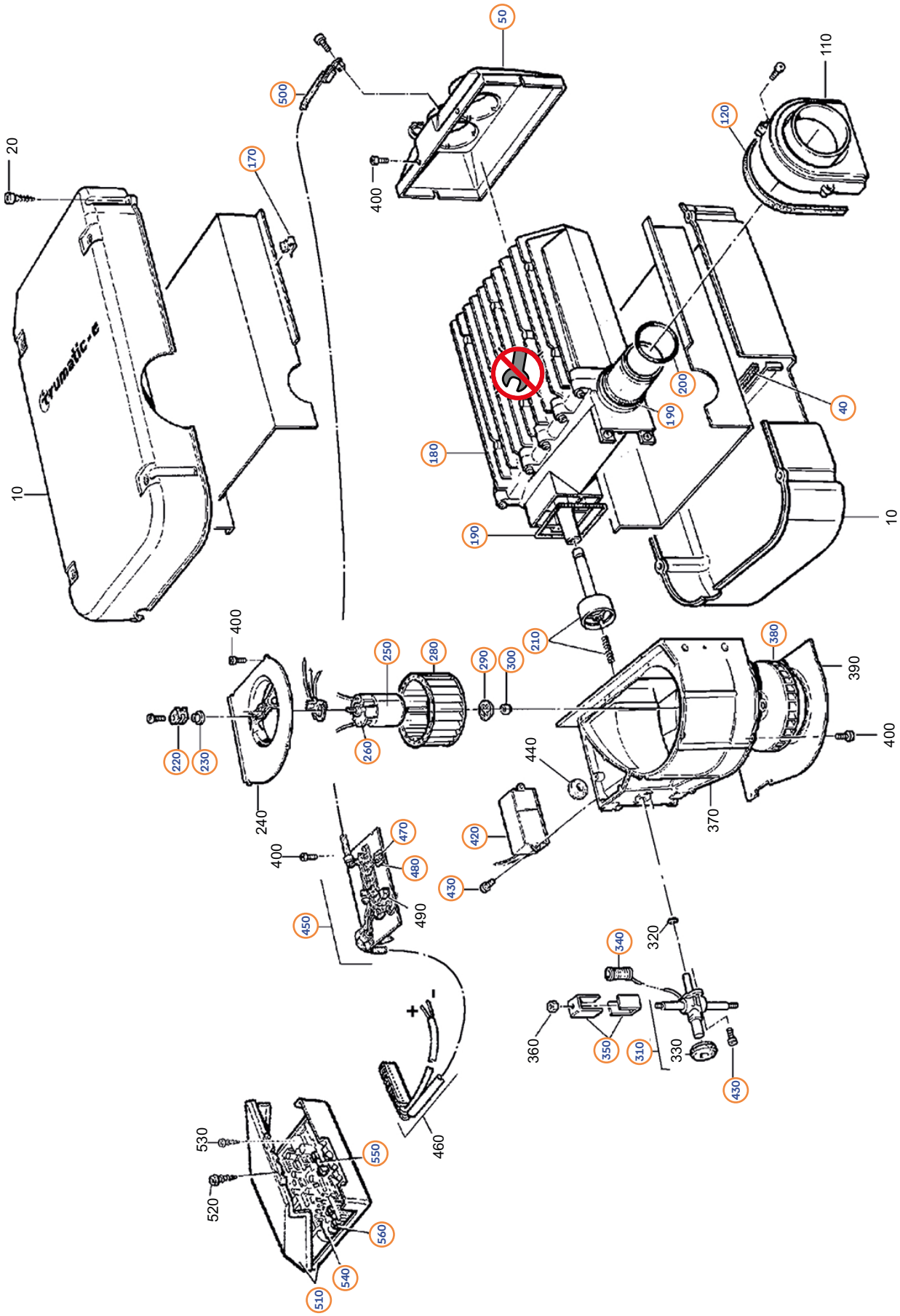

Grillen & Gas

TRUMA: Trumatic E4000/E/30 mbar 12/24 V ab 01/1989 bis 12/2017

Pos.	Movera-Nr.	Hersteller-Nr.	Artikel-Bezeichnung
40	9997207	39010-25300	Dichtprofil 560 mm
50	9999809	39010-69700	Kopfteil kpl.
120	9997206	39010-84700	Dichtprofil 340 mm
170	9921561	39010-57000	U-Klammer
180	9923241	39010-33500	Wärmetauscher
190	9997208	30010-21400	O-Ring 45 x 1,5 mm
200	9956259	34010-05700	O-Ring 40 x 2,5 mm
210	9996679	39030-01900	Luftkammer
220	9997243	39080-16100	Schwingungsdämpfer
230	9956254	39050-14000	Buchse
250	9956253	39030-49100	Gleichstrommotor 12 V
250	9938213	39030-49300	Gleichstrommotor 24 V
260	9997241	39010-17400	Bürstenschieber rot/schwarz
280	9997205	39010-72000	Ventilatorrad Umluft
290	9956298	39080-17400	Kalottenfeder
300	9956299	39080-17500	Kalottenlager
310	9956249	39030-02800	Ventilkörper 30 mbar
340	9997294	39010-04700	Magnetspulen groß und klein
350	9915068	70000-54600	U-Blech-Satz (VE 2 Stück)
380	9993176	39010-81100	Ventilatorrad-Verbrennung
420	9956255	39050-19000	Zünder
430	9999459	10010-83300	Schraube M4 x 10
450	9917069	39010-97200	Kabelbaum 12 V
450	auf Anfrage	39010-97300	Kabelbaum 24 V
470	9956245	39010-51900	Transistor
480	9956244	39010-48900	Isolierscheibe comerix
500	9956292	39080-03500	Thermostatplatte kpl.
510	9938212	39020-02500	Elektronikgehäuse
540	9924098	39050-77700	Elektronik 12 V
540	9998621	39050-77800	Elektronik 24 V
550	9956285	39050-53900	Feinsicherung 3,15 AT
560	9999668	70000-07100	Feinsicherung 1,6 AT

TRUMA: Combi 4/4E/6/6E 04/2007 bis 05/2018

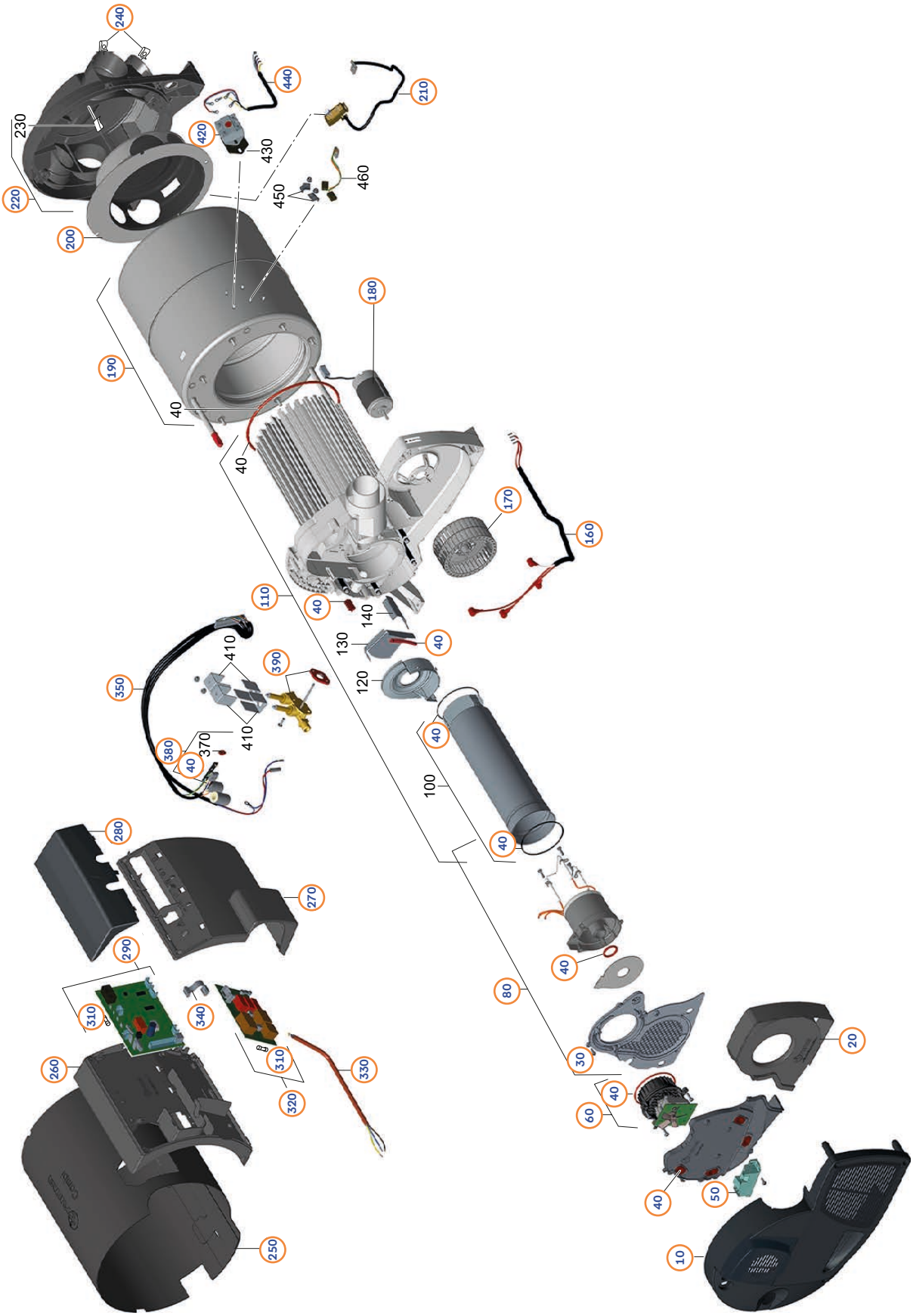

TRUMA: Combi 4/4E/6/6E 04/2007 bis 05/2018

Pos.	Movera-Nr.	Hersteller-Nr.	Artikel-Bezeichnung
10	auf Anfrage	34020-00936	Abdeckungsset Combi (E)
20	9998560	34020-65000	Umluftdeckel Combi (E) rechts
25	auf Anfrage	34020-00757	Umluftdeckel links, lackiert
30	auf Anfrage	34020-00609	Beipack Schrauben Combi
40	auf Anfrage	34020-00933	Dichtungssatz Combi (E)
50	9952752	34020-00234	Zünderset Combi (E)
60	9952753	34020-00235	Verbrennungsluftmotor Set Combi (E)
80	auf Anfrage	34020-00932	Brennerset Combi (E)
110	auf Anfrage	34020-00605	Wärmetauscherset Combi
110	auf Anfrage	34020-00606	Wärmetauscherset Combi E
160	auf Anfrage	34020-00484	Kabelbaum Heizstäbe Combi E
170	auf Anfrage	34000-04700	Ventilatorrad 108X50R
180	9938207	34020-61300	Umluftmotor Combi
190	9955442	34020-00612	Wasserbehälterset Combi (E)
200	9934978	34020-61400	Innenlufthaube
210	9952757	34020-00241	Thermostatplatte Set LTF Combi (E)
220	9911882	34020-61600	Warmluftverteiler kpl.
240	9999893	34020-24000	Clips 4 St.
250	9922689	34020-95900	Mantel Combi schwarz
260	9923655	34020-61700	Elektronikgehäuse Combi
270	auf Anfrage	34020-00911	Elektronikdeckel Combi
280	auf Anfrage	34020-00687	Anschlussdeckel Combi
290	9916076	34030-18200	Elektronik Combi 4/4 E
290	9938220	34030-18300	Elektronik Combi 6/6 E
310	9934289	39050-00381	Feinsicherungssatz 10 AF, H 10 St.
320	9927548	34020-63800	Elektronik Combi/Combi D, 230 V
330	auf Anfrage	34020-00909	Kabel 230 V, 1,6 m
340	auf Anfrage	34020-00545	Verbindungsleitung E-Steuerung
350	9952767	34020-00240	Kabelbaumset Combi 4 (E)
350	9952769	34020-00239	Kabelbaumset Combi 6 (E)
380	9992194	34020-63500	Thermostatplatte CB4/4E
380	9992169	34020-63300	Thermostatplatte CB 6/6E
390	9952745	34020-00231	Magnetventilset 2S Combi (E)
420	auf Anfrage	34020-08200	Schalter WTS 230 V Combi
440	auf Anfrage	34020-63100	Kabel Wassertemperatur

TRUMA: Combi-/E 06/2018 bis 04/2020 und ab 05/2020

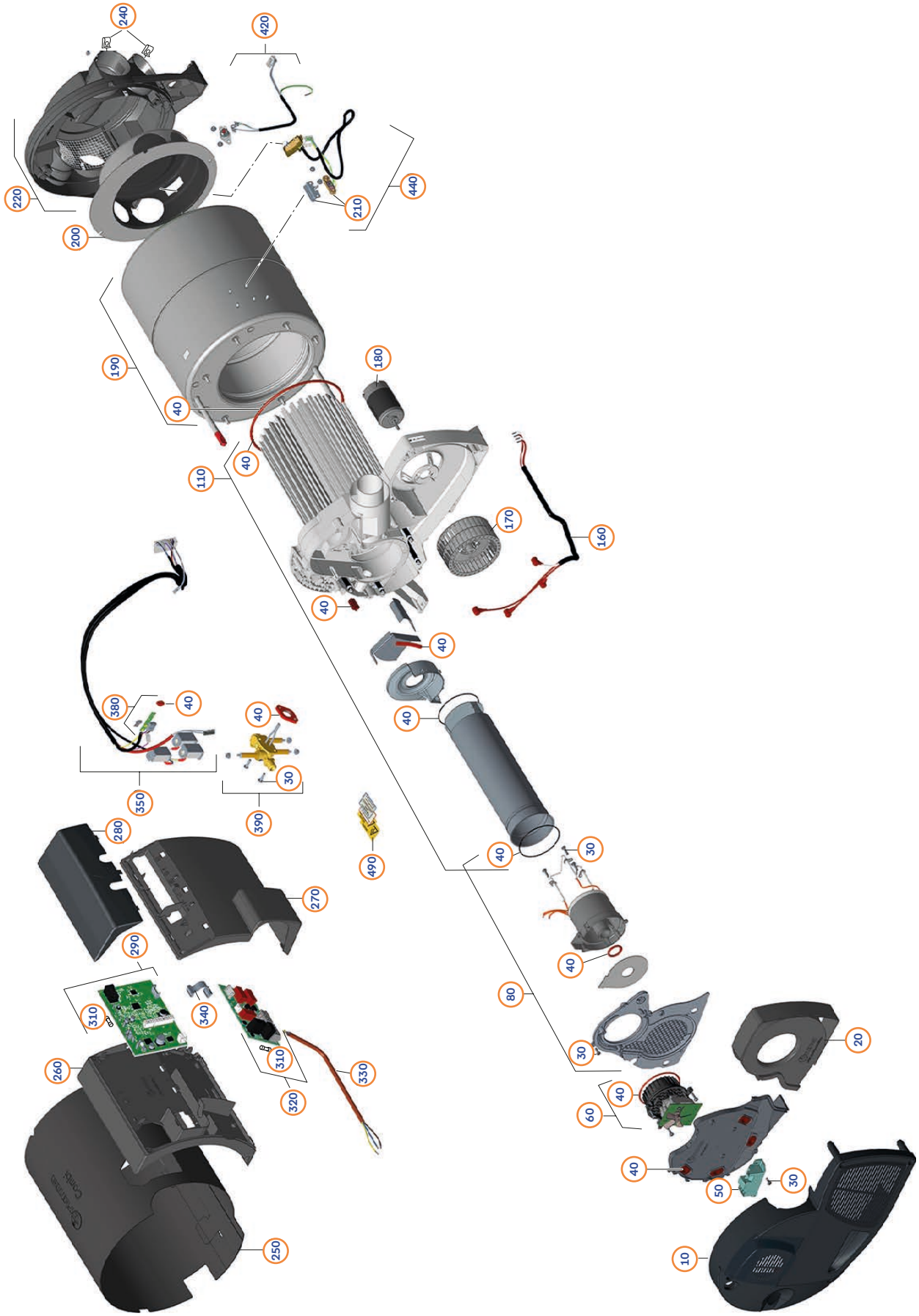

TRUMA: Combi-/E 06/2018 bis 04/2020 und ab 05/2020

Pos.	Movera-Nr.	Hersteller-Nr.	Artikel-Bezeichnung
10	auf Anfrage	34020-00936	Abdeckungsset Combi (E)
20	9998560	34020-65000	Umluftdeckel Combi (E) rechts
25	auf Anfrage	34020-00757	Umluftdeckel links, lackiert
30	auf Anfrage	34020-00609	Beipack Schrauben Combi
40	auf Anfrage	34020-00933	Dichtungssatz Combi (E)
50	9952752	34020-00234	Zünderset Combi (E)
60	9952753	34020-00235	Verbrennungsluftmotor Set Combi (E)
80	auf Anfrage	34020-00932	Brennerset Combi (E)
110	auf Anfrage	34020-00605	Wärmetauscherset Combi
110	auf Anfrage	34020-00606	Wärmetauscherset Combi E
160	auf Anfrage	34020-00484	Kabelbaum Heizstäbe Combi E
170	9999371	34000-04700	Ventilatorrad 108X50R
180	9938207	34020-61300	Umluftmotor Combi
190	9955442	34020-00612	Wasserbehälterset Combi (E)
200	9934978	34020-61400	Innenlufthaube
200	auf Anfrage	34020-00912	Innenlufthaube ab 05/2020
210	9933358	34020-00490	Kabelbaum Wassertemperaturfühler kpl.
220	9911882	34020-61600	Warmluftverteiler kpl.
240	9999893	34020-24000	Clips 4 St.
250	9922689	34020-95900	Mantel Combi schwarz
260	9923655	34020-61700	Elektronikgehäuse Combi
270	auf Anfrage	34020-00911	Elektronikdeckel Combi
280	auf Anfrage	34020-00687	Anschlussdeckel Combi
290	9936181	34020-00924	Elektronik Combi 4/4 E
290	9936180	34020-00925	Elektronik Combi 6/6 E
310	9934289	39050-00381	Feinsicherungssatz 10 AF, H 10 St.
320	auf Anfrage	34020-00546	Elektronik 230 V
330	auf Anfrage	34020-00909	Kabel 230 V, 1,6 m
340	auf Anfrage	34020-00545	Verbindungsleitung E-Steuerung
350	9933866	34020-00499	Kabelbaum Combi (E)
380	auf Anfrage	34020-00501	Thermostatplatte Combi (E)
390	auf Anfrage	34020-00934	Magnetventilset Combi (E)
420	9933998	34020-00506	Kabel Wassertemperaturschalter
440	9932633	34020-00486	Kabelbaum Temperaturüberwachung
490	auf Anfrage	34020-00607	Aufklebersatz Combi

TRUMA: Zubehör Combi 4/4E/6/6E

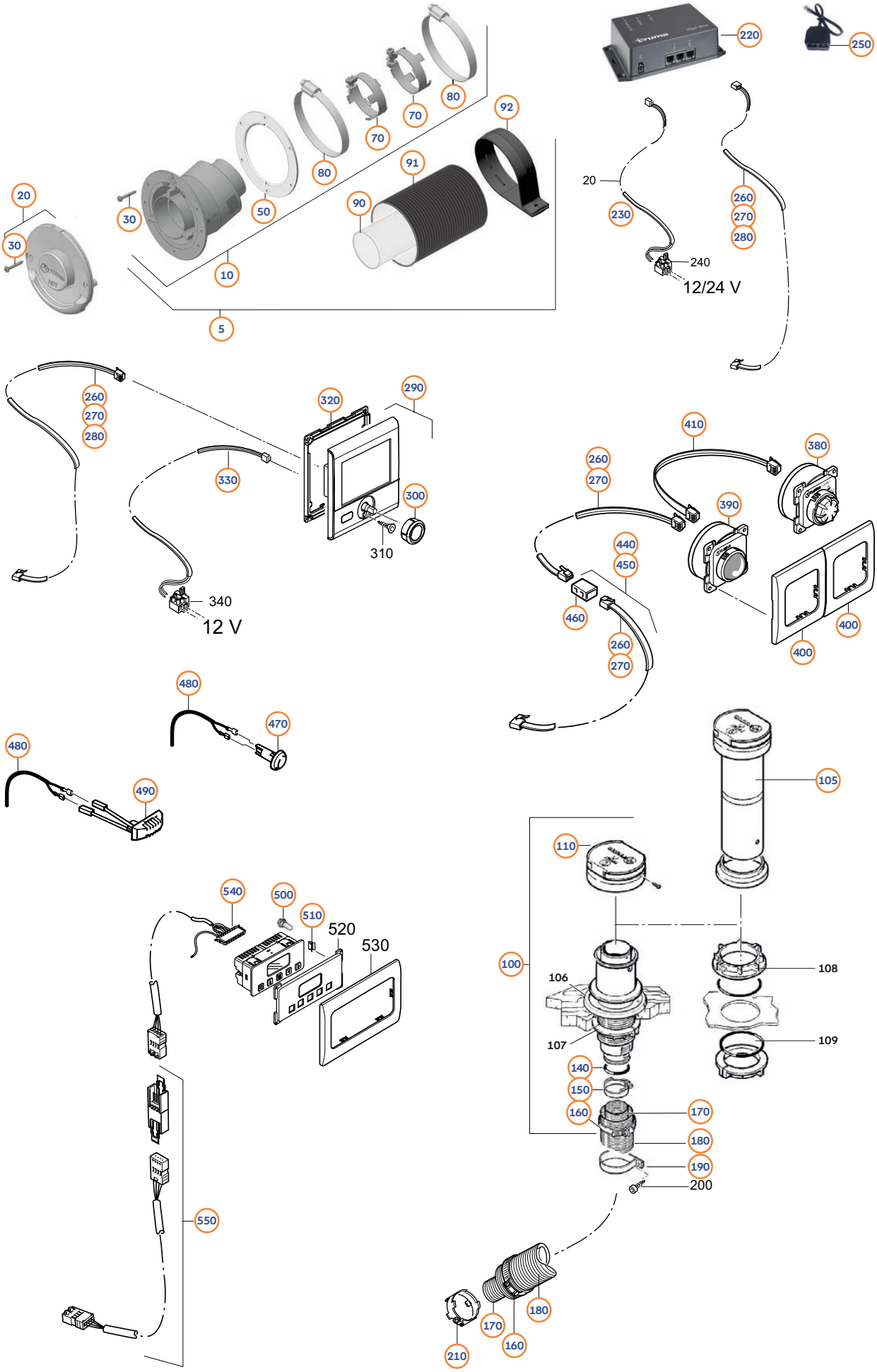

Grillen & Gas

TRUMA: Zubehör Combi 4/4E/6/6E

Wandkaminset ZR 80

Pos.	Movera-Nr.	Hersteller-Nr.	Artikel-Bezeichnung
5	9956529	36240-01	Wandkaminset ZR 80
10	9956528	36140-01	Kamininnenteil ZR 80
20	9956524	36151-01	Kaminaußenteil ZR 80, cremeweiß
20	9956525	36151-05	Kaminaußenteil ZR 80, bianco
20	9956526	36151-08	Kaminaußenteil ZR 80, hellgrau
20	9956527	36151-09	Kaminaußenteil ZR 80, schwarz
20	auf Anfrage	36151-10	Kaminaußenteil ZR 80, anthrazit
30	9995621	10010-72900	Blechschr ISO 7049 ST3,5x25-A2-20H-C-Z
50	9994512	34000-10700	Wandkamindichtung 104,5 mm, staubgrau
70	9995624	34020-14200	Abgasrohrschelle
80	9954591	39010-61800	Schlauchschelle DIN 3017 A-70-90x9-W4
90	9955271	39320-00	Abgasrohr AA 3, Ø 55 mm / 20 m Rolle
91	9956542	39580-01	Zuführungsrohr ZR 80, Ø 80 mm / 20 m Rolle
92	9954500	39590-00	Schelle ZRS, Ø 80 mm
100	9952991	34051-01	Dachkamin DKC 2 cremeweiß
105	9996279	34070-01	Kaminverlängerung KVC 30 cm
110	9998691	34000-19700	Kamindach
140	9956259	34010-05700	O-Ring 40 x 2,5 mm
150	9995969	39010-01500	SE-Spanner kpl.
160	9954591	39010-61800	Schlauchschelle
170	9955271	39320-01	Abgasrohr AA 3, Ø 55 mm
190	9954500	39590-00	Schelle ZRS, Ø 80 mm
210	9995624	34020-14200	Abgasrohrschelle
220	9950347	47000-00041	iNet Box Ersatzteil
230	9950348	47000-00003	Anschlusskabel 12/24 V
250	9950346	36120-51	TIN-Verteiler
260	9913935	36110-01	Bedienteilkabel 3 m
270	9915058	36110-02	Bedienteilkabel 6 m
280	9916901	36110-03	Bedienteilkabel 9 m
290	9954082	34020-00374	Ersatz Bedienteil CP Plus
300	9917377	34030-28600	Drehknopf CP plus
320	9918453	34030-28500	Montagerahmen DBT
330	9913968	34030-28700	Anschlusskabel CP plus
380	9918378	36011-01	CP classic EV
390	9926485	34030-23300	Bedienteil
400	9993884	34000-67700	Abdeckrahmen schwarz
410	9908582	34020-21700	Bedienteil-Verbindungskabel
440	9997312	34301-02	Verlängerungskabel für Bedienteil 3 m
450	9981316	34301-01	Verlängerungskabel für Bedienteil 6 m
460	9997519	34020-21500	Kupplung für Verlängerung
470	9993113	34020-00263	Raumtemperaturfühler
480	9995979	34000-71900	Kabel für Fernfühler FF 2,4 m
490	9914452	34020-95400	Raumtemperaturfühler eckig
500	9903359	39010-87300	Lampe 12 V
510	9921561	39010-57000	U-Klammer
540	9997890	34020-19800	Anschlusskabel 3 m
550	9981317	34301-03	Verlängerung 6 m

→ Wichtiger Hinweis:
Alle nicht aufgeführten Teile erhalten Sie „auf Anfrage“

TRUMA: Combi D4/D6 E ab 05/2008

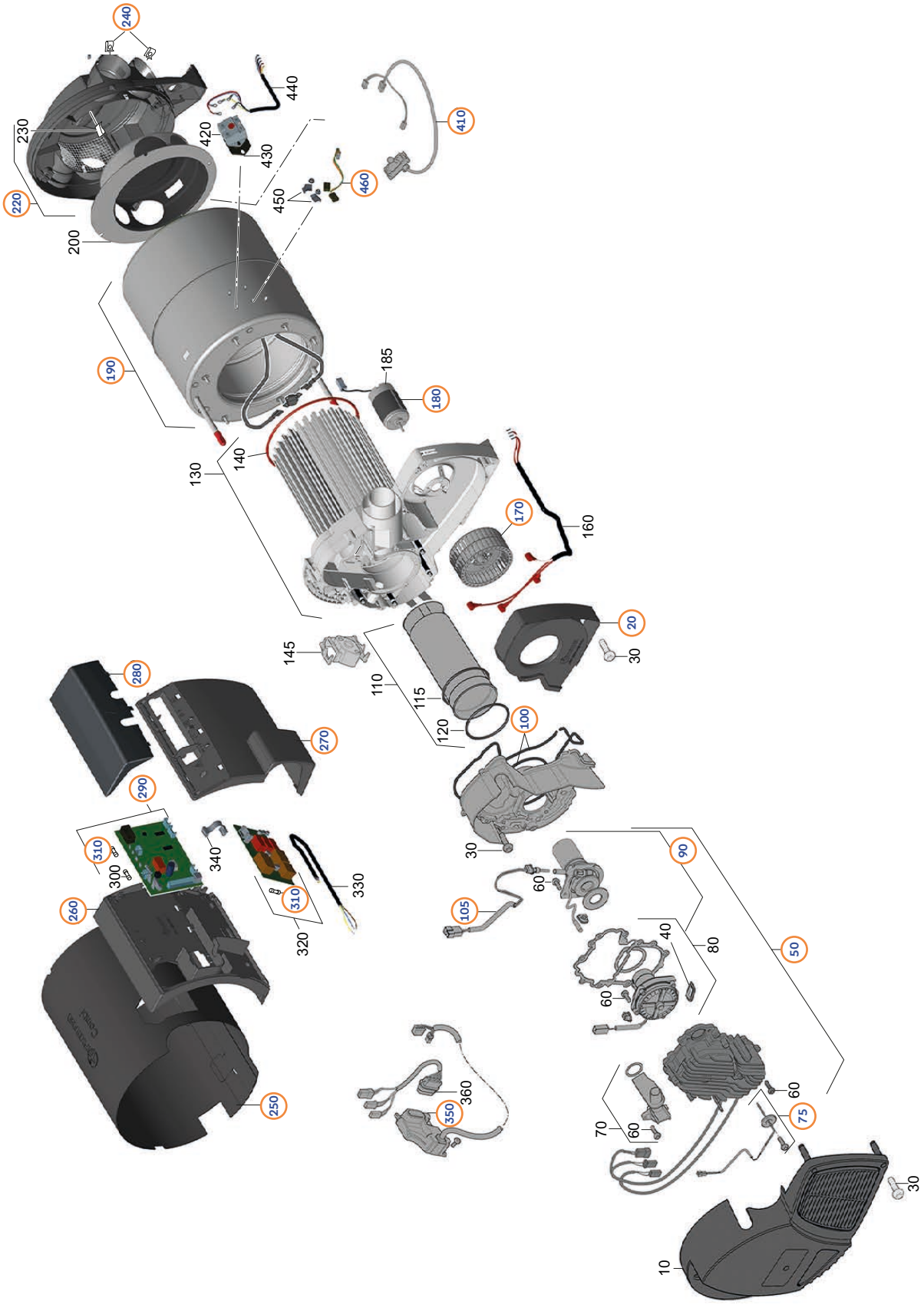

TRUMA: Combi D4/D6 E ab 05/2008

Pos.	Movera-Nr.	Hersteller-Nr.	Artikel-Bezeichnung
20	9998560	34020-65000	Umluftdeckel rechts
50	9926577	34020-65500	Brennerset
75	9915367	34020-86100	Fühler Flammüberwachung
90	9927109	34020-89100	Brennkammer kpl.
o. Abb.	auf Anfrage	34020-66200	Adapter kpl. (nur D4/D6)
100	9915366	34020-66300	Rundschnursatz
105	9952754	34020-00236	Glühstiftset
130	auf Anfrage	34020-00960	Wärmetauscher Combi D/E inkl. Heizstab
130	auf Anfrage	34020-71400	Wärmetauscher Combi D
170	9999371	34000-04700	Ventilatorrad
180	9938207	34020-61300	Umluftmotor
190	9952741	34020-00227	Wasserbehälterset
210	9934664	34020-82500	Thermostatplatte 6 kW kpl.
210	auf Anfrage	34020-57300	Thermostatplatte 4 kW kpl.
220	9911882	34020-61600	Warmluftverteiler kpl.
240	9999893	34020-24000	Clips (VE 4 Stück)
250	9922689	34020-95900	Mantel schwarz
260	9923655	34020-61700	Elektronikgehäuse
270	9909816	34020-61800	Elektronikdeckel
280	9999829	34020-06500	Anschlussdeckel
290	9954525	34030-06300	Elektronik D6/D6E
290	9919322	34030-06200	Elektronik D4/D4E
310	9952763	34020-00073	Feinsicherungssatz
350	9915365	34020-67500	Steuergerät kpl.
460	9912715	34020-63200	Kabelbaum Wassertemperatur kpl.

→ Wichtiger Hinweis:
Alle nicht aufgeführten Teile erhalten Sie „auf Anfrage“

TRUMA: Zubehör Combi D4/D6 E ab 05/2008

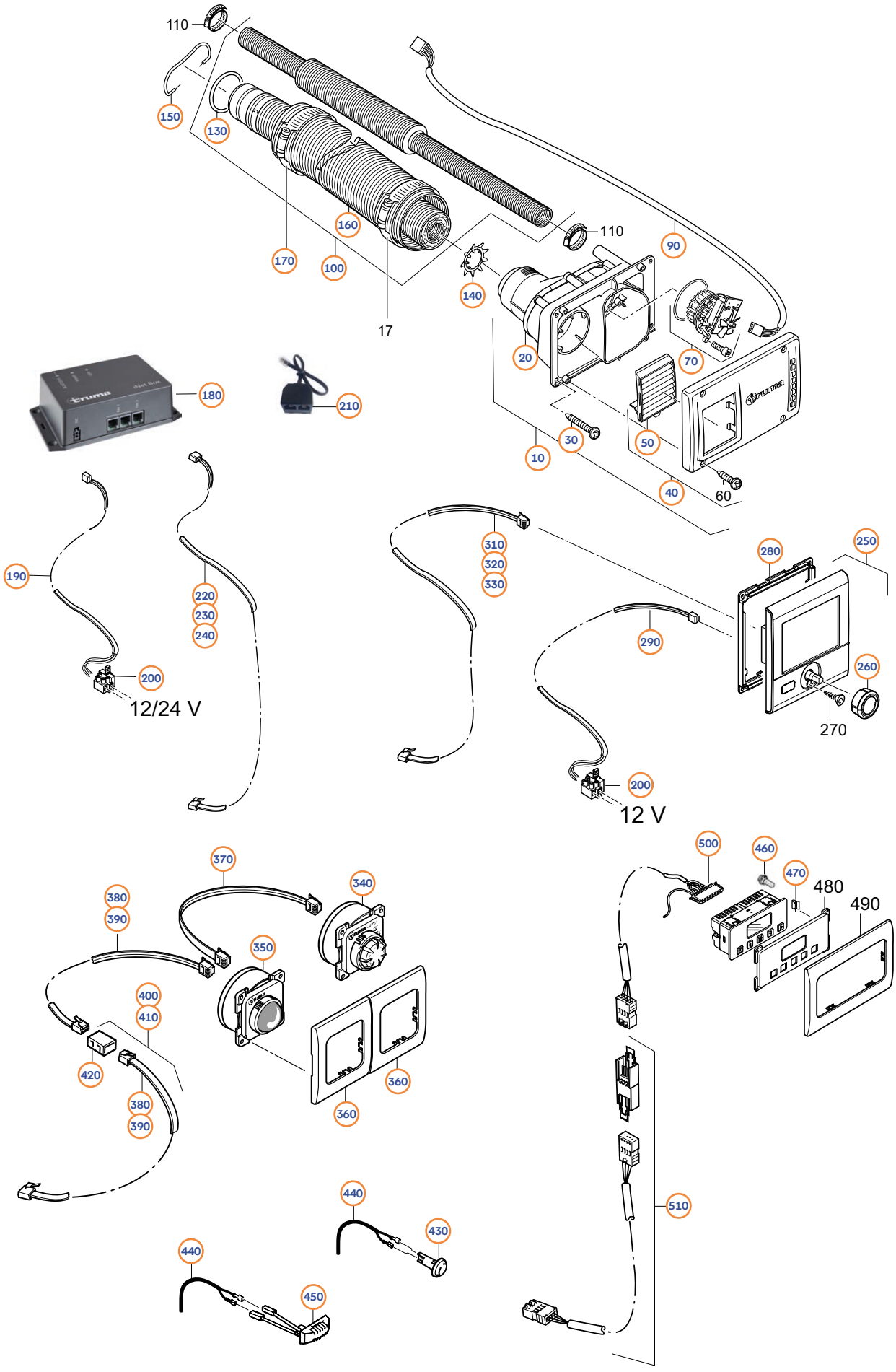

Grillen & Gas

TRUMA: Zubehör Combi D4/D6 E ab 05/2008

Pos.	Movera-Nr.	Hersteller-Nr.	Artikel-Bezeichnung
10	9952981	34400-02	Wandkamin WKCD bianco
10	9952982	34400-03	Wandkamin WKCD schwarz
10	9952983	34400-04	Wandkamin WKCD anthrazit
10	9952984	34400-05	Wandkamin WKCD reinweiß
20	9918163	34020-67700	Kamininnenteil WKCD
30	9995621	10010-72900	Blechschraube
40	9934617	34020-67900	Kaminaußenteil bianco
40	9904387	34020-68000	Kaminaußenteil schwarz
50	9934274	auf Anfrage	Lamelleneinsatz
70	9952753	34020-00235	Verbrennungsluftmotor
90	9932511	auf Anfrage	Kabel
100	9952988	34501-04	Rohrset 1,5 m
100	9952986	34501-02	Rohrset 0,7 m
100	9952987	34501-03	Rohrset 1,0 m
100	9952985	34501-01	Rohrset 0,6 m
130	9956259	34010-05700	O-Ring 40 x 2,5 mm
150	9918103	34020-99900	Abgasrohrbefestigung
160	9954490	39580-00	Zuführungsrohr Ø 80 mm
170	9954591	39010-61800	Schlauchschelle
180	9950347	47000-00041	iNet Box Ersatzteil
190	9950348	47000-00003	Anschlusskabel 12/24 V
200	9934966	auf Anfrage	Sicherungshalter
210	9950345	36120-01	TIN-Verteiler
220	9913935	36110-01	Bedienteilkabel 3 m
230	9915058	36110-02	Bedienteilkabel 6 m
240	9916901	36110-03	Bedienteilkabel 9 m
250	9954082	34020-00374	Ersatzbedienteil CP Plus
260	9917377	34030-28600	Drehknopf CP plus
280	9918453	34030-28500	Montagerahmen DBT
290	9913968	34030-28700	Anschlusskabel CP plus
310	9913935	36110-01	Bedienteilkabel 3 m
320	9915058	36110-02	Bedienteilkabel 6 m
330	9916901	36110-03	Bedienteilkabel 9 m
340	9918378	36011-01	CP classic EV
350	9926485	34030-23300	Bedienteil
360	9993884	34000-67700	Abdeckrahmen schwarz
370	9908582	34020-21700	Bedienteil-Verbindungskabel
380	9913935	36110-01	Bedienteilkabel 3 m
390	9915058	36110-02	Bedienteilkabel 6 m
400	9997312	34301-02	Verlängerungskabel für Bedienteil 3 m
410	9981316	34301-01	Verlängerungskabel für Bedienteil 6 m
420	9997519	34020-21500	Kupplung für Verlängerung
430	9993113	34020-00263	Raumtemperaturfühler
440	9995979	34000-71900	Kabel für Fernfühler FF 2,4 m
450	9914452	34020-95400	Raumtemperaturfühler eckig
460	9903359	39010-87300	Lampe 12 V
470	9921561	39010-57000	U-Klammer
500	9997890	34020-19800	Anschlusskabel 3 m
510	9981317	34301-03	Verlängerung 6 m

→ Wichtiger Hinweis:
Alle nicht aufgeführten Teile erhalten Sie „auf Anfrage“

TRUMA: Wasseranschlüsse und Ventile

1



2



3



4



5



6



7



8 **Anschluss JG**



9 **Anschluss TB**



TRUMA: Wasseranschlüsse und Ventile

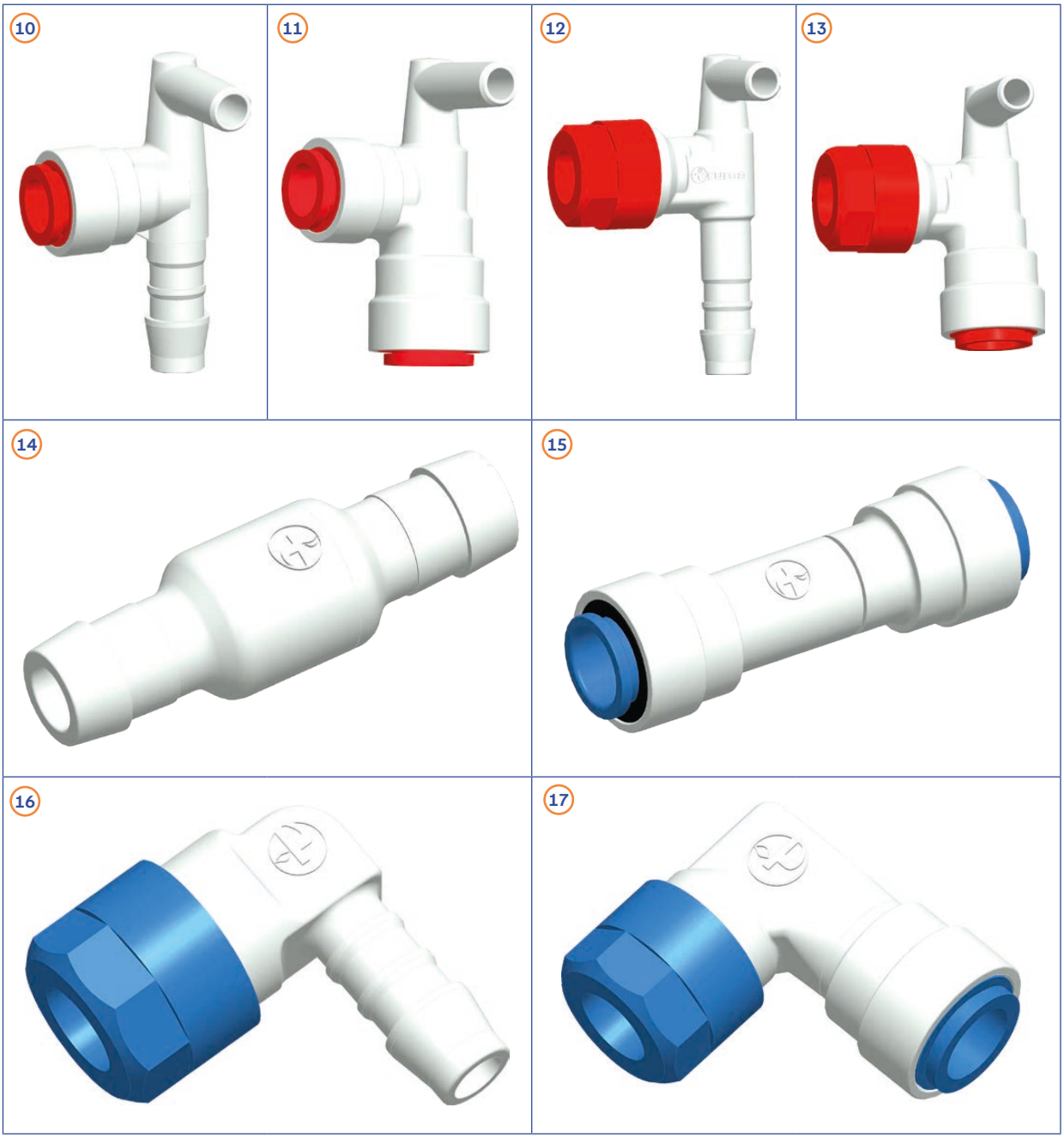

Pos.	Movera-Nr.	Hersteller-Nr.	Artikel-Bezeichnung
1	9977713	34020-00237	Frostcontrol TB
2	9952765	34020-00238	Frostcontrol JG
3	9991446	40020-00400	Ablassventil
4	9995638	40020-00900	Ablassventil Doppelanschluss
5	9977170	70141-02	Ablassventil Bo TB
6	9938241	70141-10	Ablassventil TB 1,5 bar
7	9994779	70142-05	Ablassventil Bo JG
8	9992186	34020-16200	Winkelanschluss blau JG 12 mm
9	9992185	34020-16900	Winkelanschluss blau TB flex.
10	9992183	34020-63900	Winkelanschluss rot TB flex.
11	9992184	34020-64000	Winkelanschluss rot JG 12 mm
12	9992203	34150-01	Winkelanschluss 2 flex.
13	9995789	34151-03	Winkelanschluss 2 JG 12 mm
14	9977751	70000-03300	Rückschlagventil TB
15	auf Anfrage	70000-03500	Rückschlagventil JG
16	9992798	70150-01	Winkelanschluss TB
17	9997935	70151-03	Winkelanschluss JG 12 mm blau

TRUMA: Warmluftverteilung Heizgeräte

Warmluftanbindung an die Truma Combi



Warmluftanbindung an die Truma VarioHeat



Warmluftverteilung für alle Truma Heizgeräte



TRUMA: Warmluftverteilung Heizgeräte

Pos.	Movera-Nr.	Hersteller-Nr.	Artikel-Bezeichnung
10	9928331	34092-01	Bogen BGC, schwarz
15	9999325	34310-01	Verschlussdeckel CB, schwarz
20	9999893	34020-24000	Clips 4 St.
25	9954546	39630-01	Rohradapter E-kit
30	9954495	39450-01	Rohr VR 80, Ø 80 mm/20 m Rolle
35	9954500	39590-00	Schelle ZRS, Ø 80 mm
40	9954547	39492-01	Bogen BG 80, schwarz
45	9954629	39611-01	Y-Stück 80, schwarz
50	9927935	39541-01	T-Stück 80, schwarz
55	9934378	39610-01	Y-Stück, schwarz
60	9954790	40230-00	Rohr ÜR, Ø 65 mm Rolle 20m
70	9964029	40241-01	Schelle ÜS (3 St.), grau, Ø 65 mm
80	9954210	39550-00	Rohr VR 72, Ø 72 mm
90	9997234	40261-01	Schelle ÜS 5, grau, Ø 72-75 mm
100	9994274	40320-01	Rohr IR, Ø 35 mm, ungelocht
110	9954306	40331-01	Schelle IS, grau, Ø 35 mm
120	9908604	40210-00	Rohr AZR, Ø 22 mm
130	9954945	40220-00	Schelle AZS, Ø 22 mm
140	9995970	39170-00	Zuführungsrohr ZR 18, Ø 49 mm
150	9995971	39190-00	Schelle ZRS 18, Ø 49 mm
160	9996969	40681-00	Rohr IDR, Ø 75 mm, 2 m
170	9954886	40152-01	T-Stück TS, achatgrau
180	9954823	40192-01	Y-Stück, achatgrau
190	9954891	40162-01	Verbindungsmuffe, achatgrau
200	9954887	40702-01	Wandlüfter WL, achatgrau
210	9954547	40740-01	Bogen BG, schwarz
220	9954599	40730-01	Dükerbogen, schwarz
230	9954888	40121-01	Strangsperre SP, achatgrau
240	9954889	40121-02	Strangsperre SP 2, achatgrau
250	9954896	40302-01	Abzweig AB35, achatgrau
260	9954898	40381-01	Reduzierung RZ35, achatgrau
270	9954892	40131-01	Abzweig-T AT, achatgrau
280	9954840	39010-81300	Reduzierung RZ, schwarz
290	9954883	40181-01	Endstückmutter EM, achatgrau
300	9954559	40152-02	Lüfter-T LT, achatgrau
310	auf Anfrage	40171-08	Endstück EN, silber
310	auf Anfrage	40171-09	Endstück EN, olivbraun
310	auf Anfrage	40171-03	Endstück EN, braun
310	9998919	40171-05	Endstück EN, schwarz
310	auf Anfrage	40171-04	Endstück EN, grau
310	9997235	40171-01	Endstück EN, achatgrau
310	9905826	40171-02	Endstück EN, beige
320	9917438	40171-25	Endstück EN-L, schwarz
330	9954877	40721-05	Lamelleneinsatz LA, schwarz
330	auf Anfrage	40721-09	Lamelleneinsatz LA, olivbraun
330	9954874	40721-02	Lamelleneinsatz LA, beige
330	9954876	40721-04	Lamelleneinsatz LA, grau
330	9954875	40721-03	Lamelleneinsatz LA, braun
330	9954873	40721-01	Lamelleneinsatz LA, achatgrau
340	9998141	40171-07	Endstück EN-O, achatgrau
340	9999226	40171-29	Endstück EN-O, olivbraun
350	9954832	39971-01	Schwenkdüse SCW 2, schwarz
350	9954830	39971-02	Schwenkdüse SCW 2, beige
350	auf Anfrage	39971-03	Schwenkdüse SCW 2, basaltgrau
360	9954897	40311-01	Eckdüse, achatgrau
370	9954893	40391-01	Rohrdeckel RD, achatgrau
380	9954894	40353-01	Verschlussdeckel VD, achatgrau
390	9954346	40371-01	Vorzelt-Warmluftset, reinweiß

TRUMA: Boiler B/BN10/BN 14 Baureihe 3

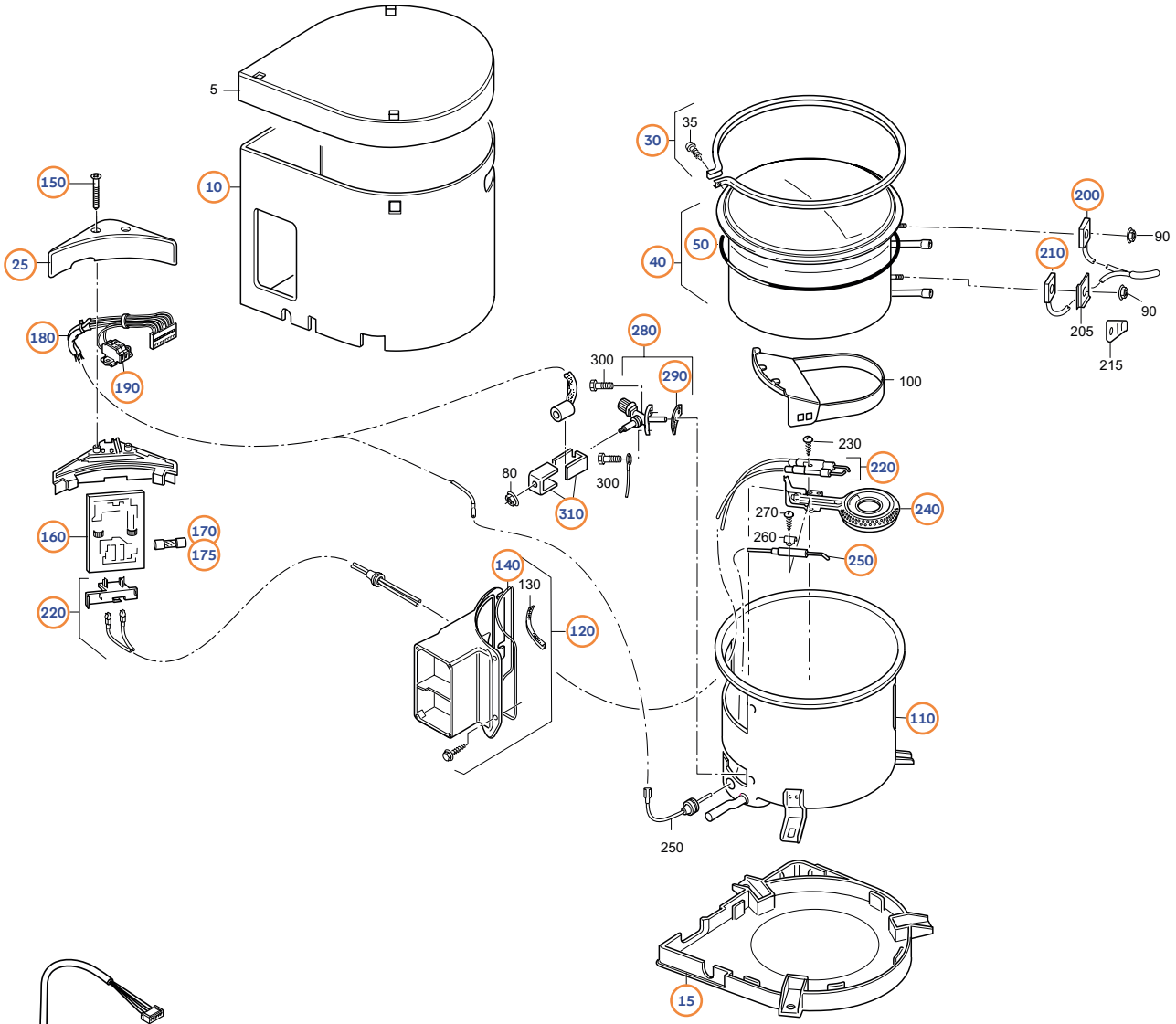

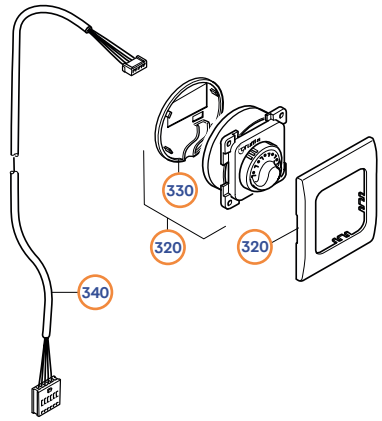

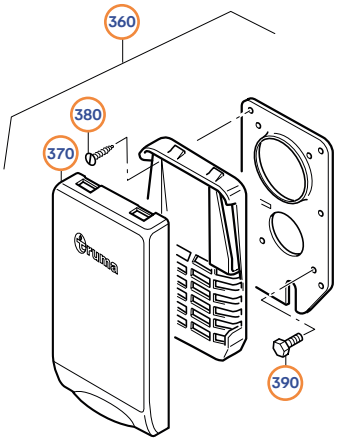

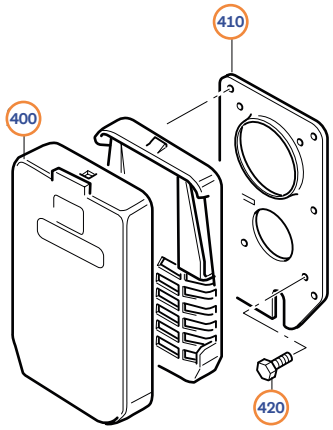

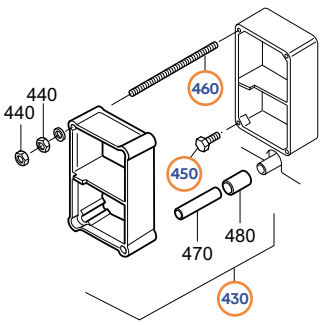

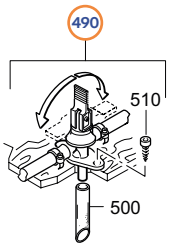

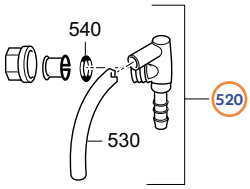

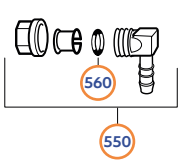

Grillen & Gas

TRUMA: Boiler B/BN10/BN 14 Baureihe 3

Pos.	Movera-Nr.	Hersteller-Nr.	Artikel-Bezeichnung
10	9907484	70020-09800	Mantel 10 l
10	9998017	70020-09700	Mantel 14 l
15	9997390	70020-09600	Verkleidungsboden
20	9910992	70020-09400	Elektronikdeckel außen
25	9907464	70020-09300	Elektronikdeckel innen
30	9998322	70000-41200	Klemmring mit Schraube
40	9995158	70020-60500	Edelstahlbehälter B 10
40	9998009	70020-60600	Edelstahlbehälter B 14
50	9938235	70000-14100	Dichtring
110	9911879	70000-36200	Außentopf kpl.
120	9907297	70000-36300	Erker kpl.
140	9917049	70020-60800	Vierkantschnur
150	9910993	10010-79100	Blechschraube
160	9931641	70020-00065	Elektronik
170	9956370	70000-28900	Feinsicherung 1,25 AT
175	9999668	70000-07100	Feinsicherung 1,6 AT
180	9938238	70000-56300	Kabelbaum kpl.
190	9938236	70000-26400	Anreihbare Klemme blau
200	9938197	34000-34200	Temperaturwächter kpl.
210	9993439	34000-34300	Temperaturfühler
220	9990627	70020-10200	Zündkerze mit Sockel
240	9956374	70000-54200	Brenner Boiler
250	9938237	70000-56200	Überwachungskerze kpl.
280	9956379	70000-38200	Ventilkörper 30 mbar
290	9906604	70000-35800	Dichtung-Ventil
310	9915068	70000-54600	U-Blech-Satz (VE 2 Stück)
320	9918744	70000-06700	Bedienteil Boiler/Ultrastore
330	9919831	34030-29900	Deckel
340	9999806	70000-96200	Bedienteilkabel 3 m
350	9993884	34000-67700	Abdeckrahmen schwarz
360	9924118	70300-02	Kaminset reinweiß
360	9916514	70300-03	Kaminset bianco
370	9990404	70122-01	Kaminkappe KBS 3 reinweiß
370	9996016	70122-02	Kaminkappe KBS 3 bianco
380	9995621	10010-72900	Blechschraube
390	9999459	10010-83300	Schraube M4 x 10
400	9977080	70121-01	Kaminkappe KBS 2 cremeweiß
410	9993115	70000-43900	Bodenplatte
420	9999459	10010-83300	Schraube M4 x 10
430	9977070	70131-00	Kaminverlängerung VBO 2
450	9999459	10010-83300	Schraube M4 x 10
460	9999525	70000-49500	Gewindestift M4 x 65
490	9977170	70141-02	Ablassventil TB 10, 2,8 bar
490	9994779	70142-05	Ablassventil JG 12, 2,8 bar
520	9992203	34150-01	Winkelanschlussventil M20/TB 10
520	9995789	34151-03	Winkelanschlussventil M20/JG 12
550	9992798	70150-01	Winkelanschluss M20/TB 10
550	9997935	70151-03	Winkelanschluss M20/JG 12
560	9992799	10030-21600	O-Ring 10 x 2,5 mm

→ Wichtiger Hinweis:
Alle nicht aufgeführten Teile erhalten Sie „auf Anfrage“

TRUMA: Boiler Gas/Gas-Elektro ab 5/2014

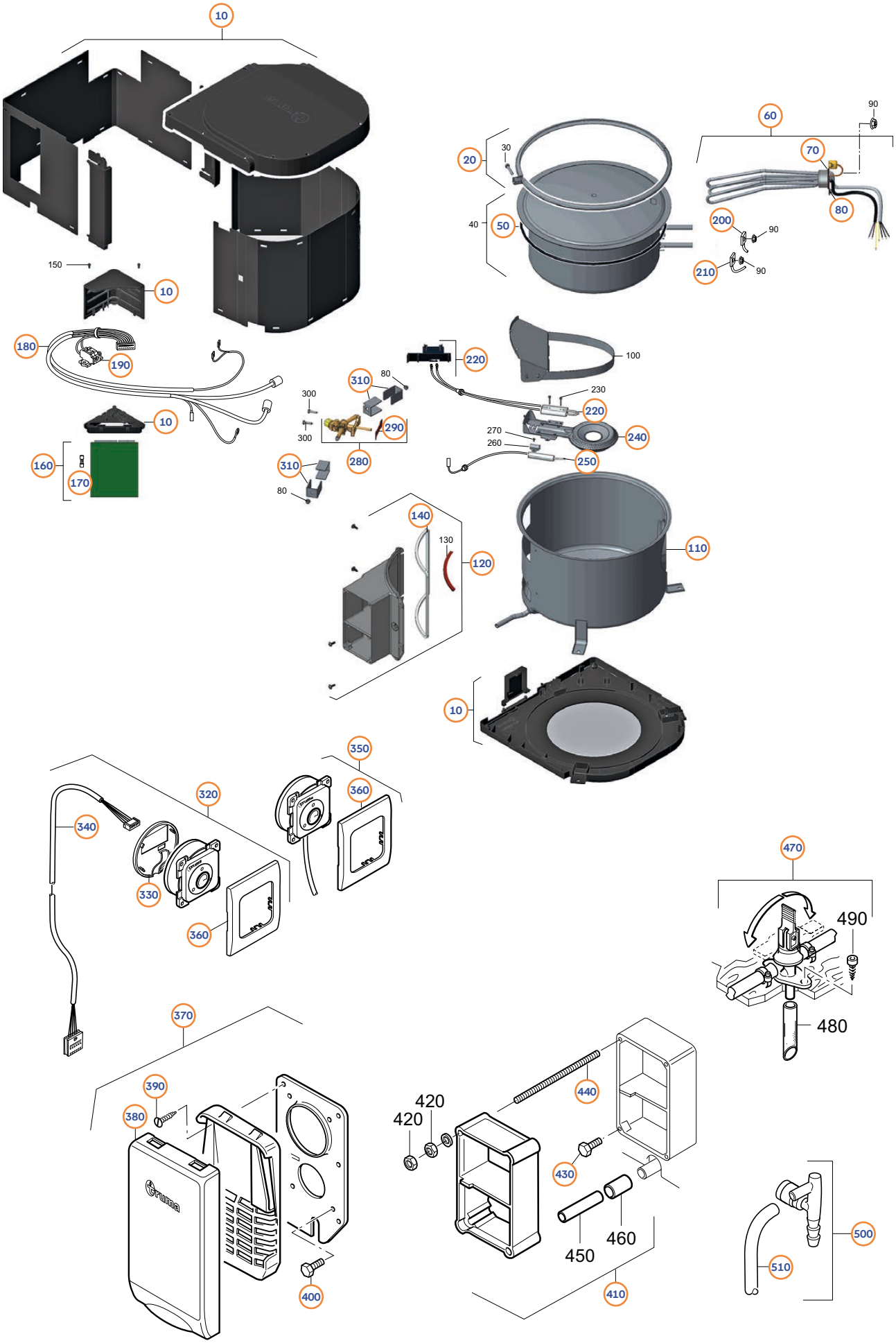

Grillen & Gas

TRUMA: Boiler Gas/Gas-Elektro ab 5/2014

Pos.	Movera-Nr.	Hersteller-Nr.	Artikel-Bezeichnung
10	9925789	70020-00063	Verkleidung ab 05/2016
10	auf Anfrage	70020-45400	Verkleidung 05/2014-04/2016
20	9998322	70000-41200	Klemmring mit Schraube
50	9938235	70000-14100	Dichtring
60	9926331	70020-36800	Heizstab 230 V, 1300 W
70	9934359	10030-16100	O-Ring 38 x 3 mm
110	auf Anfrage	70020-00069	Außentopf ab 05/2016
110	9911879	70000-36200	Außentopf 05/2014-04/2016
120	9907297	70000-36300	Erker kpl.
140	9917049	70020-60800	Vierkantschnur
160	9931641	70020-00065	Elektronik
170	9999668	70000-07100	Feinsicherung 1,6 AT
180	auf Anfrage	70020-00066	Kabelbaum ab 05/2016
180	9938238	70000-56300	Kabelbaum 05/2014-04/2016
190	9938236	70000-26400	Anreihbare Klemme blau
200	9938197	34000-34200	Temperaturwächter
210	9993439	34000-34300	Temperaturfühler
220	9990627	70020-10200	Zündkerze mit Sockel
240	9956374	70000-54200	Brenner
250	9938237	70000-56200	Überwachungskerze kpl.
280	9925453	70020-00067	Ventilkörper 30 mbar, ab 05/2016
280	9956379	70000-38200	Ventilkörper 30 mbar, 05/2014-04/2016
290	9906604	70000-35800	Dichtung-Ventil
310	9915068	70000-54600	U-Blech-Satz (VE 2 Stück)
320	9920444	70500-02	Bedienteilset 50/70 schwarz
330	9919831	34030-29900	Deckel
340	9999806	70000-96200	Bedienteilkabel 3 m
350	9918185	70500-03	Bedienteil 230 V schwarz
360	9993884	34000-67700	Abdeckrahmen schwarz
370	9924118	70300-02	Kaminset reinweiß
370	9916514	70300-03	Kaminset bianco
380	9990404	70122-01	Kaminkappe KBS 3 reinweiß
380	9996016	70122-02	Kaminkappe KBS 3 bianco
390	9995621	10010-72900	Blechschraube
400	9999459	10010-83300	Schraube M4 x 10
410	9977070	70131-00	Kaminverlängerung VBO 2
430	9999459	10010-83300	Schraube M4 x 10
440	9999525	70000-49500	Gewindestift M4 x 65
470	9977170	70141-02	Ablassventil TB 10/2,8 bar
470	9994779	70142-05	Ablassventil JG 12/2,8 bar
500	9992183	34020-63900	Winkelanschlussventil JG 10/TB 10
500	9992184	34020-64000	Winkelanschlussventil JG 10/JG 12
510	9923161	34000-17700	Kondensatschlauch 8 x 1,5 x 1100

→ Wichtiger Hinweis:
Alle nicht aufgeführten Teile erhalten Sie „auf Anfrage“

TRUMA: Therme ab 09/1995

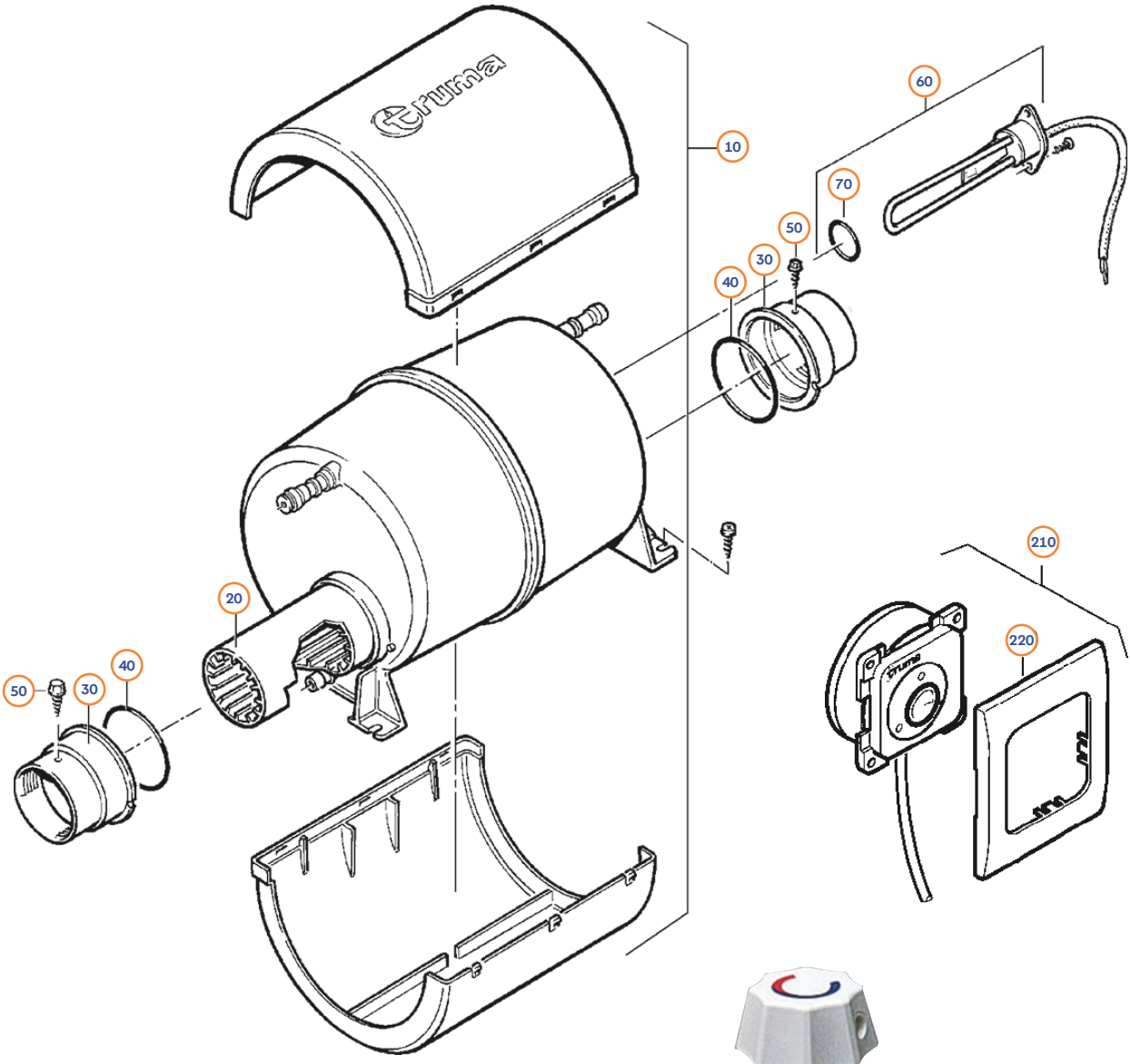

Pos.	Movera-Nr.	Hersteller-Nr.	Artikel-Bezeichnung
10	9956382	40050-12300	Behälter mit Isolierung und Beipack
20	9995512	40050-11800	Alu Heizrohr
30	9995513	40050-11000	Versteifungsring
40	9956281	10030-26600	O-Ring Ø 65 x 2
50	9995514	10010-73700	Schraube ST 1,2 x 16
60	9991445	40050-14200	Heizstab 230 V inkl. O-Ring
70	9997758	10030-15600	O-ring Ø 32 x 2,5
210	9925380	40050-23100	Bedienteil 230 V, mit 3 m Kabel
220	9993884	34000-67700	Abdeckrahmen schwarz
230	9977980	40020-00300	Mischventil für Therme
o. Abb.	9995638	40020-00900	Ablassventil Doppelanschluss

TRUMA: Ultraheat ab 05/2012

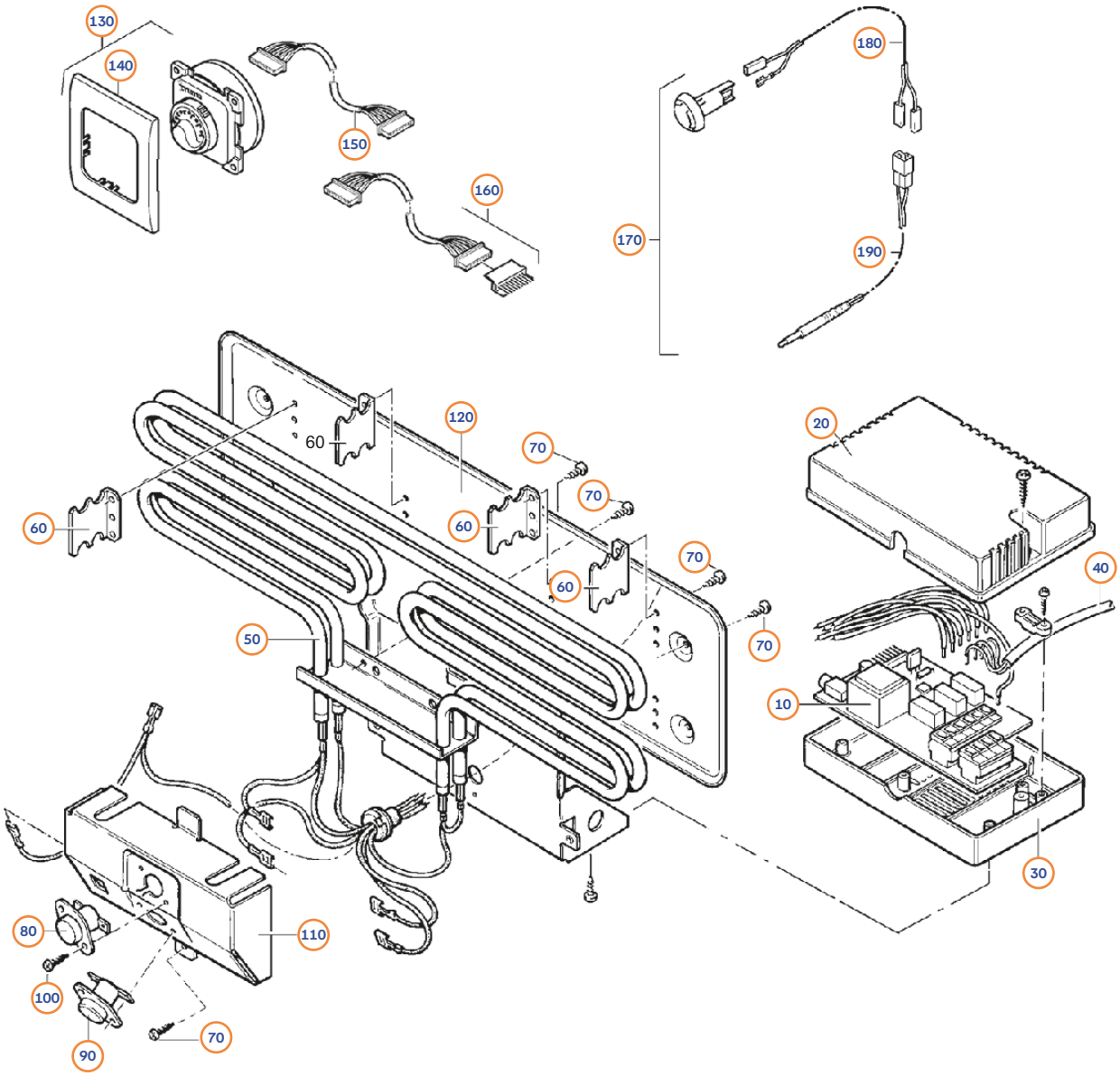

Pos.	Movera-Nr.	Hersteller-Nr.	Artikel-Bezeichnung
10	9998118	30030-70900	Elektronik Ultraheat
20	auf Anfrage	30030-69200	Anschlusskasten Oberteil
30	auf Anfrage	30030-69100	Anschlusskasten Unterteil
40	auf Anfrage	34010-04900	Netzanschlusskabel CEH
50	9905920	30030-70100	Heizkörper Ultraheat
60	auf Anfrage	30030-95700	Befestigungsblech
70	auf Anfrage	10010-73800	Blechschraube 3,5 x 9,5
80	9903147	30030-65100	Regler
90	9903148	30030-65200	Begrenzer
100	auf Anfrage	10010-70000	Blechschraube 2,9 x 6,5
110	auf Anfrage	30030-69800	Deckel
120	auf Anfrage	30030-69600	Strahlungsblech
130	9922148	30030-41700	Bedienteil Ultraheat schwarz
140	9993884	34000-67700	Abdeckrahmen schwarz
150	9938196	34000-09300	Bedienteilkabel 3 m
150	9993453	34000-09400	Bedienteilkabel 5 m
160	9954312	34300-01	Verlängerungskabel Bedienteil 5 m
170	9926521	34203-01	Raumtemperaturfühler FFC 2
180	9995979	34000-71900	Kabel für Fernfühler FF 2,4 m
190	9902456	34000-71800	Adapterkabel Klinkenbuchse

TRUMA: Kaminfeuerverkleidung

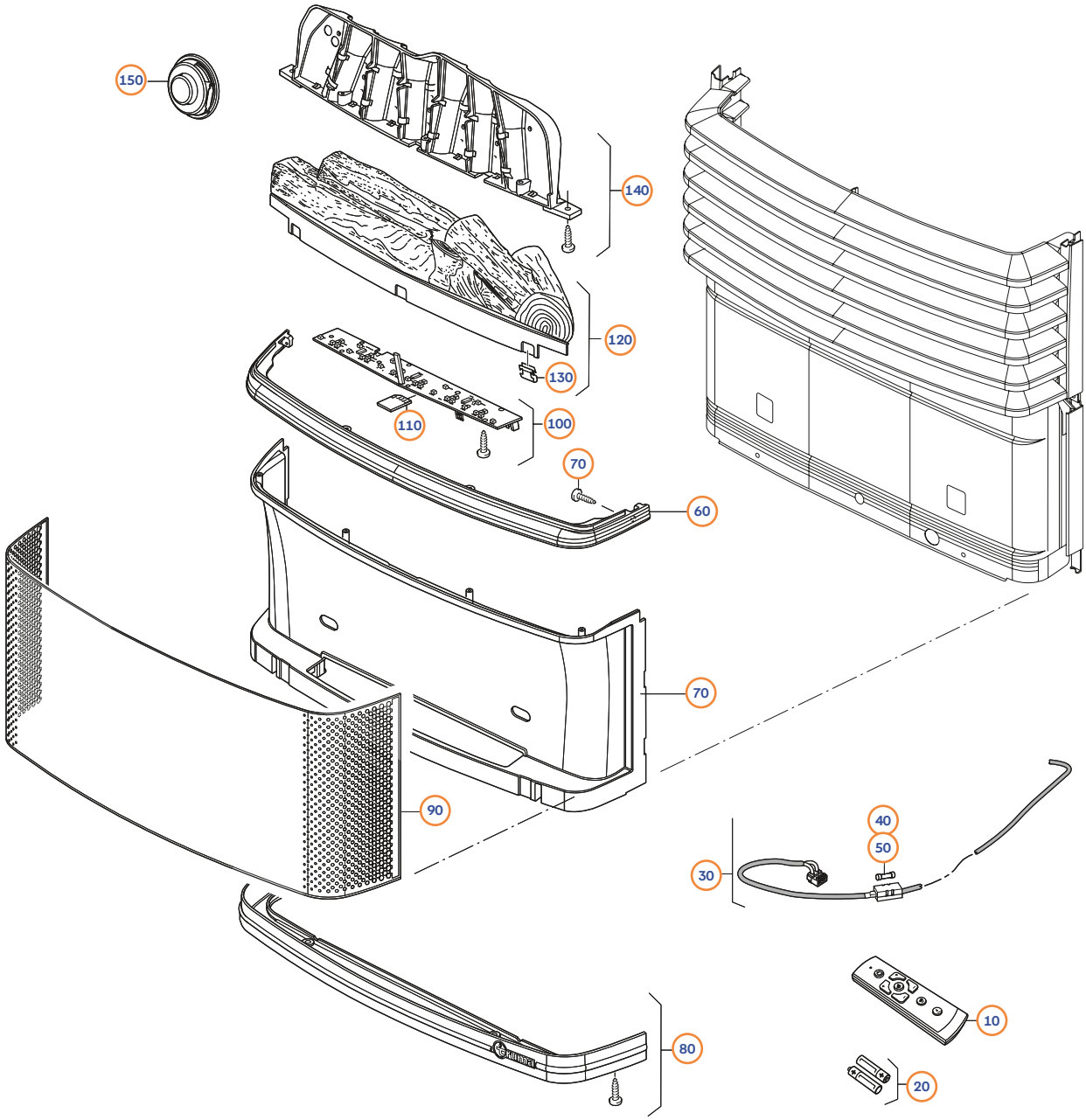

Pos.	Movera-Nr.	Hersteller-Nr.	Artikel-Bezeichnung
10	9923162	30090-96100	Fernbedienung Kaminfeuer
20	auf Anfrage	40040-19500	Batterie Micro 1,5 V
30	auf Anfrage	30090-67000	Kabel Kaminfeuer mit Sicherung
40	auf Anfrage	30090-44300	Flachsicherung 3 A/32 V
50	auf Anfrage	39050-53900	Feinsicherung 3,15 AT
60	auf Anfrage	30090-96300	Träger Kaminfeuer oben
70	auf Anfrage	30090-98000	Rückwand Verkleidung Kaminfeuer
80	auf Anfrage	30090-96600	Träger Kaminfeuer unten
90	9918225	30090-96500	Frontscheibe
100	auf Anfrage	30090-97200	Elektronik Kaminfeuer
110	auf Anfrage	30090-45100	SD-Karte Kaminfeuer
120	auf Anfrage	30090-96800	Holzimitat Kaminfeuer
130	auf Anfrage	30090-51800	Halteklammer Holzimitat
140	auf Anfrage	30090-97000	Aufnahme
150	auf Anfrage	30090-97400	Lautsprecher

WEBASTO: Air Top/Thermo Top

1



2



3

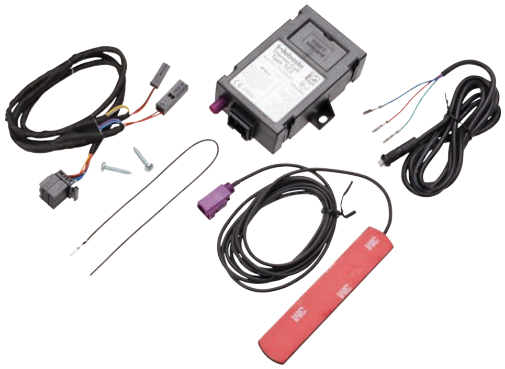

4



5



6



7

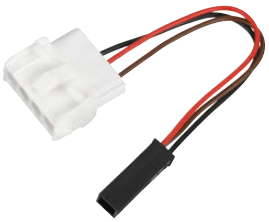

8



9



Pos.	Movera-Nr.	Hersteller-Nr.	Artikel-Bezeichnung
1	9904122	1314635A	Fernbedienung Telestart T91
2	9919734	1320808A	Bedienelement digital
3	9921259	9032141A	LU ThermoCall TC4
4	9921455	1319988A	Bedienelement Dual
5	auf Anfrage	90309911D	LU Multicontrol Thermo Top/EVO
6	auf Anfrage	1322581A	Bedienelement Drehwahlregler
7	9921458	1319503A	Dual Top Diagnose Adapter
8	9921457	1320920A	Webasto PC-Diagnose USB
9	auf Anfrage	1319936A	Halter Air Top Heizgeräte

WEBASTO: Air Top/Thermo Top

1 	2 	3 	4 
5 	6 	7 	8 
9 	10 	11 	12 
13 	14 	15 	16 
17 	18 	19 	20 
21 	22 	23 	24 
25 	26 	27 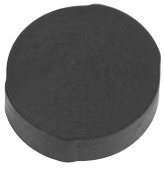	

WEBASTO: Air Top/Thermo Top

Pos.	Movera-Nr.	Hersteller-Nr.	Artikel-Bezeichnung
1	9921258	1321578C	Flexrohr Ø 90 mm APK 200 cm
1	auf Anfrage	1321579C	Flexrohr Ø 90 mm APK 500 cm
2	9992388	1321697B	Flexrohr Ø 60 mm APK 20 m
3	auf Anfrage	1321575C	Flexrohr Ø 60 mm APK 500 cm
4	9992389	1322147B	Flexrohr Ø 80 mm APK 10 m
5	9992401	107836	Ausströmer Ø 55 mm 45 Grad
6	9914556	1320204A	Ausströmer Ø 60 mm 45 Grad
7	auf Anfrage	1320709A	Aussrtömer Ø 90 mm 45 Grad
8	9914557	1322405A	Ausströmer Ø 60 mm verdrehbar
9	9917050	1320206A	Ausströmer Ø 60 mm verschließbar
10	9992400	1322710A	Ausstromer Ø 80 mm
11	auf Anfrage	1320355A	Ausströmer Ø 90 mm verschließbar, schwarz
12	9935692	1320713A	Ausströmer Ø 90 mm verschließbar, weiß
13	9921473	1320714A	Ausströmer Ø 90 mm drehbar, verschließbar, schwarz
14	9917063	1320922A	Muffe zu Ausströmer 60
15	9917064	1320760A	Reduzierung 90/60
16	9992390	1320186A	Adapter 90/80
17	9992391	1320185A	Reduzierung 90/80
18	9992392	1320925A	Reduzierstück 90/80
19	9992393	1319215A	Anschluss 55
20	9992394	1319308A	Luftgitter 60/60/60
21	9908840	1320476A	T-Stück 60/60/60 mit Gewinde
22	9992395	1320474A	T-Stück Ø 60 mm
23	9992396	1320706A	Bogen 90° Ø 90 mm
24	9992397	1320471A	Y Stück 80/60/60 mm
25	9914558	1320352A	Verteiler Ø 60 mit Regelklappenventil
26	9992399	1319214A	Verteiler 80/80/80
27	9992402	1320477A	Endkappe Ø 60 mm
o. Abb.	9920628	1322645A	Tankentnehmer Edelstahl Innen-Ø 2,4 mm/Außen-Ø 4,2 mm/Länge 440 mm
o. Abb.	auf Anfrage	1322827A	Tankentnehmer Stahl Innen-Ø 2,4 mm/Außen-Ø 4,2 mm/Länge 260 mm
o. Abb.	auf Anfrage	9008021A	Tankentnehmer Stahl Innen-Ø 3 mm/Außen-Ø 5 mm/Länge 390 mm
o. Abb.	9921257	1320726A	Dichtung zu Heizung Dual Top
o. Abb.	9921456	1319466A	Brennstofffilter zu Dual Top Evo 6
o. Abb.	9918506	1320531A	T-Stück 8 x 6 x 8 zu Brennstoffentnehmer
o. Abb.	auf Anfrage	1321500A	Kraftstoffschlauch 4,5 x 9 mm 5 m
o. Abb.	auf Anfrage	1320862A	Kraftstoffschlauch 3,5 x 9 mm 5 m
o. Abb.	9925219	1319842A	Temperatursensor extern
o. Abb.	9934924	1322455A	Schlauch Ø 22 L 800 mm
o. Abb.	9935349	1319981A	Magnetventil 12 V 20 mm, 2 Wege

ALDE: Heizung Ersatzteile 3010/3020



1



3



5



8



9



10



11



12



13



15



16



17



18



19



20



21

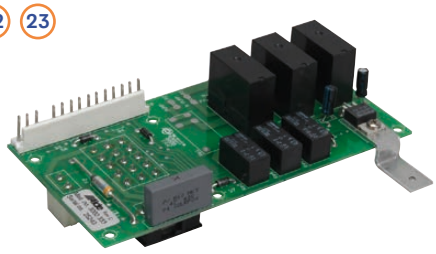

22 23

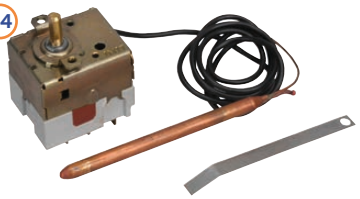

24



25



26

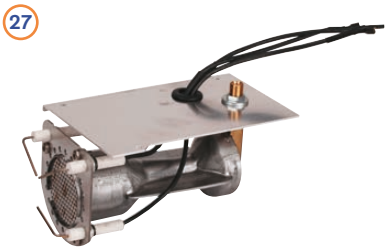

27



28 29



30



32



31



33



34 Achtung



35 Achtung



36 Achtung

Grillen & Gas

ALDE: Heizung Ersatzteile 3010/3020

Bitte beachten Sie die Erläuterungen der Piktogramme sowie die Gefahrenhinweise auf Seite 403 dieses Kataloges.

Pos.	Movera-Nr.	Hersteller-Nr.	Artikel-Bezeichnung	passend für Modell
1	9904235	3010613	Schaltpanel Touch Screen NEU	3010
o. Abb.	9935340	3020114	Paneel schwarz mit iNet Software	3020HE
2	auf Anfrage	3020113	Paneel silber mit iNet Software	
3	9934449	3010618	Frontblende für 9904235 und 9935340 in schwarz	3010
3	auf Anfrage	3010616	Frontblende für 9904235 und 9935340 in silber	
4	9920258	3010615	Bedieneinheit Alde mit Touchscreen	
5	9934937	3010214	Bedienteil Manuell	3010
6	9904587	1900120	Doppelklammer 22 mm	
7	auf Anfrage	1900523	Gummiwinkel 90° - 62 x 62 - 21,4 x 4,25 mm und mont. Bandklemmschelle	
8	9908335	1900002	Gummischlauch 21,4 x 4,25 mm	
9	9934534	1900531	Gummiwinkel mit Reduzierung, 62 x 62 - 19 > 21,4 x 4,25 mm und mont. Bandklemmschelle	
9	auf Anfrage	3000509	Gummiwinkel mit Reduzierung, 62 x62 - 19 > 21,4 x 4,25 mm	
10	9934535	1900541	Gummireduzierung 19 > 21,4 x 4,25 mm und montierter Bandklemmschelle	
10	auf Anfrage	1900540	Gummireduzierung 19 > 21,4 x 4,25 mm	
o. Abb.	9935101	1900529	Gummiwinkel 90° - 200 x 200 - 21,4 x 4,25 mm und montierter Bandklemmschelle	
11	9923504	3010391	Kamindeckel weiß zu	3020/3010
12	9924848	3010394	Kamindeckel Fb. dunkelgrau	3020/3010
13	9920256	3010699	Kaminschild mit Kamindeckel	3020/3010
o. Abb.	9976455	3010697	Kaminschild Alde schwarz	
15	9924759	3020041	Kabel für Flüssiggasumschalter, 10 m	3020
16	9925184	3020140	Leiterplatte mit Zündtrafo	3020 HE
17	9926138	3020027	Verbindungskabel Bedieneinheit – Heizkessel 6 m	
18	9926588	1900660	Ventilatoren für Konvektoren	
19	9927324	1900848	Schnellanschlussset für Heizmatten	
20	9928251	3010427	Fühler für Kabelbaum	3020
o. Abb.	9993495	808202	Zirkulationspumpe 12 V, 2 W	
21	9993498	3000157	Steuerteil schwarz	3000
22	9993500	3000334	Leiterplatte für 2 kW Elektropatrone	3000
23	9993510	3010303	Leiterplatte für 3 kW Elektropatrone	3010
23	9993515	3010302	Leiterplatte für 2 kW Elektropatrone	3010
24	9993502	3000365	Thermostat	3000
25	9993503	3000407	Zündsatz	3000
26	9993506	3000516	Brenner zu Alde Compact	3000
27	9993509	3010301	Brenner zu Compact	3010/3020
o. Abb.	9934315	2930236	Brennerdichtung	
28	9993514	2928420	Pumpe	3000
29	9993496	2928433	Pumpe	3010/3020/292x
30	9997596	3010508	Umwälzpumpe 12 V	3010
31	9999206	3010238	Fernfühler	3020
o. Abb.	9920249	3010346	Fernfühler Alde 2 m Kabel	
32	9999491	3000565	Schaltpanele	3000
33	9997161	3000320	Kaminverlängerung zu	3010
o. Abb.	9920254	3010299	Außentemperaturfühler mit 2,5 m Kabel	
o. Abb.	9920255	3010315	Belastungswächter Alde mit 6 m Kabel	
o. Abb.	9920253	3010420	Batterie-Backup Alde	
o. Abb.	9934448	30209039	Heizgerät Compact 3020 HE/3kW kpl.	
34	9920164	4070120	Frostschutzmittel Gykol 1 Liter, Achtung: H302, H373	
35	9920193	4070121	Frostschutzmittel Gykol 4 Liter, Achtung: H302, H373	
36	9920248	4070123	Frostschutzmittel Gykol 25 Liter, Achtung: H302, H373	

TRUMA: Mover Smart A

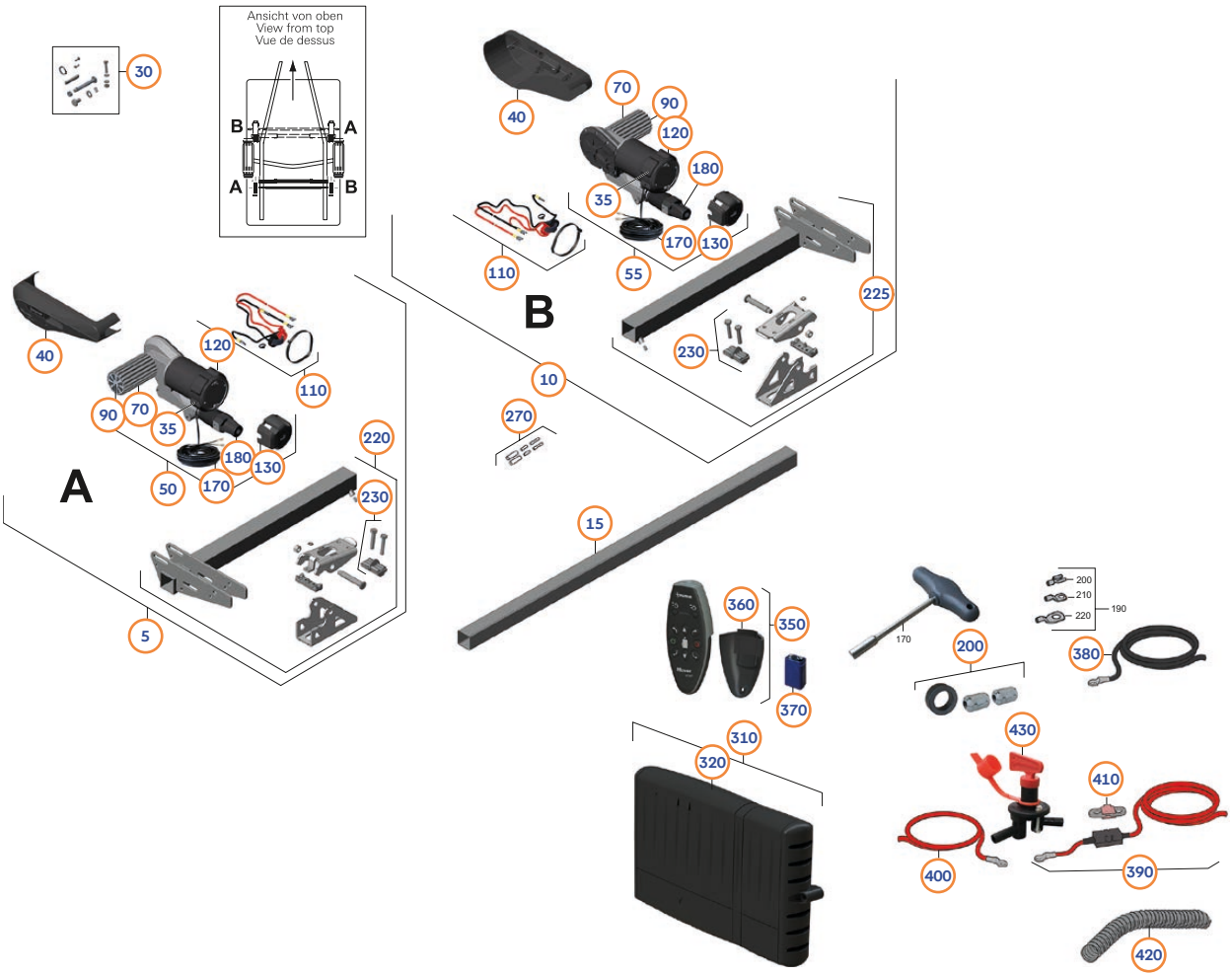

Pos.	Movera-Nr.	Hersteller-Nr.	Artikel-Bezeichnung
5	auf Anfrage	60040-00129	Antriebseinheit A, Mover smart A
10	auf Anfrage	60040-00130	Antriebseinheit B, Mover smart A
15	auf Anfrage	60031-00136	Verbindungsrohr SX
30	auf Anfrage	60040-00131	Kleinteileset Mover smart
35	9906246	60030-83900	Motorbürsten 4 St.
40	auf Anfrage	60040-00134	Abdeckungssatz Mover smart A
50	auf Anfrage	60040-00138	Motor/Getriebe A, Mover smart A
55	auf Anfrage	60040-00139	Motor/Getriebe B, Mover smart A
70	auf Anfrage	60040-00140	Rolle Mover smart kpl.
90	auf Anfrage	60040-00186	Rollendeckelsatz Mover smart, 2 St.
110	auf Anfrage	60040-00143	Motoranschlusskabel Set Mover smart A
130	auf Anfrage	60040-00145	Abdeckkappe Mover smart A
170	auf Anfrage	60040-00146	Kabel Spindeleinheit Mover smart A
180	auf Anfrage	60040-00147	Spindeleinheit Mover smart A
220	auf Anfrage	60040-00150	Trägerset A, Mover smart A
225	auf Anfrage	60040-00151	Trägerset B, Mover smart A
230	auf Anfrage	60030-99300	Druckstück kpl.
310	auf Anfrage	60040-00153	Steuerung Mover smart A
320	auf Anfrage	60040-00155	Gehäuse Steuerung Mover smart A kpl.
350	auf Anfrage	60040-00157	Fernbedienung Mover smart A
360	auf Anfrage	60040-00158	Batteriedeckel Mover smart
370	auf Anfrage	60010-07100	Batterie 9 V, Varta Industrial
380	auf Anfrage	60040-00159	Batteriekabel, schwarz 16 mm², 1,5 m
390	auf Anfrage	60040-00161	Batteriekabel, rot 16 mm²/Sicherung 1,5 m
400	auf Anfrage	60040-00160	Batteriekabel, rot 16 mm², 0,75 m
410	auf Anfrage	60040-00169	Streifensicherung 125 A
420	auf Anfrage	60010-54500	Wellrohr PP NW 19, schwarz, 2 m
430	auf Anfrage	60040-00162	Batterietrennschalter

TRUMA: Mover Smart M

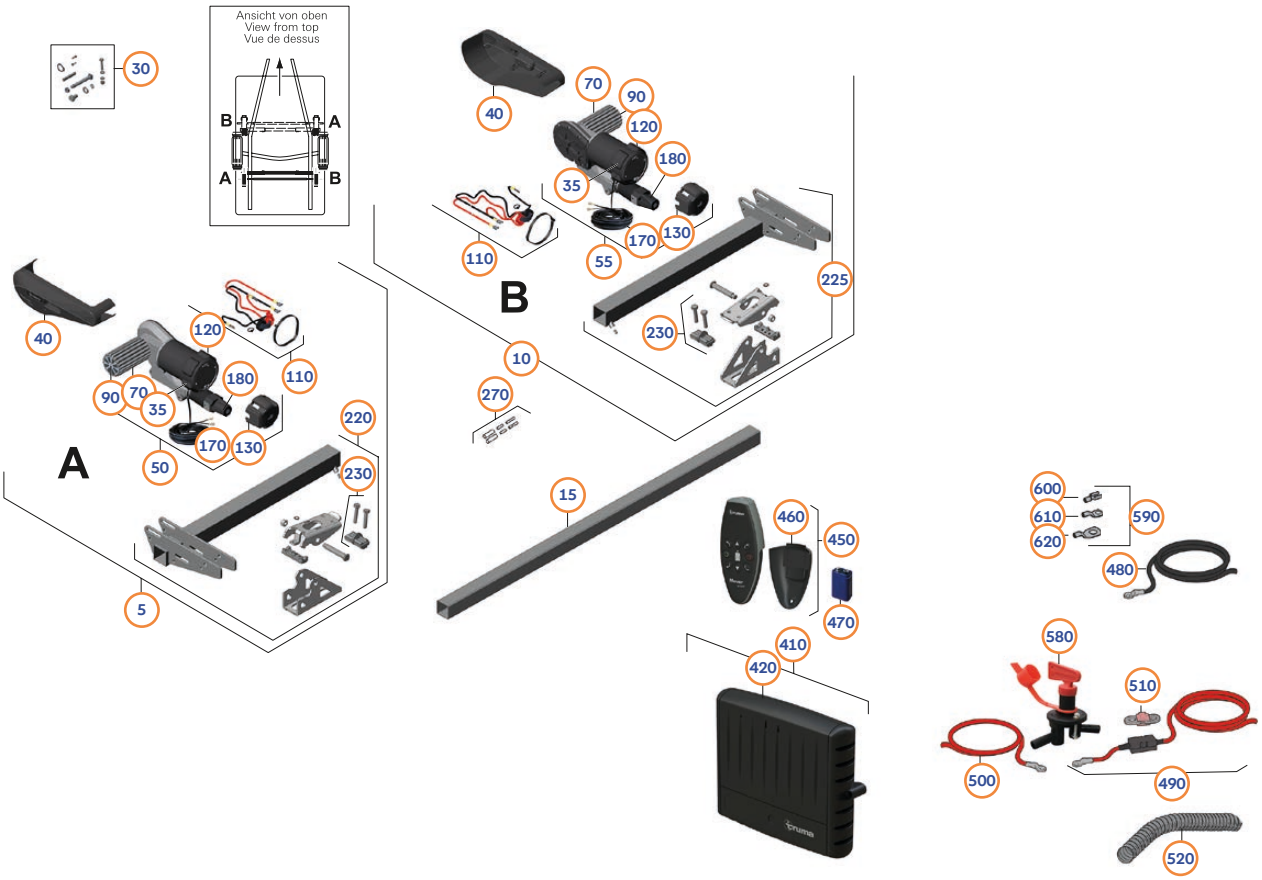

Pos.	Movera-Nr.	Hersteller-Nr.	Artikel-Bezeichnung
5	auf Anfrage	60040-00127	Antriebseinheit A, Mover smart M
10	auf Anfrage	60040-00128	Antriebseinheit B, Mover smart M
15	auf Anfrage	60031-00136	Verbindungsrohr SX
30	auf Anfrage	60040-00131	Kleinteileset Mover smart
35	auf Anfrage	60010-11700	Motorbürsten 2 St.
40	auf Anfrage	60040-00132	Abdeckungssatz Mover smart M
50	auf Anfrage	60040-00136	Motor/Getriebe A, Mover smart M
55	auf Anfrage	60040-00137	Motor/Getriebe B, Mover smart M
70	auf Anfrage	60040-00140	Rolle Mover smart kpl.
90	auf Anfrage	60040-00186	Rollendeckelsatz Mover smart, 2 St.
100	auf Anfrage	60040-00141	Rückholfeder Mover smart M, kpl.
110	auf Anfrage	60040-00142	Motoranschlusskabel Set Mover smart M
120	auf Anfrage	60030-86000	Abdeckkappe
220	auf Anfrage	60040-00148	Trägerset A, Mover smart M
225	auf Anfrage	60040-00149	Trägerset B, Mover smart M
230	auf Anfrage	60030-99300	Druckstück kpl.
315	auf Anfrage	60031-00139	Einseitenbedienung SX kpl.
350	auf Anfrage	60031-00189	Anschwenkhebel

Pos.	Movera-Nr.	Hersteller-Nr.	Artikel-Bezeichnung
410	auf Anfrage	60040-00152	Steuerung Mover smart M
420	auf Anfrage	60040-00154	Gehäuse Steuerung Mover smart M kpl.
450	auf Anfrage	60040-00156	Fernbedienung Mover smart M
460	auf Anfrage	60040-00158	Batteriedeckel Mover smart
470	auf Anfrage	60010-07100	Batterie 9 V, Varta Industrial
480	auf Anfrage	60040-00159	Batteriekabel, schwarz 16 mm², 1,5 m
490	auf Anfrage	60040-00161	Batteriekabel, rot 16 mm²/Sicherung 1,5 m
500	auf Anfrage	60040-00160	Batteriekabel, rot 16 mm², 0,75 m
510	auf Anfrage	60040-00169	Streifensicherung 125 A
520	auf Anfrage	60010-54500	Wellrohr PP NW 19, schwarz, 2 m
580	auf Anfrage	60040-00162	Batterietrennschalter
590	auf Anfrage	60040-00131	Kleinteileset Mover smart

TRUMA: Mover XT / XT L

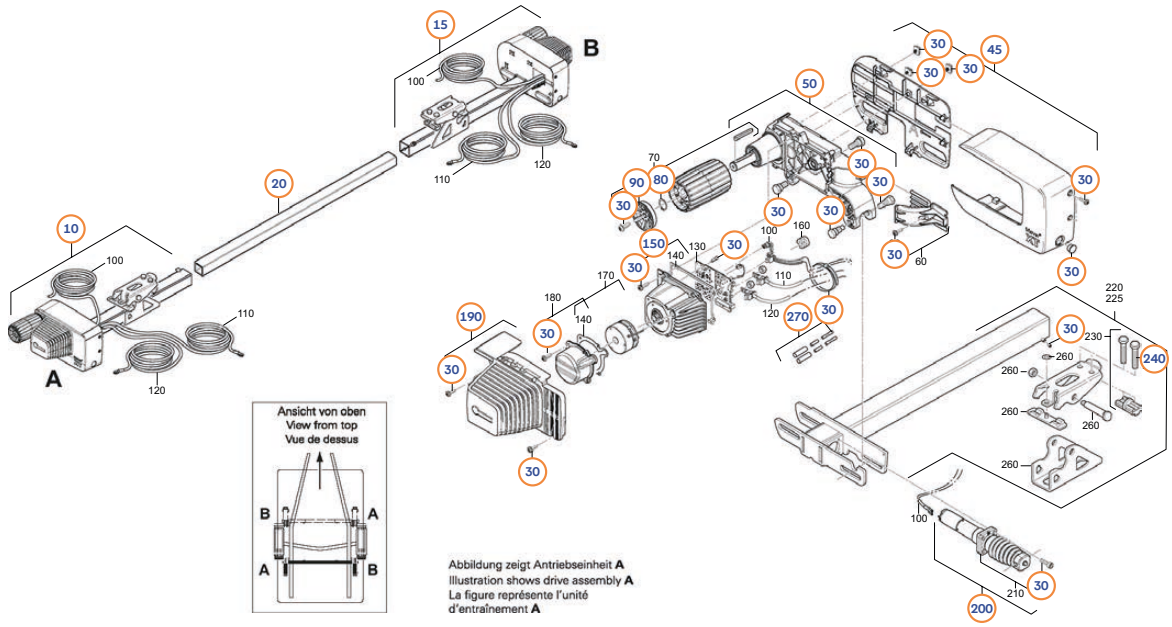

Pos.	Movera-Nr.	Hersteller-Nr.	Artikel-Bezeichnung
10	9922879	60020-55800	Antriebseinheit A
15	9927472	60020-55900	Antriebseinheit B
20	9923538	60020-12700	Verbindungsrohr
30	9919432	60020-50400	Befestigungssatz
45	9914437	60020-50900	Abdeckung A
50	9921668	60020-51000	Abdeckung B
80	9997070	60030-85600	Sicherungsring
90	9915983	60020-51500	Deckel
150	9936295	60020-00113	Motor
190	9914436	60020-52200	Motorabdeckung A
200	9918392	60020-52400	Spindeleinheit inkl. 4 Schrauben
240	9915054	60030-91500	Spannschraube
270	9917602	60020-54700	Reparatursatz

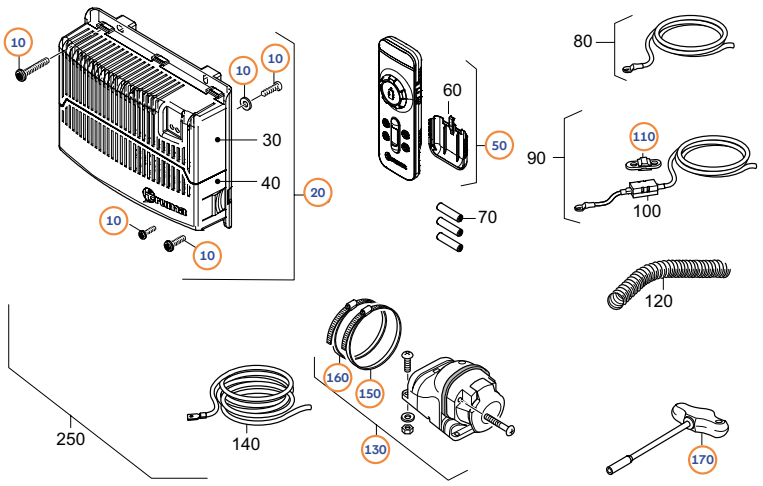

Pos.	Movera-Nr.	Hersteller-Nr.	Artikel-Bezeichnung
10	9919432	60020-50400	Befestigungssatz
20	9916587	60020-50000	Steuerung
50	9942375	60020-00070	Fernbedienung kpl.
110	9904149	60030-84800	Sicherung 150 A
130	9909942	60030-87500	Steckdose
150	9995549	10020-43800	Schlauchschelle 90-110
160	9954591	39010-61800	Schlauchschelle 70-90
170	9992880	60030-34800	Spezialschlüssel

TRUMA: Mover XT ab 08/2020

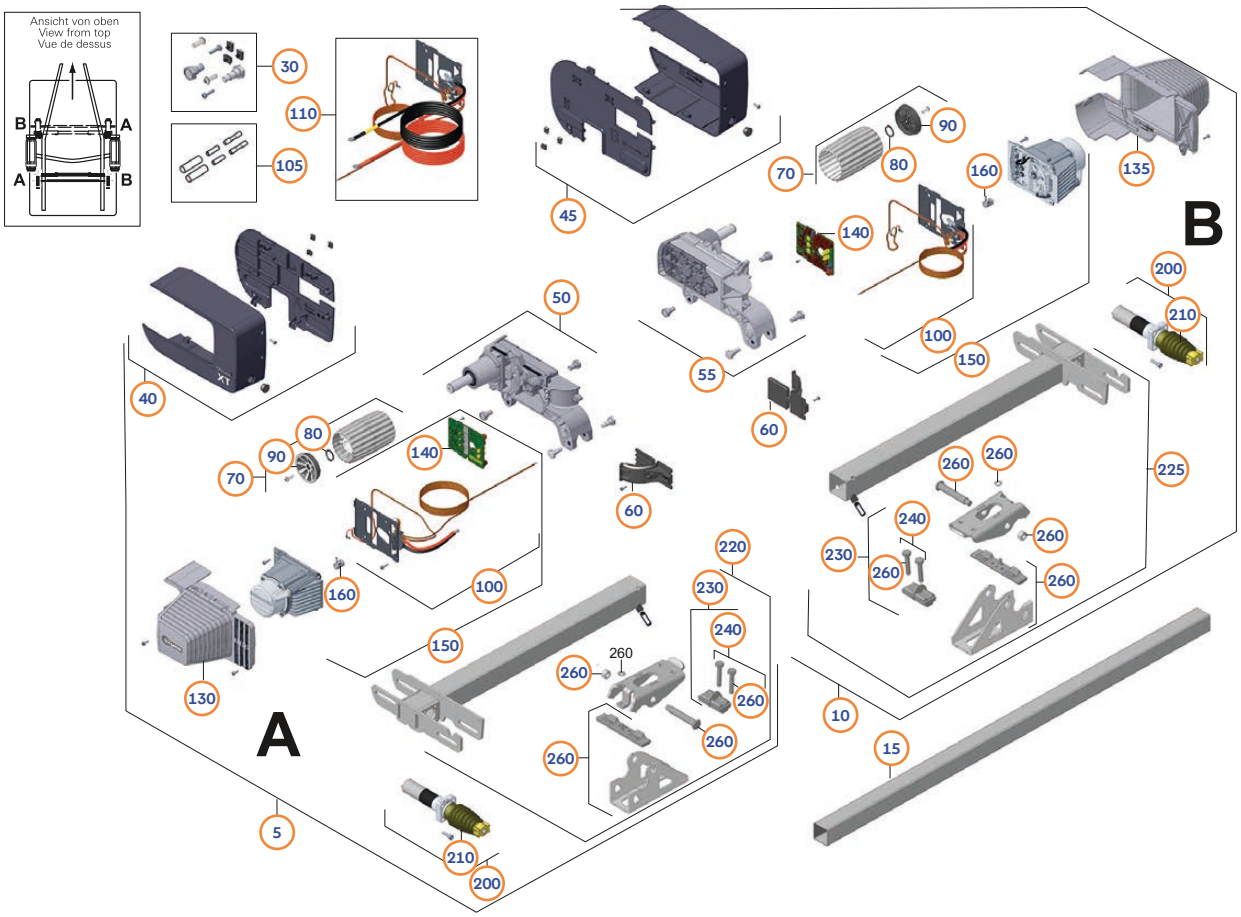

Pos.	Movera-Nr.	Hersteller-Nr.	Artikel-Bezeichnung
5	9922879	60020-55800	Antriebseinheit A, XT/XT2/XT4
10	9927472	60020-55900	Antriebseinheit B, XT/XT2/XT4
15	9923538	60020-12700	Verbindungsrohr, 1220 mm
30	9919432	60020-50400	Kleinteileset, XT/XT L/XT2/XT4
40	auf Anfrage	60020-50900	Abdeckung A, XT/XT L/XT2/XT4
45	9921668	60020-51000	Abdeckung B, XT/XT L/XT2/XT4
50	auf Anfrage	60020-51100	Getriebe A, XT/XT L/XT2/XT4
55	auf Anfrage	60020-51200	Getriebe B, XT/XT L/XT2/XT4
60	auf Anfrage	60020-51400	Kabelabdeckung, XT/XT L/XT2/XT4
70	auf Anfrage	60020-53100	Rolle XT/XT L/XT2/XT4
80	auf Anfrage	60030-85600	Sicherungsring
90	9915983	60020-51500	Rollendeckel XT/XT2/XT4/XT L
100	auf Anfrage	60020-00112	Reparaturset TIN-Bus Kabel
105	9917602	60020-54700	Reparaturset Motoranschluss-/TIN-Kabel
110	auf Anfrage	60020-00111	Kabelbaum XT/XT L/XT2/XT4
130	9914436	60020-52200	Motorabdeckung A, XT/XT L/XT2/XT4
135	9924445	60020-52300	Motorabdeckung B, XT/XT L/XT2/XT4
140	auf Anfrage	60020-00114	Motorelektronik XT/XT L/XT2/XT4
150	9936295	60020-00113	Motor, XT/XT L/XT2/XT4 kpl.
160	auf Anfrage	60020-54600	Wellenkupplung
200	9918392	60020-52400	Spindeleinheit, XT/XT L/XT2/XT4
210	auf Anfrage	60020-52500	Faltenbalg
220	9929402	60020-52600	Trägerset A, XT/XT2/XT4
225	auf Anfrage	60020-52800	Trägerset B, XT/XT2/XT4
230	auf Anfrage	60030-99300	Druckstück kpl.
240	auf Anfrage	60030-91500	6kt-Schr DIN 933 M10x50-8.8-A2K-SW17-S
260	9923276	60020-55100	Reparaturset Befestigung XT

TRUMA: Mover XT2

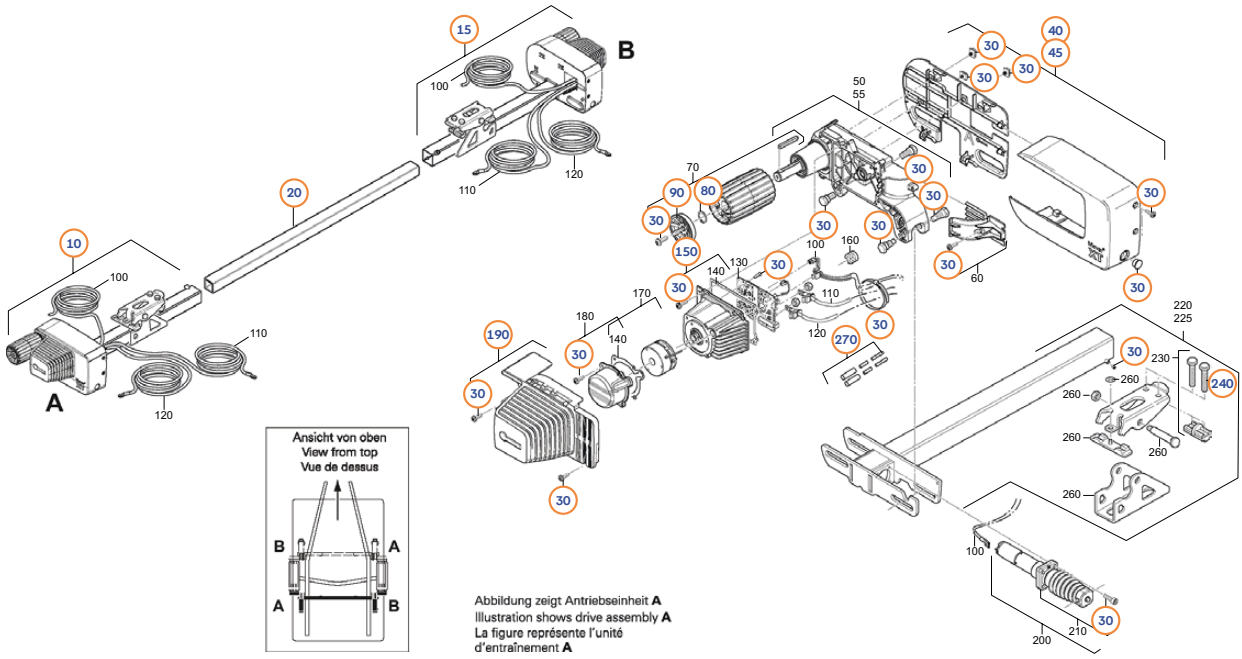

Pos.	Movera-Nr.	Hersteller-Nr.	Artikel-Bezeichnung
10	9922879	60020-55800	Antriebseinheit A
15	9927472	60020-55900	Antriebseinheit B
20	9923538	60020-12700	Verbindungsrohr 1220 mm
30	9919432	60020-50400	Befestigungsset
40	9914437	60020-50900	Abdeckung A
45	9921668	60020-51000	Abdeckung B
80	9997070	60030-85600	Sicherungsring
90	9915983	60200-51500	Deckel
150	9936295	60020-00113	Motor
190	9914436	60020-52200	Motorabdeckung A
240	9915054	60030-91500	Spannschraube
270	9917602	60020-54700	Reparatursatz

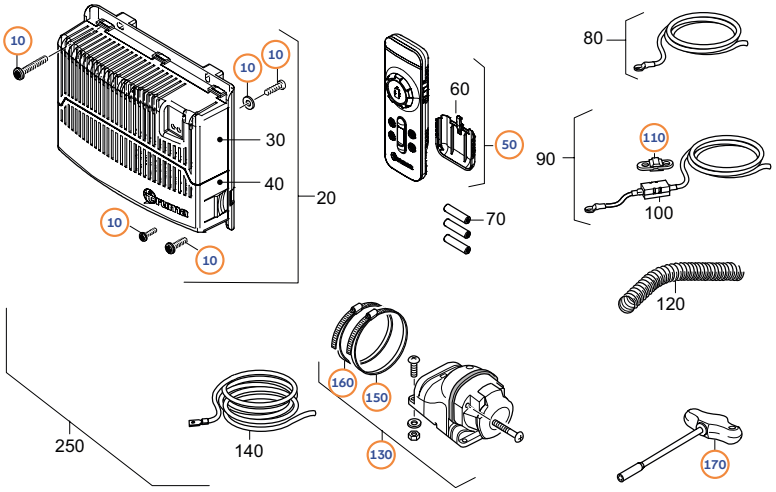

Pos.	Movera-Nr.	Hersteller-Nr.	Artikel-Bezeichnung
10	9919432	60020-50400	Befestigungsset
50	9942375	60020-50600	Fernbedienung
110	9904149	60030-84800	Sicherung 150 A
130	9909942	60030-87500	Steckdose
150	9995549	10020-43800	Schlauchschelle 90-110
160	9954591	39010-61800	Schlauchschelle 70-90
170	9992880	60030-34800	Spezialschlüssel

TRUMA: Mover XT4

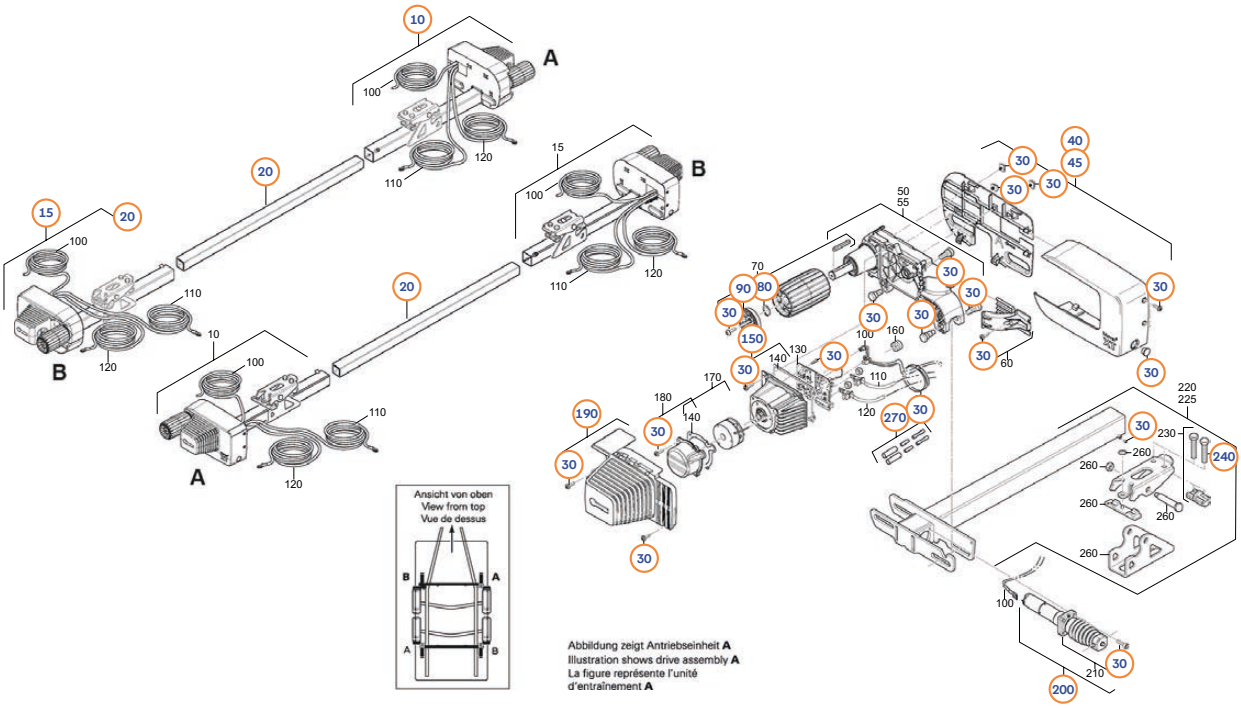

Pos.	Movera-Nr.	Hersteller-Nr.	Artikel-Bezeichnung
10	9922879	60020-55800	Antriebseinheit A
15	9927472	60020-55900	Antriebseinheit B
20	9923538	60020-12700	Verbindungsrohr 1220 mm
30	9919432	60020-50400	Befestigungsset
40	9914437	60020-50900	Abdeckung A
45	9921668	60020-51000	Abdeckung B
80	9997070	60030-85600	Sicherungsring
90	9915983	60020-51500	Deckel
150	9936295	60020-00113	Motor
190	9914436	60020-52200	Motorabdeckung A
200	9918392	60020-52400	Spindeleinheit inkl. 4 Schrauben
240	9915054	60030-91500	Spannschraube
270	9917602	60020-54700	Reparatursatz

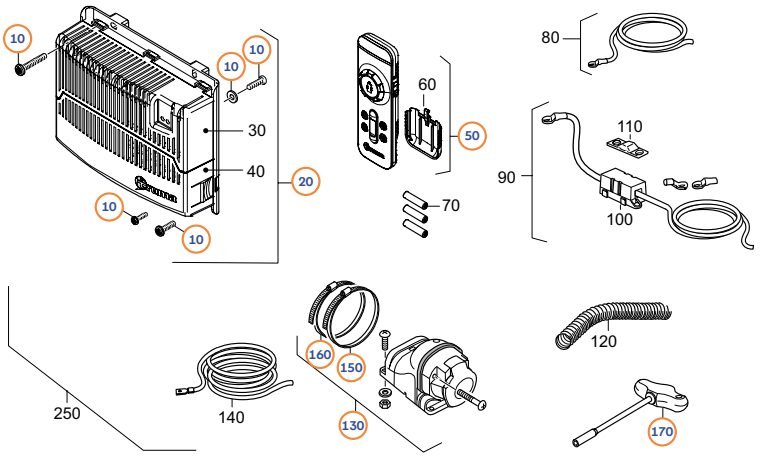

Pos.	Movera-Nr.	Hersteller-Nr.	Artikel-Bezeichnung
10	9919432	60020-50400	Befestigungsset
20	9919427	60020-54400	Steuerung
50	9942375	60020-50600	Fernbedienung
o. Abb.	9906826	60010-05000	Batterie-Trennschalter
130	9909942	60030-87500	Steckdose komplett
150	9995549	10020-43800	Schlauchschelle 90-110
160	9954591	39010-61800	Schlauchschelle 70-90
170	9992880	60030-34800	Spezialschlüssel

TRUMA: Mover SR bis 08/2011

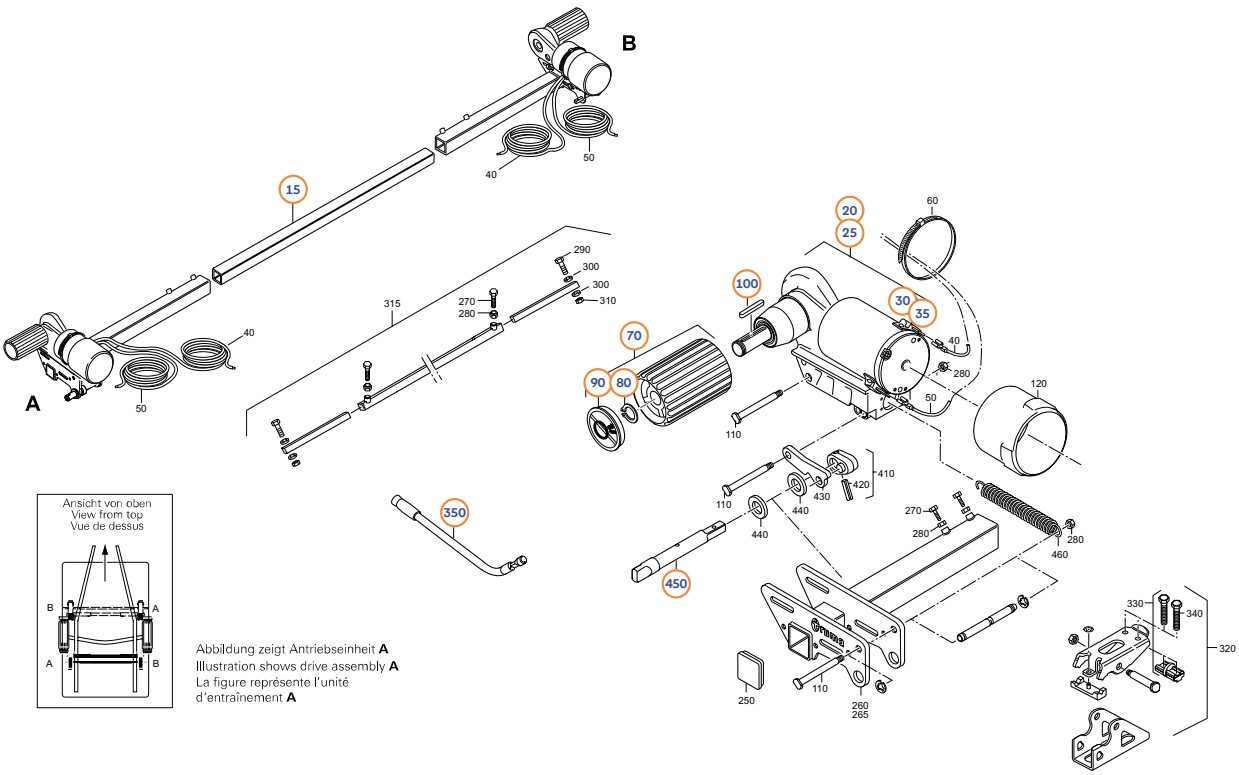

Pos.	Movera-Nr.	Hersteller-Nr.	Artikel-Bezeichnung
15	9996673	60030-12000	Verbindungsrohr 145 cm
20	9911395	60030-82600	Getriebeeinheit A
25	9998241	60030-82700	Getriebeeinheit B
30	9915898	60030-30400	Bürstenschieber (VE 2 Stück)
35	9957279	60010-11700	Motorbürsten (VE 2 Stück)
70	9992239	60030-34100	Rolle komplett
80	9997070	60030-85600	Sicherungsring
90	9992617	60030-34700	Deckel
100	9995795	60030-12900	Passfeder
350	9997645	60030-04600	Anschwenkhebel
450	9902366	60030-54200	Anschwenkwelle ab 02/10

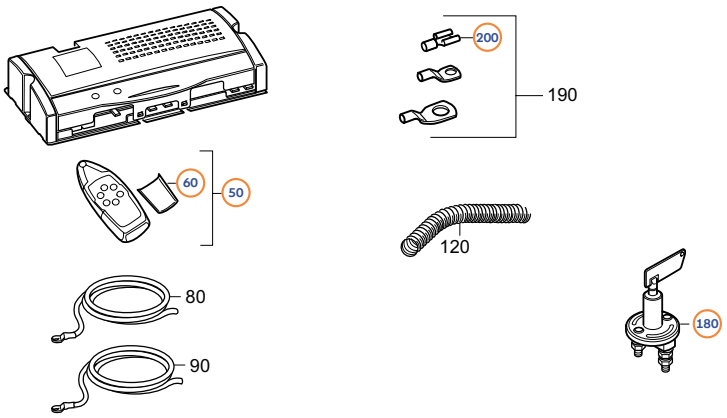

Pos.	Movera-Nr.	Hersteller-Nr.	Artikel-Bezeichnung
20	9998410	60030-37000	Gehäusedeckel
50	9995649	60030-31800	Fernbedienung
60	9995133	60030-34900	Batteriedeckel
180	9906826	60010-05000	Batterie-Trennschalter
200	9997628	60010-05100	Flachsteckhülse 9,5 mm

TRUMA: Mover SR ab 09/2011

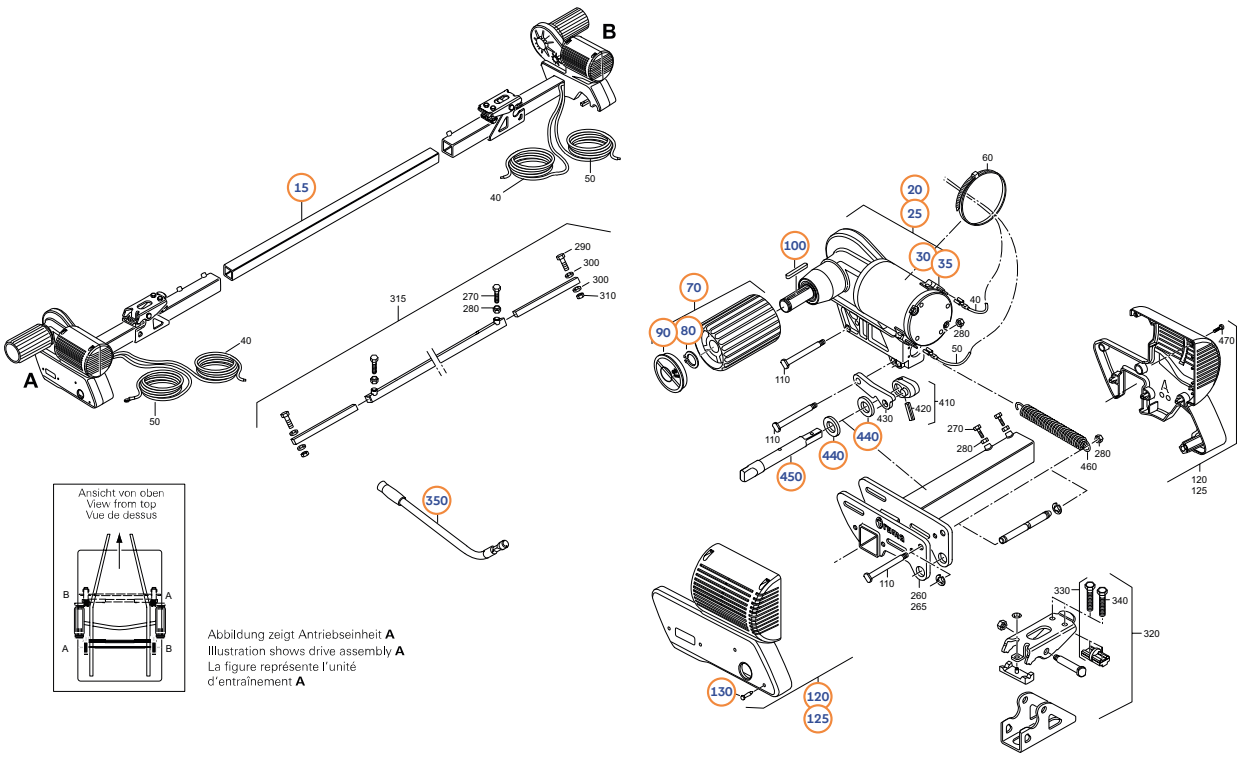

Pos.	Movera-Nr.	Hersteller-Nr.	Artikel-Bezeichnung
15	9996673	60030-12000	Verbindungsrohr 145 cm
20	9911395	60030-82600	Getriebeeinheit A
25	9998241	60030-82700	Getriebeeinheit B
30	9915898	60030-30400	Bürstenschieber (VE 2 Stück)
35	9957279	60010-11700	Motorbürsten (VE 2 Stück)
70	9992239	60030-34100	Rolle komplett
80	9997070	60030-85600	Sicherungsring
90	9992617	60030-34700	Deckel
100	9995795	60030-12900	Passfeder
120	9906808	60030-89400	Abdeckungssatz A
125	9906809	60030-89700	Abdeckungssatz B
130	9907379	60030-86900	Spreiznieten (VE 8 Stück)
350	9997645	60030-04600	Anschwenkhebel
440	9995918	60030-13800	Distanzscheibe
450	9902366	60030-54200	Anschwenkwelle ab 02/10

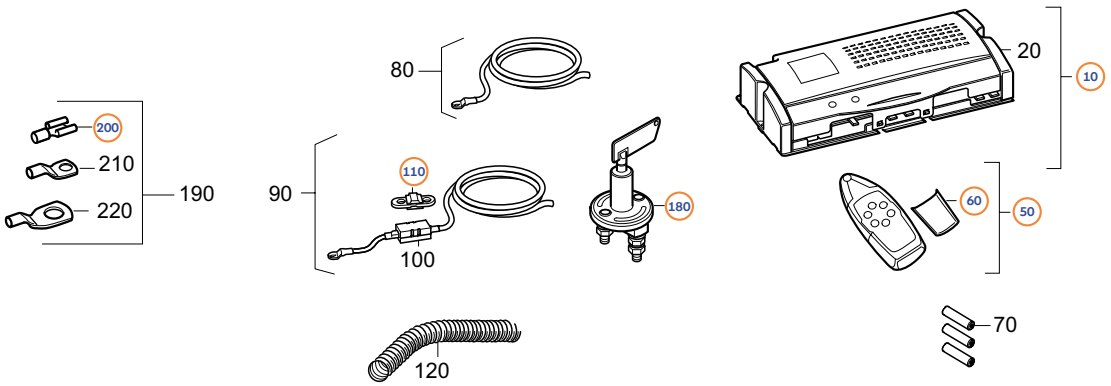

Pos.	Movera-Nr.	Hersteller-Nr.	Artikel-Bezeichnung
10	9916429	60030-89500	Steuerung
20	9998410	60030-37000	Gehäusedeckel
50	9995649	60030-31800	Fernbedienung
60	9995133	60030-34900	Batteriedeckel
110	9904149	60030-84800	Sicherung 150 A
180	9906826	60010-05000	Batterie-Trennschalter
200	9997628	60010-05100	Flachsteckhülse 9,5 mm

TRUMA: Mover SE R

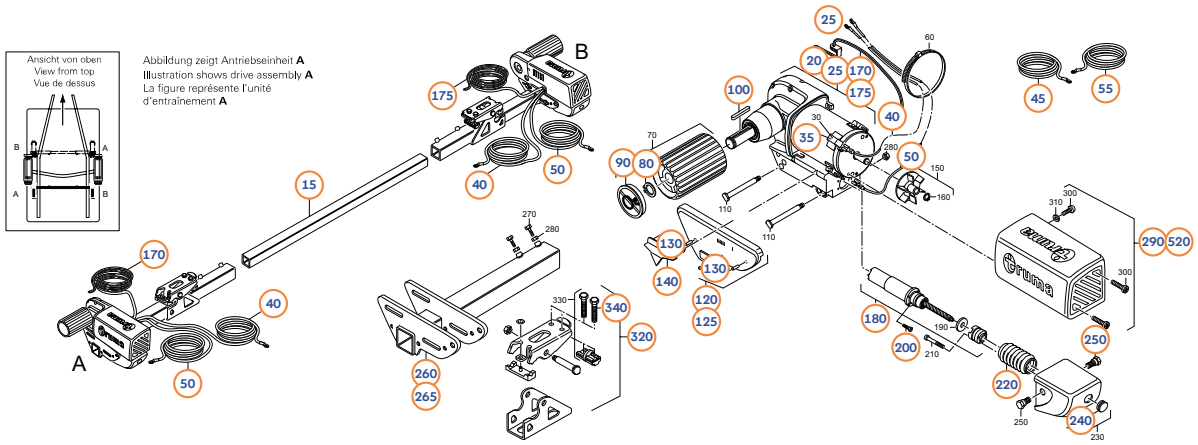

Pos.	Movera-Nr.	Hersteller-Nr.	Artikel-Bezeichnung
15	9996673	60030-12000	Verbindungsrohr 145 cm
20	9903379	60030-82800	Getriebeeinheit A
25	9999798	60030-82900	Getriebeeinheit B
35	9906246	60030-83900	Motorbürsten (VE 4 Stück)
40	9911857	60030-75800	Motoranschlusskabel schwarz, 6 m
45	9903365	60030-77700	Motoranschlusskabel schwarz, 4 m
50	9911843	60030-75900	Motoranschlusskabel rot, 6 m
55	9903366	60030-77800	Motoranschlusskabel rot, 4 m
80	9997070	60030-85600	Sicherungsring
90	9992617	60030-34700	Deckel
100	9995795	60030-12900	Passfeder
120	9997395	60030-84000	Abdeckplatte A
125	9998908	60030-84100	Abdeckplatte B
130	9907379	60030-86900	Spreiznieten (VE 8 Stück)
140	9995825	60030-34400	Positionsanzeiger
170	9903367	60030-03700	Kabel Anschwenkmotor A, 6 m
175	9903368	60030-03800	Kabel Anschwenkmotor B, 6 m
180	9999703	60030-33600	Spindeleinheit
200	9996023	10010-11500	Schraube M4 x 12 mm
220	9998248	60030-23400	Faltenbalg
240	9994841	60030-34600	Stopfen
250	9910556	60030-23500	Halteschraube
260	9996245	60030-86400	Befestigungsrohr A
265	9999799	60030-86500	Befestigungsrohr B
290	9909138	60030-83200	Motorabdeckung
320	9912701	60030-98100	Befestigung komplett ab 05/2012
340	9915054	60030-91500	Spannschraube M10 ab 05/2012

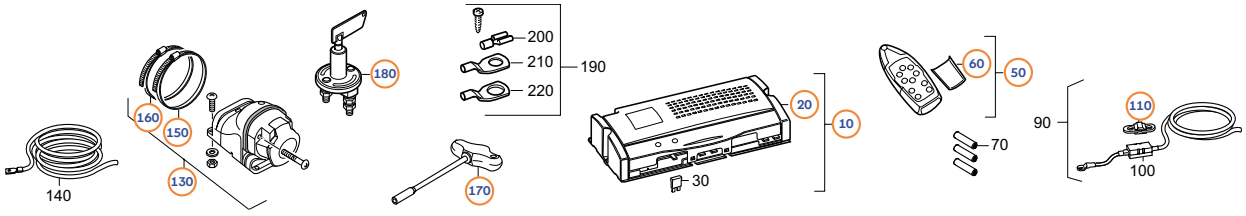

Pos.	Movera-Nr.	Hersteller-Nr.	Artikel-Bezeichnung
10	9997476	60030-83500	Steuerung
20	9995622	60030-85900	Gehäusedeckel
50	9992241	60030-31600	Fernbedienung
60	9995133	60030-34900	Batteriedeckel
110	9904149	60030-84800	Sicherung 150 A
130	9909942	60030-87500	Steckdose
150	9995549	10020-43800	Schlauchschelle 90-110
160	9954591	39010-61800	Schlauchschelle 70-90
170	9992880	60030-34800	Spezialschlüssel
180	9906826	60010-05000	Batterie-Trennschalter

TRUMA: Mover TE R

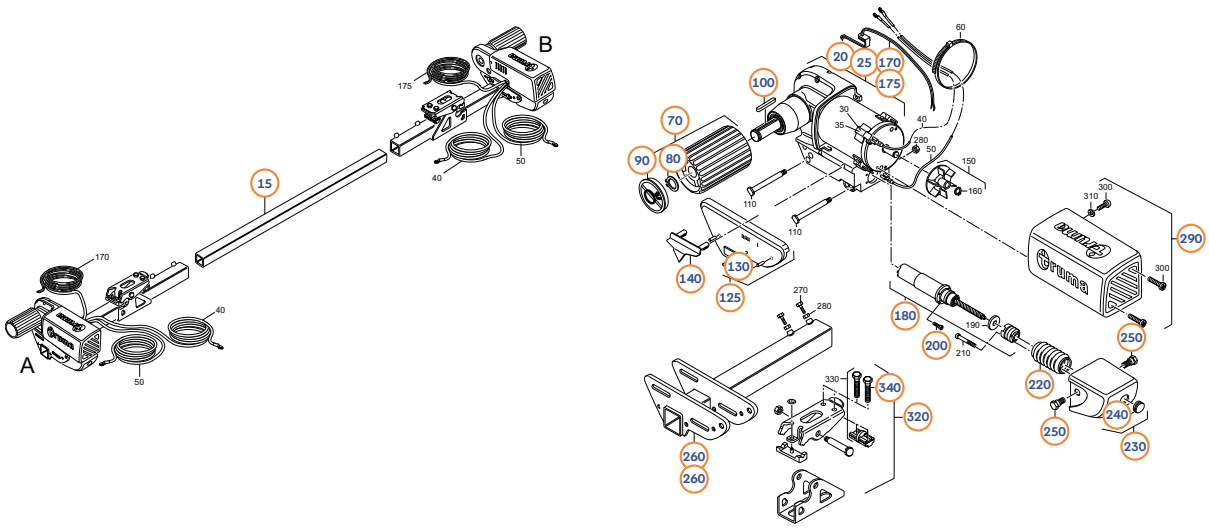

Pos.	Movera-Nr.	Hersteller-Nr.	Artikel-Bezeichnung
15	9996673	60030-12000	Verbindungsrohr 145 cm
20	9903379	60030-82800	Getriebeeinheit A inkl. Motor
25	9999798	60030-82900	Getriebeeinheit B inkl. Motor
70	9992239	60030-34100	Rolle komplett
80	9997070	60030-85600	Sicherungsring
90	9992617	60030-34700	Deckel bedruckt
100	9995795	60030-12900	Passfeder
125	9903977	60030-84300	Abdeckplatte B
130	9907379	60030-86900	Spreiznieten (VE 8 Stück)
140	9995825	60030-33500	Positionsanzeiger
170	9903367	60030-03700	Kabel Anschwenkmotor A, 6 m
175	9903368	60030-03800	Kabel Anschwenkmotor B, 6 m
180	9999703	60030-33600	Spindeleinheit komplett
200	9996023	10010-11500	Schraube M4 x 12 mm
220	9998248	60030-23400	Faltenbalg
230	9919458	60030-33500	Spindelaufnahme
240	9994841	60030-34600	Stopfen
250	9910556	60030-23500	Befestigungsschraube
260	9996245	60030-86400	Befestigungsrohr A
265	9999799	60030-86500	Befestigungsrohr B
290	9909138	60030-83200	Motorabdeckung
320	9912701	60030-98100	Befestigung komplett 05/2012
340	9915054	60030-95000	Spannschraube M10 ab 05/2012

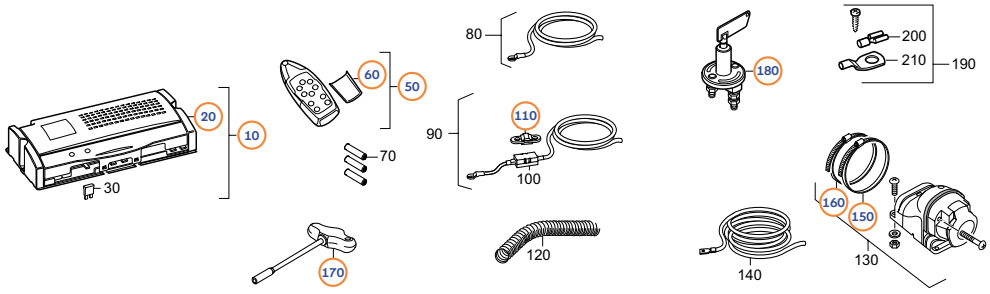

Pos.	Movera-Nr.	Hersteller-Nr.	Artikel-Bezeichnung
10	9902999	60030-83700	Steuerung
20	9995622	60030-85900	Gehäusedeckel
50	9992238	60030-31700	Fernbedienung
60	9995133	60030-34900	Batteriedeckel
110	9904149	60030-84800	Sicherung 150 A
150	9995549	10020-43800	Schlauchschelle 90-110
160	9954591	39010-61800	Schlauchschelle 70-90
170	9992880	60030-34800	Spezialschlüssel
180	9906826	60010-05000	Batterie Trennschalter

TRUMA: Mover TE R 4

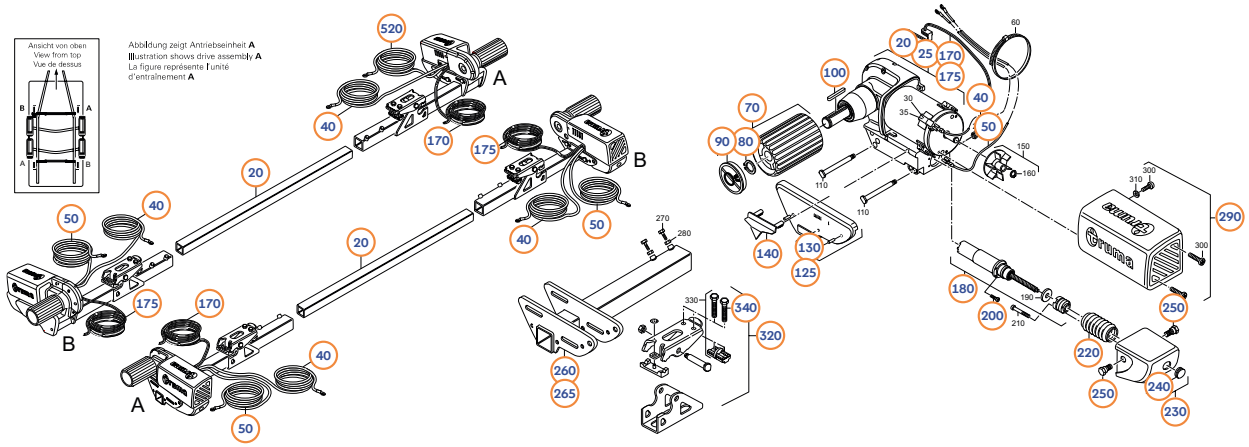

Pos.	Movera-Nr.	Hersteller-Nr.	Artikel-Bezeichnung
15	9996673	60030-12000	Verbindungsrohr 145 cm
20	9903379	60030-82800	Getriebeeinheit A
25	9999798	60030-82900	Getriebeeinheit B
35	9906246	60030-83900	Motorbürsten (VE 4 Stück)
40	9911857	60030-75800	Motoranschlusskabel schwarz, 6 m
50	9911843	60030-75900	Motoranschlusskabel rot, 6 m
70	9992239	60030-34100	Rolle komplett
80	9997070	60030-85600	Sicherungsring
90	9992617	60030-34700	Deckel
100	9995795	60030-12900	Passfeder
125	9905848	60030-99200	Abdeckplatte B
130	9907379	60030-86900	Spreiznieten
140	9995825	60030-34400	Positionsanzeiger
170	9903367	60030-03700	Kabel Anschwenkmotor A, 6 m
175	9903368	60030-03800	Kabel Anschwenkmotor B, 6 m
180	9999703	60030-33600	Spindeleinheit komplett
200	9996023	10010-11500	Schraube M4 x 12 mm
220	9998248	60030-23400	Faltenbalg
230	9919458	60030-33500	Spindelaufnahme
240	9994841	60030-34600	Stopfen
250	9910556	60030-23500	Befestigungsschraube
260	9996245	60030-86400	Befestigungsrohr A
265	9999799	60030-86500	Befestigungsrohr B
290	9909138	60030-83200	Motorabdeckung
320	9912701	60030-98100	Befestigung komplett
340	9915054	60030-91500	Motorabdeckung

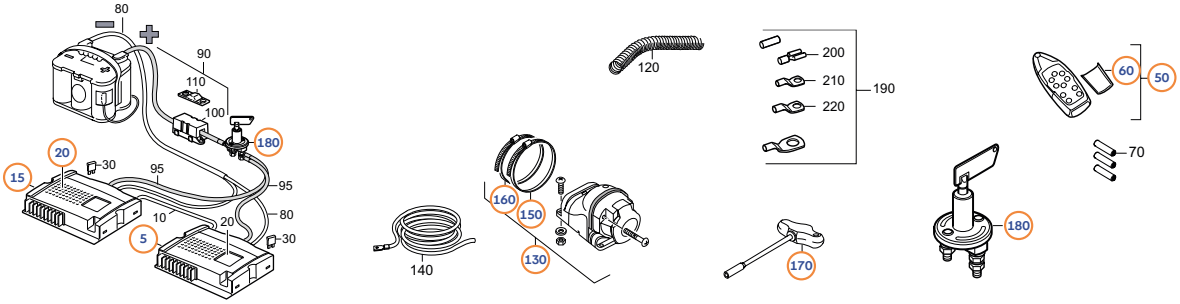

Pos.	Movera-Nr.	Hersteller-Nr.	Artikel-Bezeichnung
5	9907575	60030-98300	Steuerung Master
15	9911842	60030-98600	Steuerung Slave
20	9995622	60030-85900	Gehäusedeckel
50	9992238	60030-31700	Fernbedienung
60	9995133	60030-34900	Batteriedeckel
130	9909942	60030-87500	Steckdose komplett
150	9995549	10020-43800	Schlauchschelle 90-110
160	9954591	39010-61800	Schlauchschelle 70-90
170	9992880	60030-34800	Spezialschlüssel
180	9906826	60010-05000	Batterie-Trennschalter

TRUMA: Rangierhilfe Go2 RH1 bis 06/2017

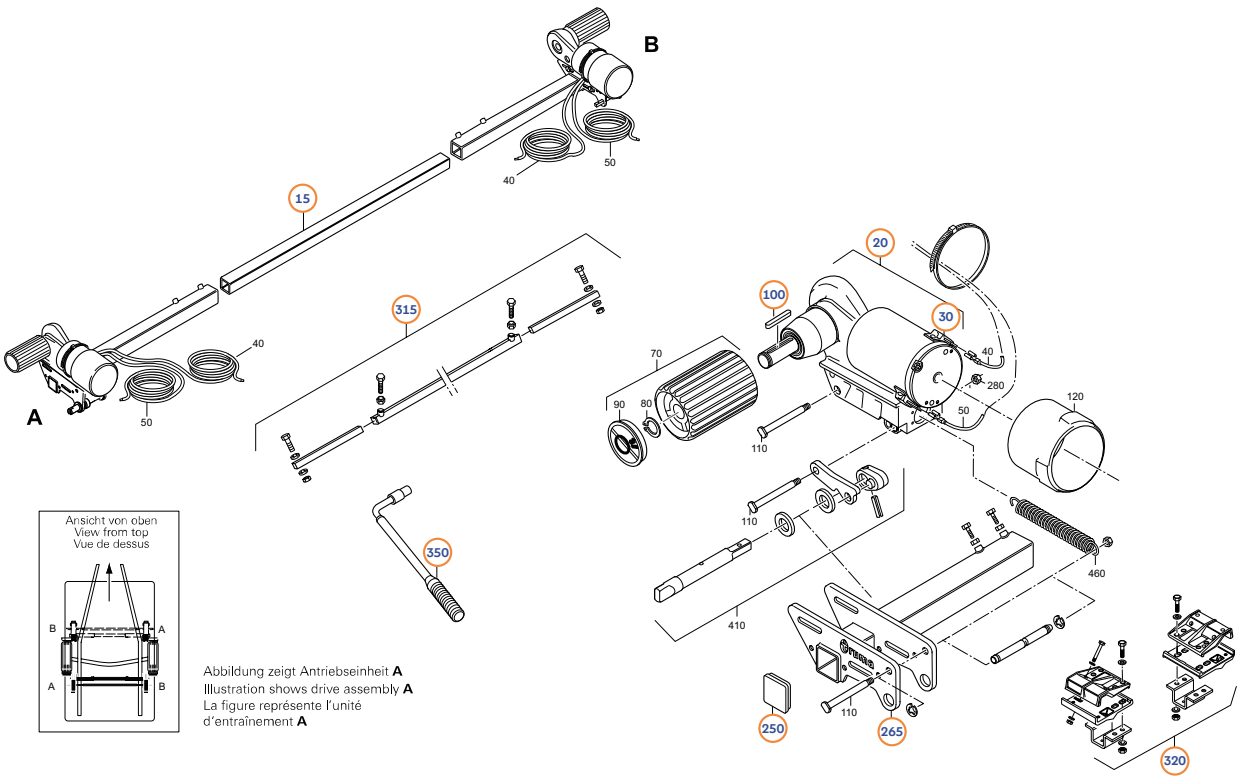

Abbildung zeigt Antriebseinheit **A**
Illustration shows drive assembly **A**
La figure représente l'unité d'entraînement **A**

Pos.	Movera-Nr.	Hersteller-Nr.	Artikel-Bezeichnung
15	9996673	60030-12000	Verbindungsrohr 145 cm
20	9915137	60030-87300	Getriebeeinheit A
30	9922252	60030-87400	Getriebeeinheit B
100	9995795	60030-12900	Passfeder
250	9910819	60030-88100	Endkappe
265	9912367	60030-88000	Befestigungsrohr B
315	9907313	60030-87200	Einseitenbedienung komplett
320	9997945	60030-35000	Befestigungssatz rechts und links
350	9917537	60030-56800	Anschwenkhebel

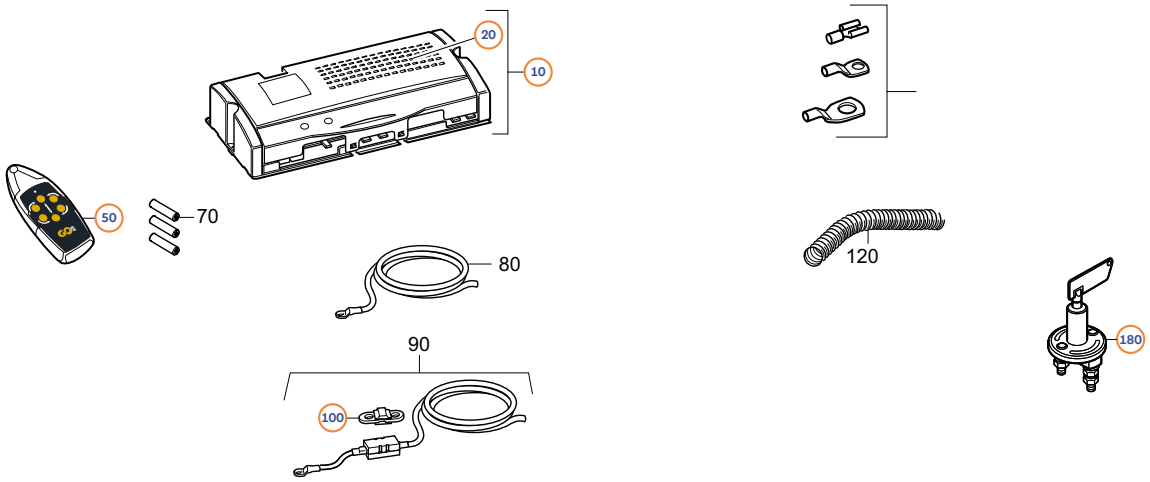

Pos.	Movera-Nr.	Hersteller-Nr.	Artikel-Bezeichnung
10	9904404	60030-86800	Steuerung
20	9918535	60030-87000	Gehäusedeckel
50	9906568	60030-87100	Fernbedienung alte Version (9985230)
50	9942349	60031-00149	Fernbedienung neue Version (9941147)
100	9904149	60030-84800	Sicherung 150 A
180	9906826	60010-05000	Batterie-Trennschalter

TRUMA: Rangierhilfe Go2 RH2 ab 07/2017

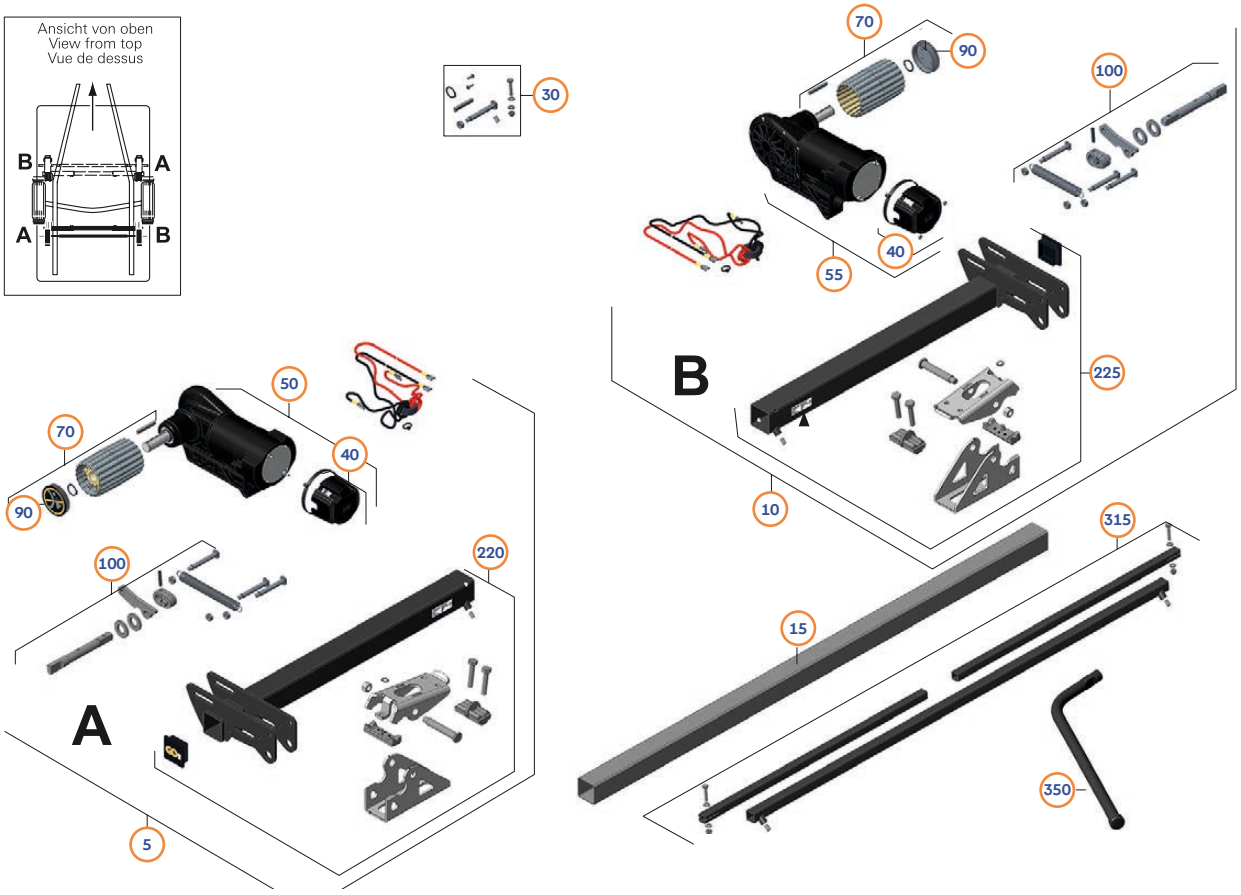

Pos.	Movera-Nr.	Hersteller-Nr.	Artikel-Bezeichnung
5	auf Anfrage	60031-00173	Antriebseinheit A, Go2
10	9934407	60031-00174	Antriebseinheit B, Go2
15	auf Anfrage	60031-00183	Verbindungsrohr Go2
30	auf Anfrage	60031-00141	Kleinteileset Go2
40	9929825	60031-00176	Abdeckkappe Go2
50	auf Anfrage	60031-00181	Motor/Getriebe A, Go2
55	auf Anfrage	60031-00182	Motor/Getriebe B, Go2
70	auf Anfrage	60031-00158	Rolle Go2 kpl.
90	auf Anfrage	60031-00160	Rollendeckelsatz Go2, 2 St.
100	auf Anfrage	60031-00175	Anschwenkset Go2
220	auf Anfrage	60031-00177	Trägerset A, Go2
225	auf Anfrage	60031-00178	Trägerset B, Go2
315	9933666	60031-00171	Einseitenbedienung Go2 kpl.
350	9929585	60031-00180	Anschwenkhebel Go2

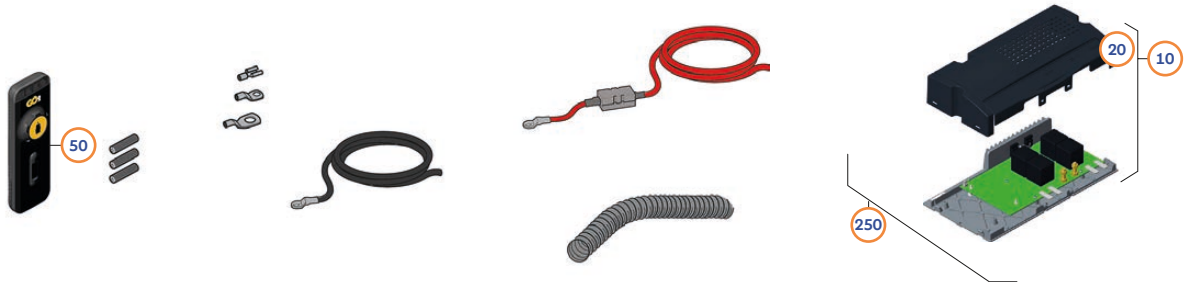

Pos.	Movera-Nr.	Hersteller-Nr.	Artikel-Bezeichnung
10	9927276	60031-00145	Steuerung Go2, anthrazitgrau
20	auf Anfrage	60031-00147	Gehäusedeckel Go2, anthrazitgrau
50	9942349	60031-00149	Fernbedienung Go2
250	auf Anfrage	60031-00172	Beipackkarton Go2

TRUMA: Rangiersyteme – Anbau

Mover XT, XT2, XT4

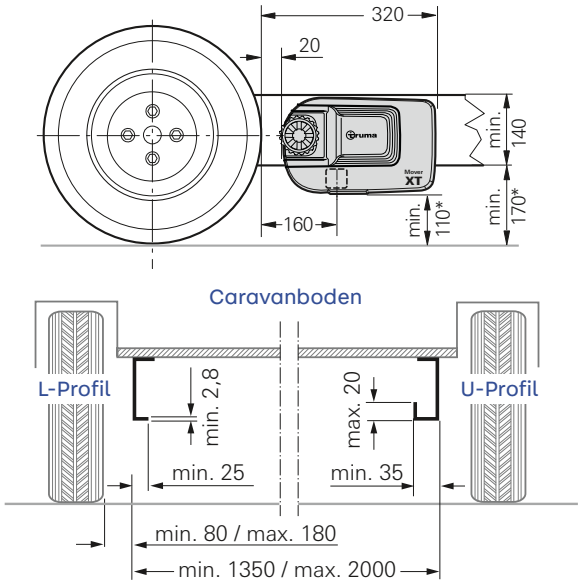

Mover XT L

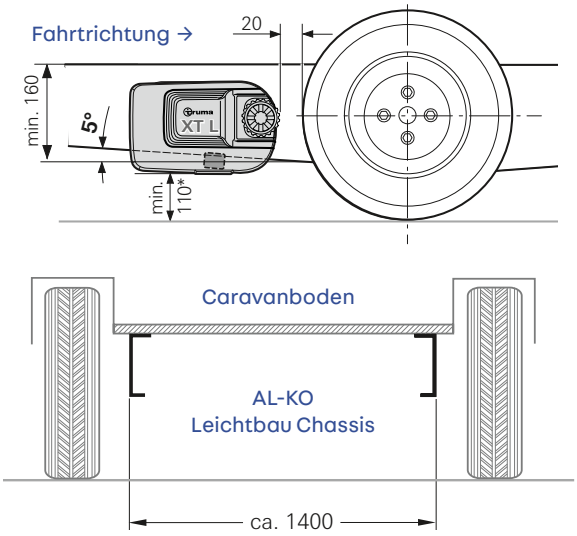

Mover SX und Mover smart

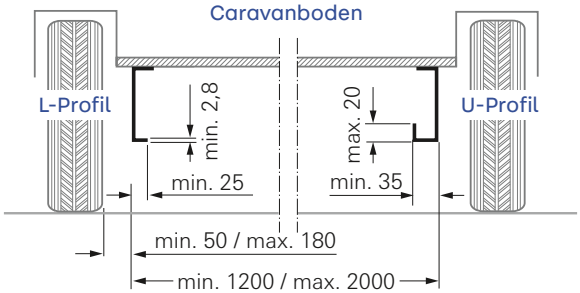

Mover SX

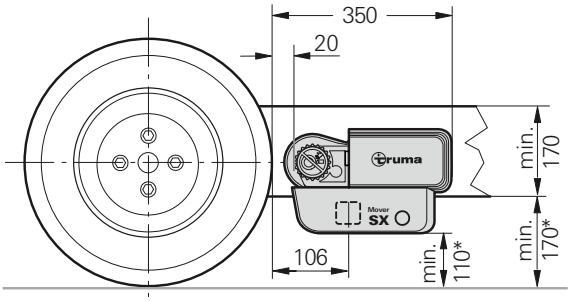

Mover smart A

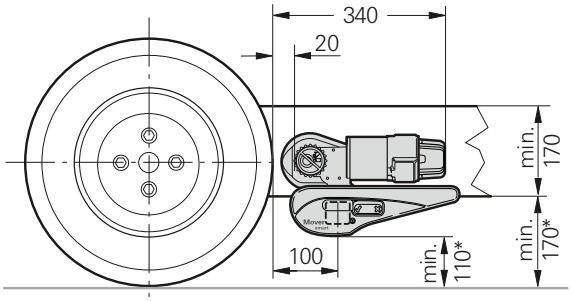

Mover smart M

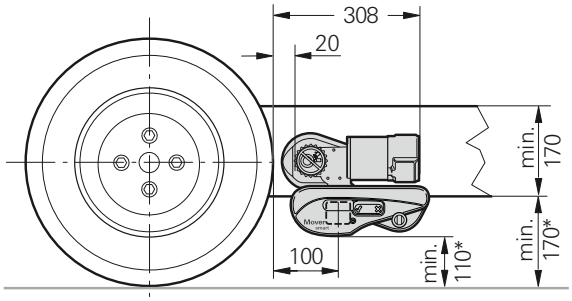

TRUMA: Rangiersyteme – Anbau

1

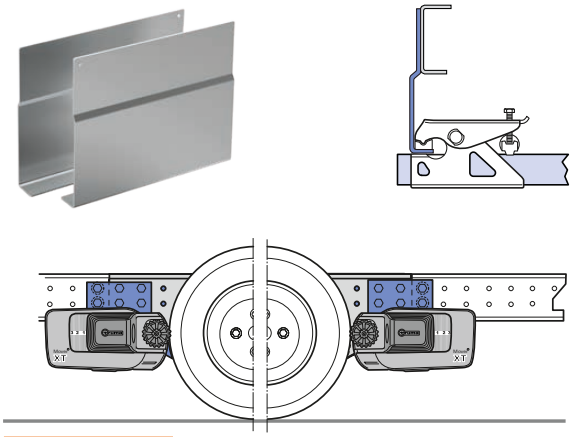

AL-KO Vario IV
Adaptersatz AL-KO M

Bei Einbau hinter der Achse kein Adapter nötig

2

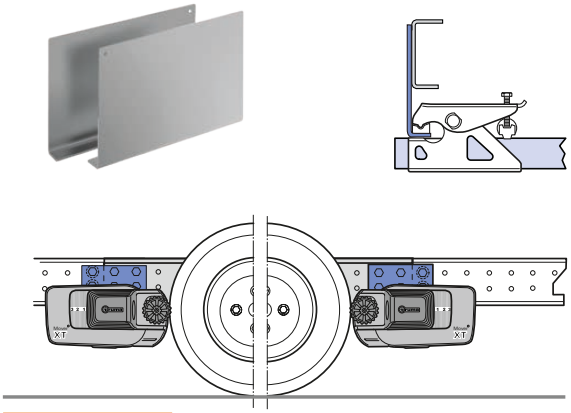

AL-KO Vario IV
Adaptersatz AL-KO M kurz

Bei Einbau hinter der Achse kein Adapter nötig

3

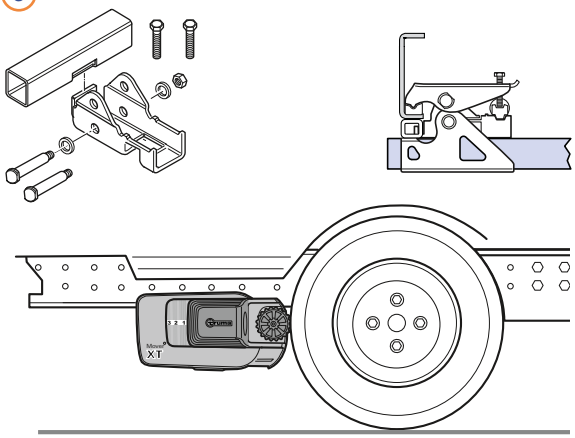

Distanzsatz 30 mm

4

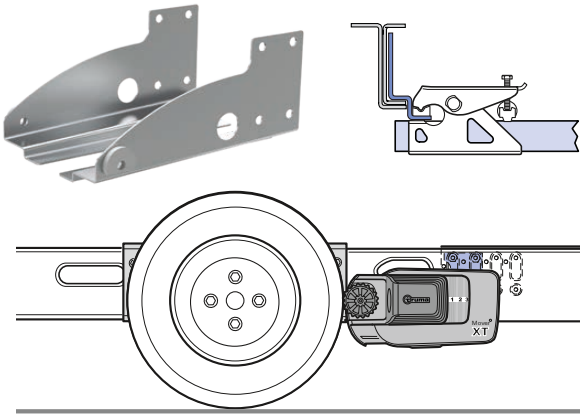

AL-KO Vario IV und M
mit Achsverschiebung

Montage hinter der Achse kein Zubehör nötig

5

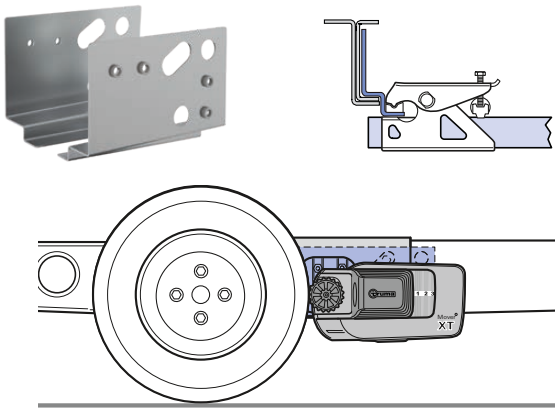

AL-KO Vario IV und M kurz bis 1900 kg
mit kpl. zus.geschobenem Rahmen

Montage hinter der Achse kein Zubehör nötig

6

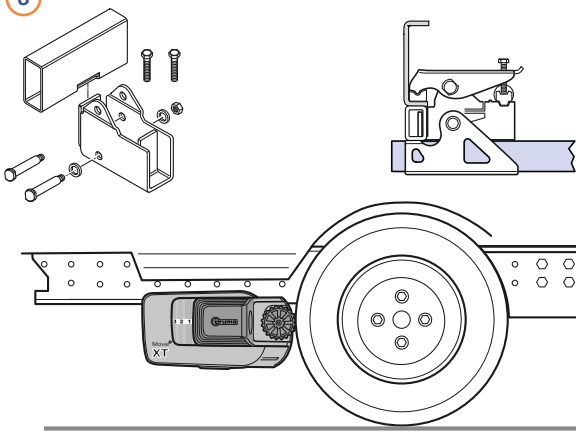

Distanzsatz 60 mm

Fahrzeugtechnik

TRUMA: Rangiersyteme – Anbau

7

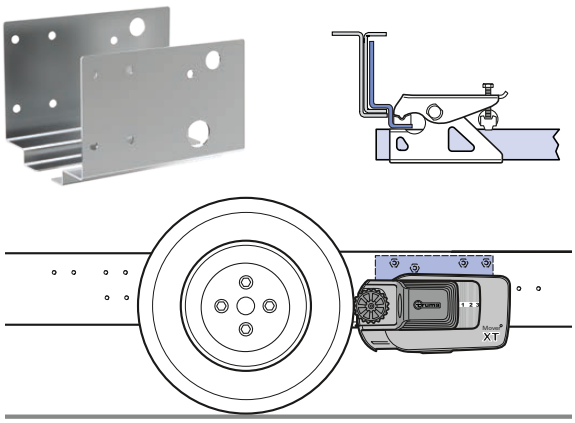

AL-KO M 1900-2000 kg mit durchgehendem Rahmen

Bei Montage hinter der Achse kein Zubehör nötig

8

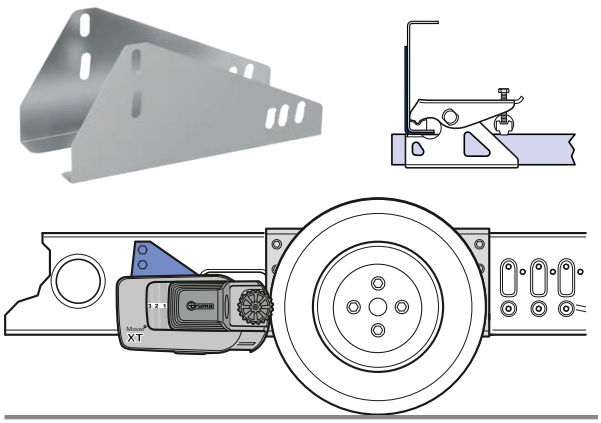

AL-KO Vario III / IV 1700-1900 kg Rahmenstärke unter 2,8 mm

Montage nur hinter der Achse/ Bei Montage unter der Einstiegsstufe sind Distanzsätze 30 mm oder 60 mm nötig

9

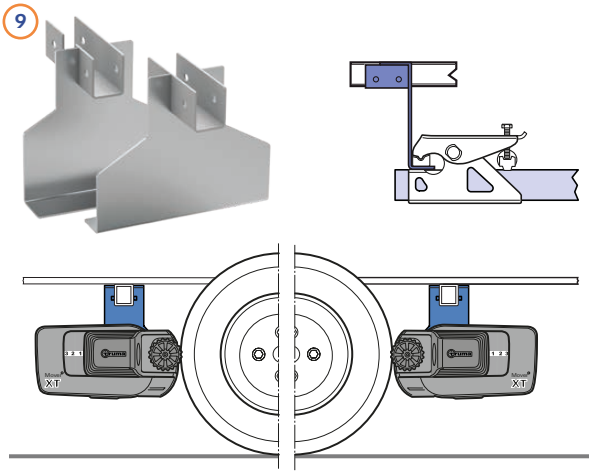

Montage vor oder hinter der Achse

10

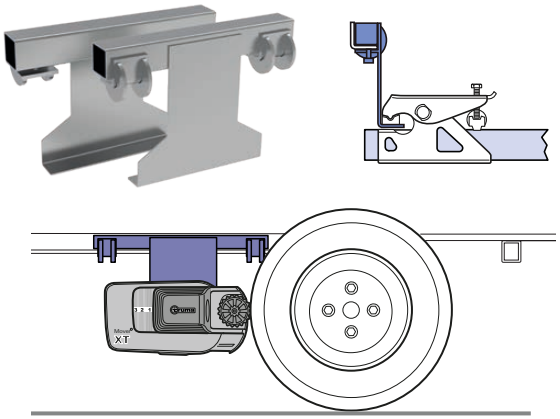

Montage hinter der Achse

BPW Vario IV verstärkt - 1500-1900 kg und BPW Vario IV one piece bis 1300 kg keine Adapter nötig
BPW Vario IV 1500 - 1900 kg Montage vor der Achse Adapter Pos. 1
BPW Vario III one piece, Montage vor oder hinter der Achse Pos. 1 oder 2
BPW Vario III two piece, Montage vor oder hinter der Achse Pos. 1 oder 2

Pos.	Movera-Nr.	Hersteller-Nr.	Artikel-Bezeichnung
1	9985212	60010-64900	Adaptersatz Alko M
2	9906545	60030-37600	Adaptersatz Alko M kurz
3	9907638	60030-95000	Distanzsatz 30 mm
4	9905849	60030-38600	Adaptersatz Alko M bis 1800 kg
5	9942306	60031-00132	Adaptersatz Alko M kurz bis 1800 kg
6	9907637	60030-95100	Distanzsatz 60 mm
7	9911104	60031-02000	Adaptersatz Alko M 1900 bis 2000 kg
8	9985209	60010-21500	Adaptersatz Alko Vario III/IV
9	9985213	60030-09000	Adaptersatz Touring
10	9985204	60031-03000	Adaptersatz Touring Troll

REICH: Rangierantriebe Easydriver

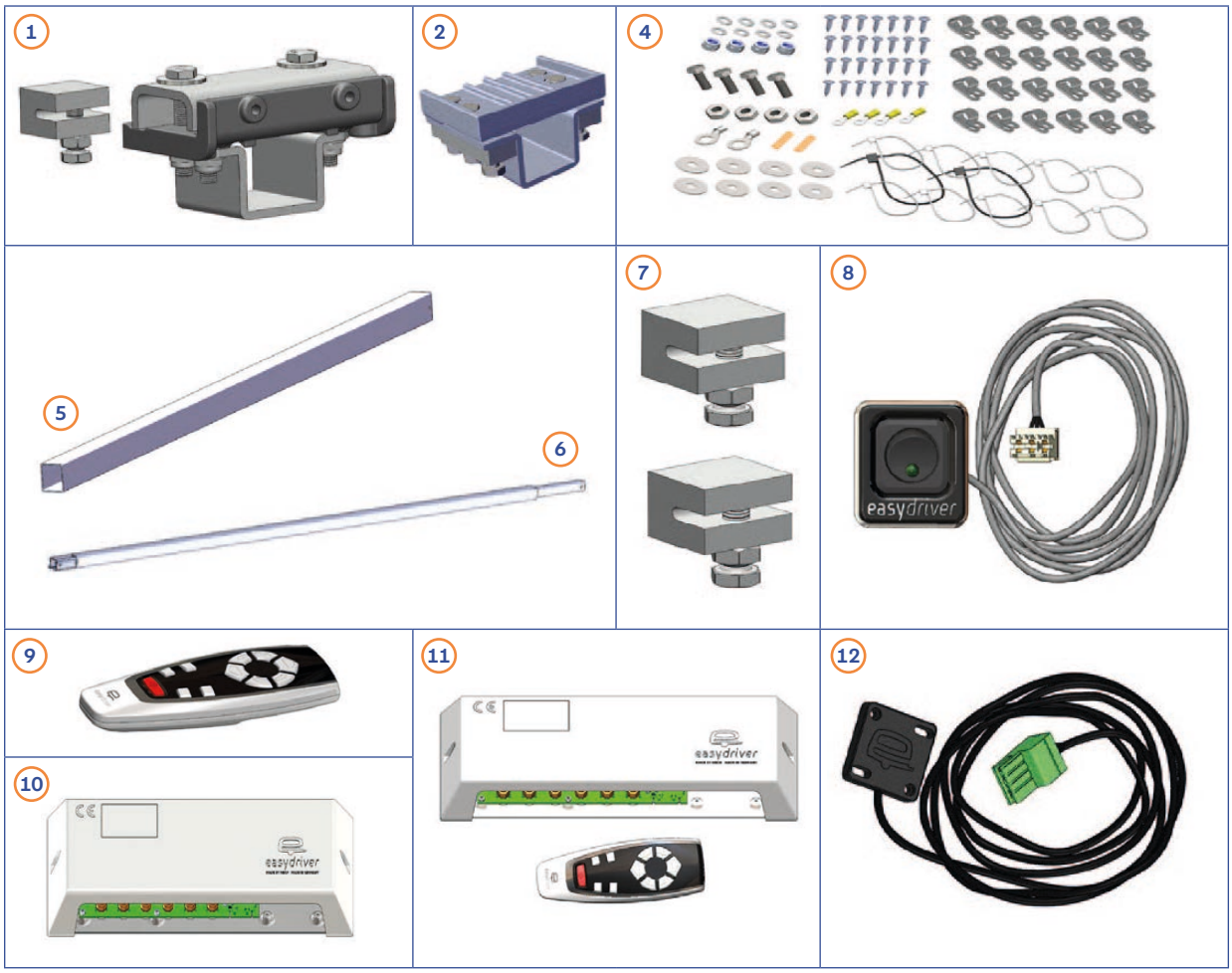

Pos.	Movera-Nr.	Hersteller-Nr.	Artikel-Bezeichnung
1	9925410	227-17007	Befestigungssatz easydriver (bis 2017 im Lieferumfang)
2	auf Anfrage	227-2247	Befestigungssatz easydriver smart (ab 2017 im Lieferumfang)
o. Abb.	auf Anfrage	227-11706	Teleskopstangenbefestigung easydriver basic/active
4	auf Anfrage	227-110011	Montagematerial universal
5	9948485	227-1018	Stabilisatorstange 1500/1,5 m, 2 mm Wandstärke, 45 x 45 mm verz.
5	9925316	227-10183	Stabilisatorstange 1700/1,7 m, 2 mm Wandstärke, 45 x 45 mm verz.
5	9948486	227-10182	Stabilisatorstange 2000/2,0 m, 2 mm Wandstärke, 45 x 45 mm verz.
5	auf Anfrage	227-101825	Stabilisatorstange 2500/2,5 m, 2 mm Wandstärke, 45 x 45 mm verz.
5	auf Anfrage	227-101823	Stabilisatorstange 2000/2,0 m, 3 mm Wandstärke, 45 x 45 mm verz.
5	auf Anfrage	227-1620	Stabilisatorstange 1930/1,93 m, 2 mm Wandstärke 40 x 40 mm verz. Version Air Stream
6	9916017	227-1096b	Teleskopstange Einseitenbedienung easydriver basic/active
7	9998524	227-1052s	Klemmschuh Set 2 St. (bis 2017 im Lieferumfang)
8	9923494	227-221k1k	Externer Schalter easydriver 1.8
8	auf Anfrage	227-2211k2k	Externer Schalter easydriver 2.3
9	9921853	227-2234	Fernbedienung easydriver 1.8 und 2,8
9	9921854	227-2235	Fernbedienung easydriver 2.3 und 3.1
10	9933897	227-2180	Basisstation basic/active 1.8
10	9927826	227-2184	Basisstation pro 1.8
10	9923493	227-2185	Basisstation pro 2.3
11	9927869	227-2200	Elektronik Set easydriver basic/activ 1.8
11	9924512	227-2201	Elektronik Set easydriver basic/activ 2.3
11	9929588	227-2204	Elektronik Set easydriver pro 1.8
11	9935874	227-2205	Elektronik Set easydriver pro 2.3
11	9934685	227-2202	Elektronik Set easydriver basic/activ 2.8
11	9929287	227-2203	Elektronik Set easydriver basic/ activ 3.1
11	9924619	227-2206	Elektronik Set easydriver pro 2.8
11	auf Anfrage	227-2207	Elektronik Set easydriver pro 3.1
12	9940469	227-2242	APP Steuerung easydriver (iOS und Android) ab Vers. V0.26

REICH: Rangierantriebe Easydriver pro

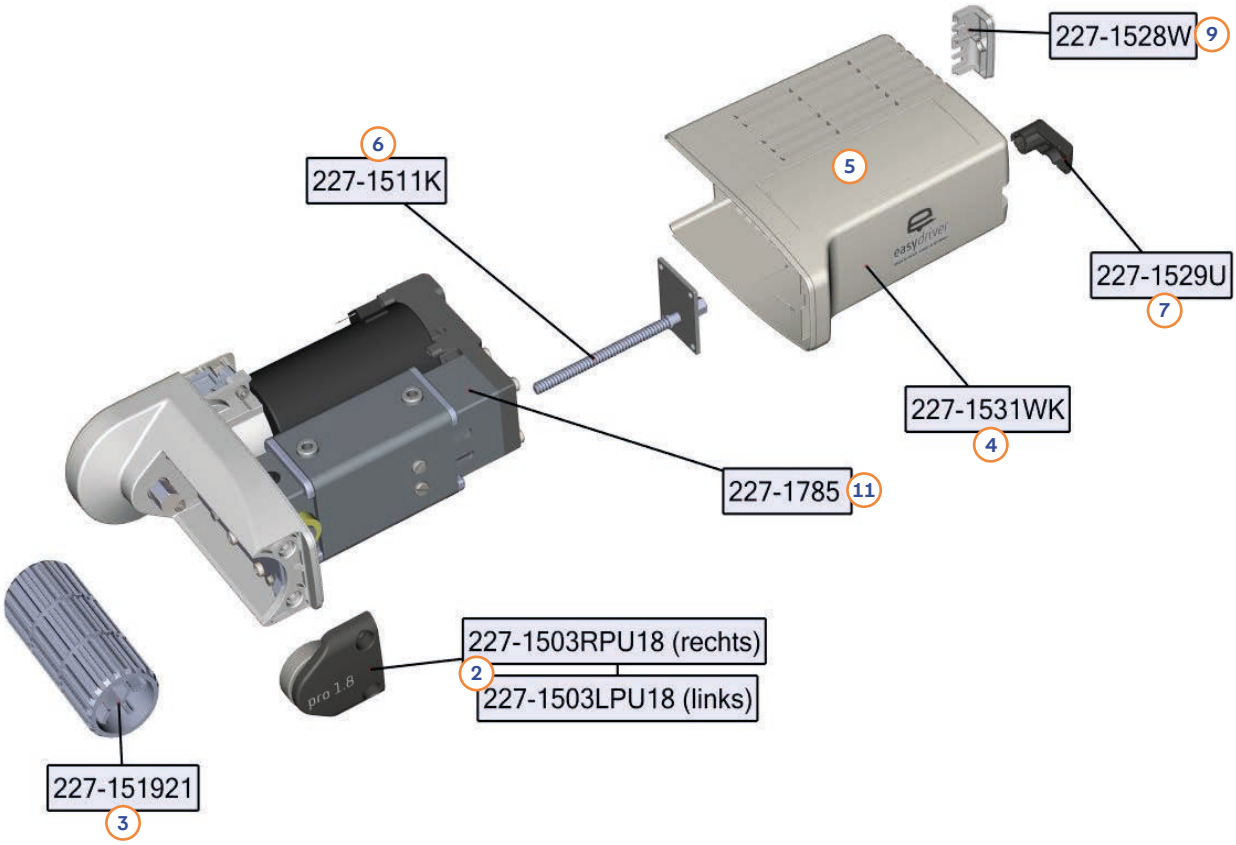

Pos.	Movera-Nr.	Hersteller-Nr.	Artikel-Bezeichnung
1	auf Anfrage	227-15005LPU18 (28)	Antriebseinheit easydriver pro 1.8/2.8 links
1	auf Anfrage	227-15005RPU18 (28)	Antriebseinheit easydriver pro 1.8/2.8 rechts
1	9929385 (31)	227-15005LPU23 (31)	Antriebseinheit easydriver pro 2.3/3.1 links
1	auf Anfrage	227-15005RPU23 (31)	Antriebseinheit easydriver pro 2.3/3.1 rechts
1	auf Anfrage	227-15005UP18	Antriebseinheit easydriver pro 1.8/2.8 universal li/re ohne Aufdruck
1	auf Anfrage	227-15005UP23	Antriebseinheit easydriver pro 2.3/3.1 universal li/re ohne Aufdruck
2	auf Anfrage	227-1503LPU18	Antriebsrollendeckel pro 1.8/2.8/2.3/3.1 Aufschlüsselung 227-1503xPUxx x = L oder R (links oder rechts) xx=18/23/28/31 (Gewichtsklasse)
3	9921852	227-15192	Antriebsrolle hartanodisiert li/re pro 2.3 und 3.1
3	9914377	227-151921	Antriebsrolle li/re pro 1.8 und 2.8
4	9919459	227-1531wk	Außengehäuse easydriver pro li/re verwendbar (inkl. Gehäusedeckel)
5	9926968	227-1533w	Gehäusedeckel easydriver pro li/re verwendbar
6	9928230	227-1511k	Spindel kpl. li/re verwendbar
7	auf Anfrage	227-1529u	Kurbel Notentriegelung
o. Abb.	9920988	227-1678k	Abdichtung oben li/re verwendbar
9	9919461	227-1528w	Kabeldurchführung li/re verwendbar
o. Abb.	9929387	227-1731k	Montagerahmen easydriver pro li/re verwendbar
11	auf Anfrage	227-1785	Anschwenkeinheit easydriver pro li/re Single

REICH: Rangierantriebe Easydriver active

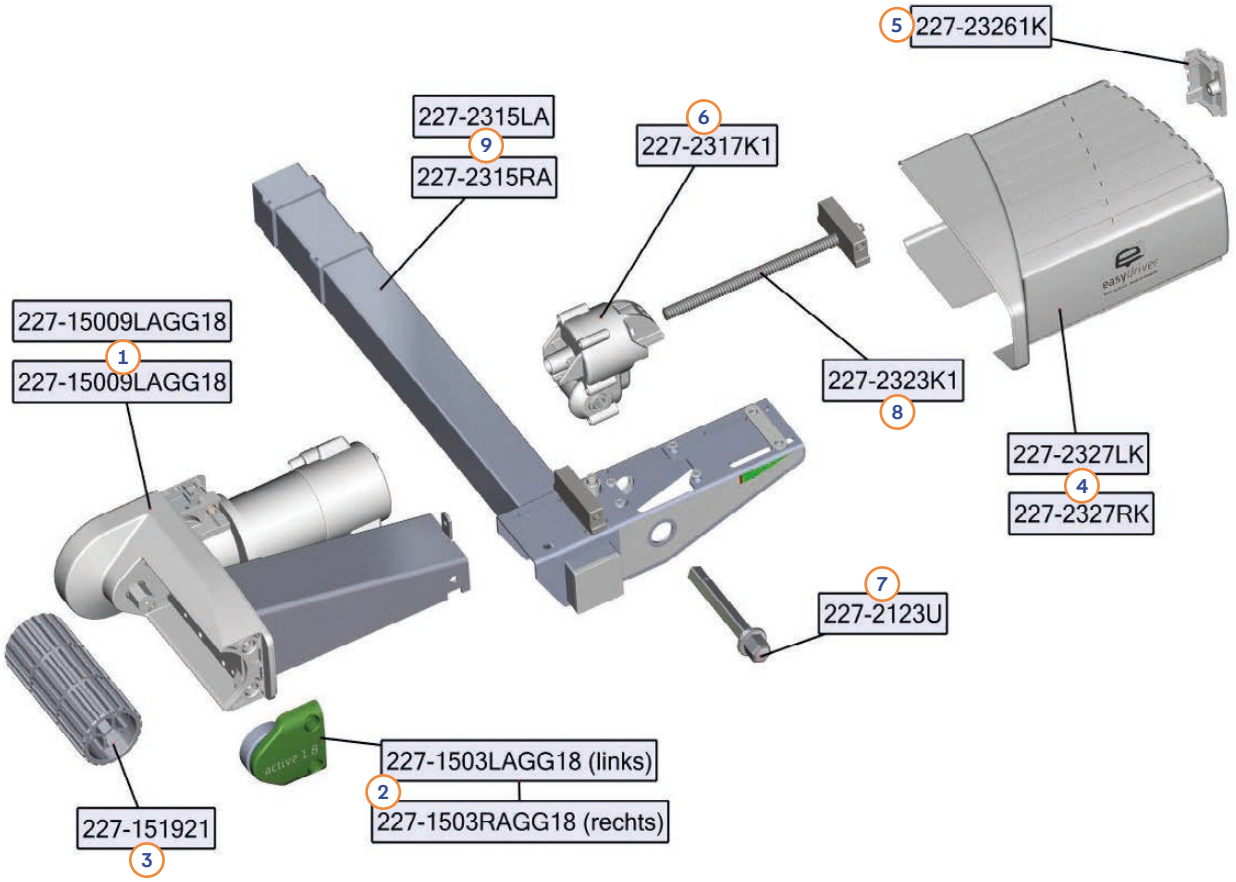

Pos.	Movera-Nr.	Hersteller-Nr.	Artikel-Bezeichnung
1	auf Anfrage	227-150591LAGG18 (28)	Antriebseinheit easydriver active 1.8/2.8 links
1	auf Anfrage	227-150591RAGG18 (28)	Antriebseinheit easydriver active 1.8/2.8 rechts
1	auf Anfrage	227-150591LAGG23 (31)	Antriebseinheit easydriver active 2.3/3.1 links
1	auf Anfrage	227-150591RAGG23 (31)	Antriebseinheit easydriver active 2.3 /3.1 rechts
1	auf Anfrage	227-15009LAGG18 (28)	Motor/Getriebeeinheit easydriver active 1.8/2.8 links
1	auf Anfrage	227-15009RAGG18 (28)	Motor/Getriebeeinheit easydriver active 1.8/2.8 rechts
1	auf Anfrage	227-15009LAGG23 (31)	Motor/Getriebeeinheit easydriver active 1.8/2.8 links
1	auf Anfrage	227-15009RAGG23 (31)	Motor/Getriebeeinheit easydriver active 1.8/2.8 rechts
2	auf Anfrage	227-1503LAGG18	Antriebsrollendeckel active 1.8/2.8/2.3/3.1 Aufschlüsselung 227-1503xAGGxx x = L oder R (links oder rechts) xx=18/23/28/31 (Gewichtsklasse)
3	9921852	227-15192	Antriebsrolle hartanodisiert links/rechts active 2.3 und 3.1
3	9914377	227-151921	Antriebsrolle standard li/re active 1.8 und 2.8
4	auf Anfrage	227-2327lk	Außengehäuse easydriver active links
4	auf Anfrage	227-2327rk	Außengehäuse easydriver active rechts
5	auf Anfrage	227-23261k	Kabeldurchführung active 1.8/2.8 links/rechts verwendbar
5	auf Anfrage	227-2326k	Kabeldurchführung active 2.3/3.1 links/rechts verwendbar
6	auf Anfrage	227-2317k1	Getriebe An-/Abschwenkeinheit easydriver active links/rechts
7	auf Anfrage	227-2123u	Sechskant Einseitenbedienung links/rechts verwendbar
8	auf Anfrage	227-2323k1	Spindelpaket kpl. easydriver active links/rechts verwendbar
9	auf Anfrage	227-2315LA	Montagerahmen links
9	auf Anfrage	227-2315RA	Montagerahmen rechts

REICH: Rangierantriebe Easydriver basic

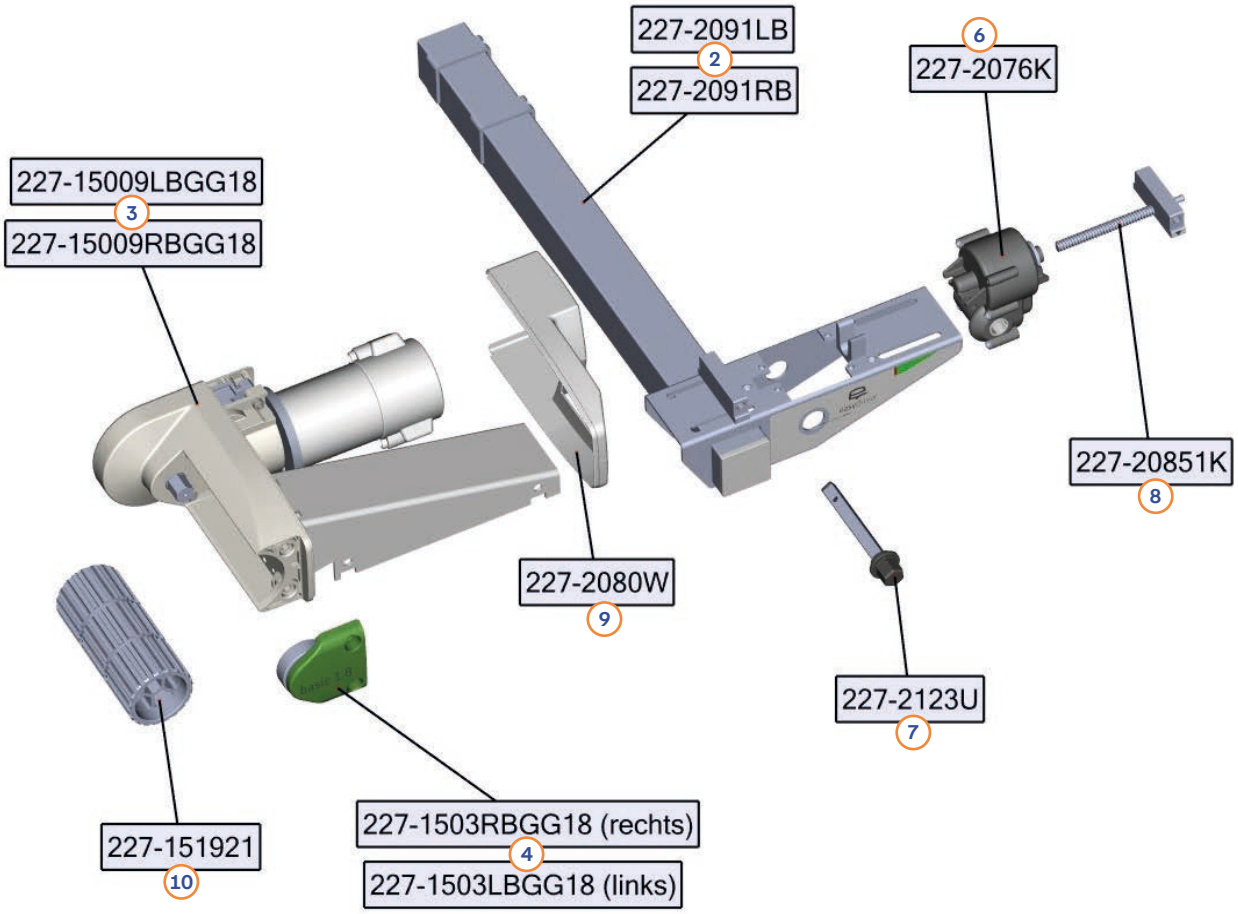

Pos.	Movera-Nr.	Hersteller-Nr.	Artikel-Bezeichnung
1	9925682 (18)	227-150591LBBG18 (28)	Antriebseinheit easydriver basic 1.8/2.8 links
1	auf Anfrage	227-150591RBBG18 (28)	Antriebseinheit easydriver basic 1.8/2.8 rechts
1	auf Anfrage	227-150591LBBG23 (31)	Antriebseinheit easydriver basic 2.3/3.1 links
1	auf Anfrage	227-150591RBBG23 (31)	Antriebseinheit easydriver basic 2.3/3.1 rechts
2	auf Anfrage	227-2091LB	Montagerahmen easydriver basic links
2	auf Anfrage	227-2091RB	Montagerahmen easydriver basic rechts
3	auf Anfrage	227-15009LBGG18 (28)	Motor/Getriebeeinheit easydriver basic 1.8/2.8 links
3	auf Anfrage	227-15009RBGG18 (28)	Motor/Getriebeeinheit easydriver basic 1.8/2.8 rechts
3	auf Anfrage	227-15009LBGG23 (31)	Motor/Getriebeeinheit easydriver active 1.8/2.8 links
3	auf Anfrage	227-15009RBGG23 (31)	Motor/Getriebeeinheit easydriver basic 1.8/2.8 rechts
4	auf Anfrage	227-1503xRBGGxx	Antriebsrollendeckel pro 1.8/2.8/2.3/3.1 Aufschlüsselung 227-1503xRBGGxx x = L oder R (links oder rechts) xx=18/23/28/31 (Gewichtsklasse)
o. Abb.	9921852	227-15192	Antriebsrolle hartanodisiert links/rechts basic 2.3 und 3.1
6	9925056	227-2076k	Getriebe An-/Abschwenkeinheit easydriver basic links/rechts
7	9926128	227-2123u	Sechskant Einseitenbedienung links/rechts verwendbar
8	9921872	227-20851k	Spindelpaket kpl. easydriver basik links/rechts verwendbar
9	9924741	227-2080w	Außengehäuse easydriver basic, links/rechts verwendbar
10	9914377	227-151921	Antriebsrolle standard links/rechts basic 1.8 und 2.8

REICH: Rangiersysteme Anbau

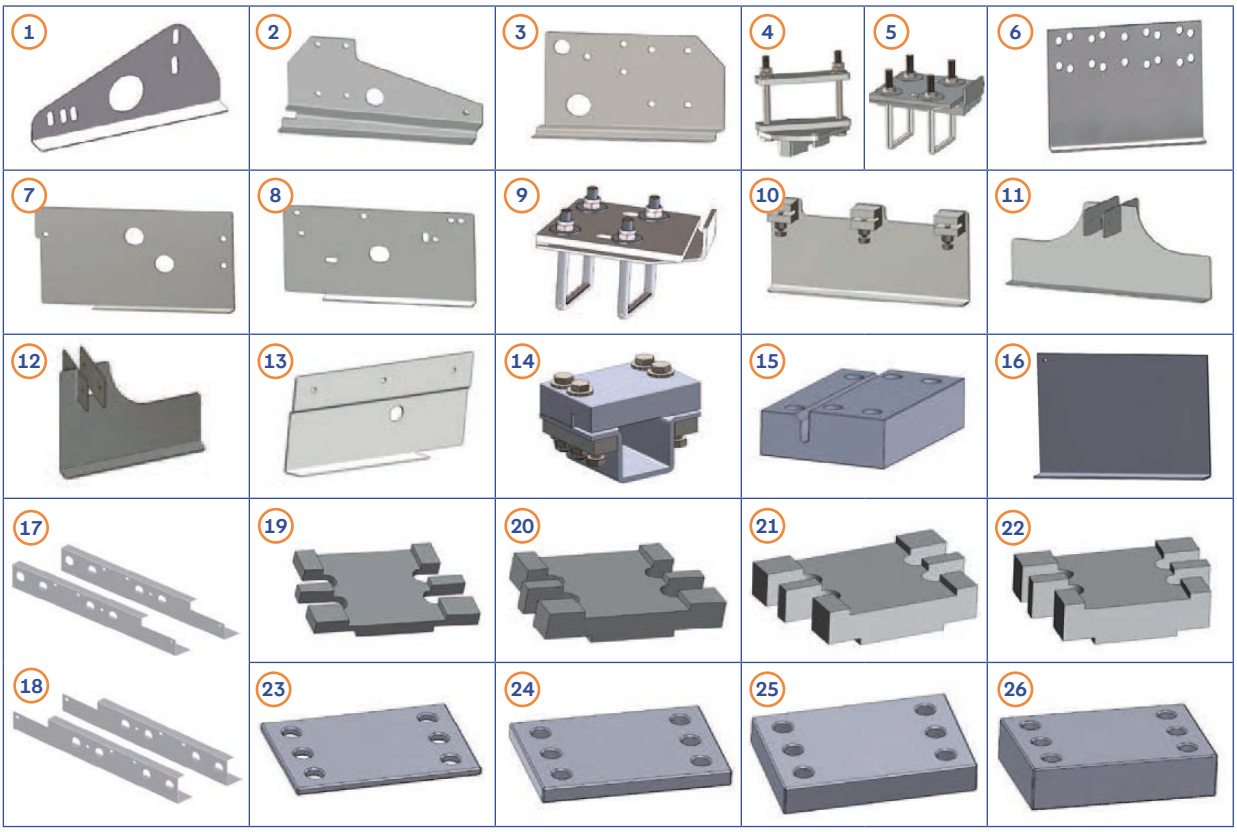

Pos.	Movera-Nr.	Hersteller-Nr.	Chassis	Artikel-Bezeichnung	Ausführung
1	9983630	227-1655s	AL-KO	Wenn Chassis-Materialstärke < 3 mm (Leichtbauchassis) Einbau hinter der Achse	Vario III/AV
1	auf Anfrage	227-16551s	AL-KO	Wenn Chassis-Materialstärke < 3 mm (nur für Befestigungssatz „SMART“) Einbau hinter der Achse	Vario III/AV
2	9940962	227-2151	AL-KO	Chassis mit Achsverschiebung, Einbau vor der Achse	M-Chassis (bis 1800 kg)
2	9942304	227-2151s	AL-KO	Chassis mit Achsverschiebung, (nur für Befestigungssatz „SMART“) Einbau vor der Achse	M-Chassis (bis 1800 kg)
3	9924099	227-21501	AL-KO	durchgehender Chassisrahmen, Einbau vor der Achse	M-Chassis (1900 kg-2000 kg)
3	auf Anfrage	227-21501s	AL-KO	durchgehender Chassisrahmen, (nur für Befestigungssatz „SMART“) Einbau vor der Achse	M-Chassis (1900 kg-2000 kg)
4	9948466	227-11451	AL-KO	Set für ALKO-Wagenheber, bei Entfall der serienmässigen Wagenheberaufnahme	Wagenheberaufnahme
5	9921267	227-13451	BPW	Klemmplatte ist verstärkt Einbau hinter der Achse	Vario III-IV (verstärkt & nicht verstärkt)
6	auf Anfrage	227-102190	BPW	Befestigungssatz mit einer Höhe = 167 mm, mit Bohrbild / Einbau hinter der Achse	Vario III-IV (nicht verstärkt)
6	9948464	227-102191	BPW	Befestigungssatz mit einer Höhe = 180 mm, mit Bohrbild / Einbau hinter der Achse	Vario III-IV (nicht verstärkt)
7	9919989	227-2136k	BPW	Einbau vor der Achse	Vario III-IV (verstärkt)
8	9923164	227-2135k	BPW	Einbau vor der Achse	Vario-III CMC (Flexi-Chassis)
9	auf Anfrage	227-2145k	BPW	Zuggabel im Bereich der Klemmung	Befestigungssatz schräg
10	9932944	227-2168k	Hymer	Befestigungsset (Troll) Einbau hinter der Achse (Klemmbefestigung)	Eriba Touring
11	9940961	227-2152	Hymer	In Chassisrahmen muß gebohrt werden, (universell, Troll & Triton) Einbau hinter der Achse	Eriba Touring
12	9919367	227-2153	Hymer	In Chassisrahmen muß gebohrt werden, (Troll) Einbau hinter der Achse	Eriba Touring
13	9934422	227-2137k	Peitz	Flachrahmen mit einer Höhe = 80 mm, Wohnwagen bis Bj. 2000/ Einbau vor der Achse	„Hobby“
14	9936253	227-2247u	Universal	Befestigungssatz easydriver „SMART“ (inkl. Schrauben und Muttern) Für Chassis mit U- statt L-Profil	Nur für U-Chassis
15	9933075	227-22471u	Universal	Klemmplatte easydriver „SMART“ (inkl. Schrauben und Muttern)	Nur für U-Chassis
16	9948476	227-1021	Universal	Befestigungssatz mit einer Höhe = 200 mm, muss verbohrt werden	Universeller Einsatz
16	9948477	227-202180	Universal	Befestigungssatz mit einer Höhe = 180 mm, muss verbohrt werden	Universeller Einsatz
17	9948465	227-1145	AL-KO	Befestigungssatz für Reserveradträger/ Für eine Verlegung des ALKO-Reserveradträgers um ca. 90mm nach hinten	Reserveradträger
18	9948490	227-11452	AL-KO	(GB) Befestigungssatz für Reserveradträger Art. wie 227-1145 aber für Großbritannien	Reserveradträger

Distanzplatten

Pos.	Movera-Nr.	Hersteller-Nr.	Lieferant	Artikel-Bezeichnung	Ausführung
19	auf Anfrage	227-16471s	Reich	Zum Höhenausgleich (10 mm)	Distanzplatten-Set 10 mm
20	auf Anfrage	227-1647s	Reich	Zum Höhenausgleich (20 mm)	Distanzplatten-Set 20 mm
21	9932591	227-164725s	Reich	Zum Höhenausgleich (25 mm)	Distanzplatten-Set 25 mm
22	9924872	227-16472s	Reich	Zum Höhenausgleich (30 mm)	Distanzplatten-Set 30 mm
23	auf Anfrage	227-2308s	Reich	Zum Höhenausgleich (5 mm)	Distanzplatten-Set 5 mm (Befestigungssatz easydriver „SMART“)
24	9927252	227-2309s	Reich	Zum Höhenausgleich (10 mm)	Distanzplatten-Set 10 mm (Befestigungssatz easydriver „SMART“)
25	9927271	227-2310s	Reich	Zum Höhenausgleich (20 mm)	Distanzplatten-Set 20 mm (Befestigungssatz easydriver „SMART“)
26	auf Anfrage	227-2311s	Reich	Zum Höhenausgleich (30 mm)	Distanzplatten-Set 30 mm (Befestigungssatz easydriver „SMART“)

ALKO: Rangiersysteme Ranger MS1

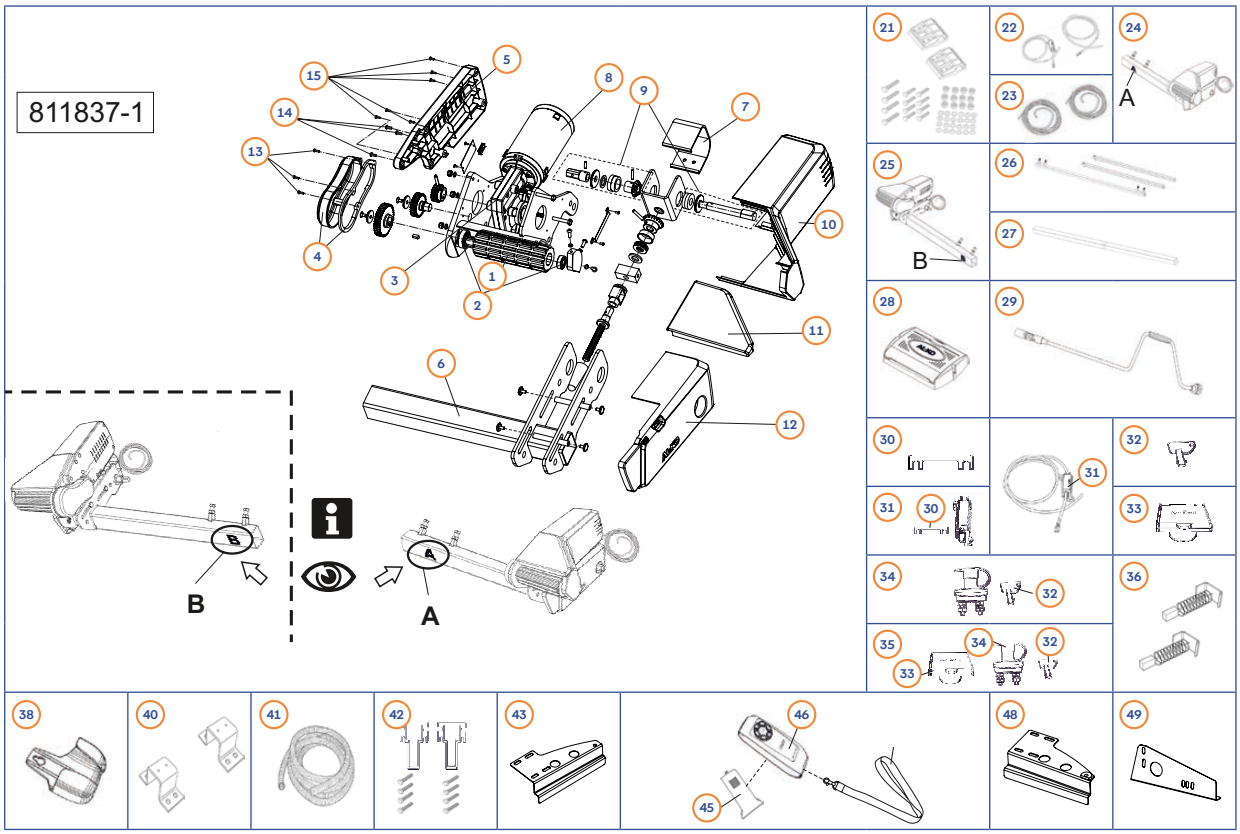

Pos.	Movera-Nr.	Hersteller-Nr.	Artikel-Bezeichnung
1	auf Anfrage	695362	Antriebswalzen (Set 2 x) Ø 55 mm
2	auf Anfrage	695363	Lagerfür Antriebswalzen (Set 2 x)
3	auf Anfrage	695368	Rangiergetriebe A
3	auf Anfrage	695369	Rangiergetriebe B
4	auf Anfrage	695402	Cover Getriebe incl. Dichtung
5	auf Anfrage	695384	Kunstoff Cover Antrieb A
5	auf Anfrage	695388	Kunstoff Cover Antrieb B
6	auf Anfrage	695373	Hauptrahmen Motor A
6	9926123	695374	Hauptrahmen Motor B
7	auf Anfrage	695380	Kunstoff Cover Anstellgetriebe
8	auf Anfrage	695367	Rangiermmotor inkl. Kabel (A = B)
9	9926124	695370	Anstellgetriebe (A = B)
10	auf Anfrage	695381	Kunstoff Cover Antrieb A
10	auf Anfrage	695385	Kunstoff Cover Antrieb B
11	auf Anfrage	695383	Kunstoff Cover Antrieb A
11	auf Anfrage	695387	Kunstoff Cover Antrieb B
12	9928374	695382	Kunstoff Cover Antrieb A
12	9926125	695386	Kunstoff Cover Antrieb B
13	auf Anfrage	706759	Zylinderschraube mit Innensechskant DIN 912-M4X10-8.8-VZ
14	auf Anfrage	700961	Linsenkopfschraube ISO 7985-M4X8-4.8-VZ
15	auf Anfrage	702315	Blechschraube Linsenkopf DIN 7981-ST2.9X13-C-VZ
21	9925217	695401	ET-Set Montageklemmen Aluminium
22	auf Anfrage	695361	Kabelsatz Batterie (1+ & 1-) 1,8 m
23	auf Anfrage	695364	Kabelsatz Antriebe (1+ & 1-) 5 m
24	auf Anfrage	1731099	Antrieb A inkl. Kabel Ranger
25	auf Anfrage	1731100	Antrieb B inkl. Kabel Ranger
26	auf Anfrage	695365	ET-Set Antriebsverbindungsstangen
27	auf Anfrage	695366	Hauptverbindungsstange Antrieb
28	auf Anfrage	695354	Elektronische Steuereinheit
29	auf Anfrage	695348	Kurbel
30	auf Anfrage	695371	Sicherung 80A
31	auf Anfrage	695372	ET-Set Sicherung 80 A inkl. Halter
32	auf Anfrage	695377	ET-Set Trennschalter Schlüssel
33	auf Anfrage	695376	ET-Set Trennschalter Wandgehäuse
34	auf Anfrage	695375	ET-Set Trennschalter inkl. Schlüssel
35	auf Anfrage	695378	ET-Set Trennschalter
36	auf Anfrage	695379	ET-Set Motor Bürsten (1 Motor = 2 Stück)
38	auf Anfrage	695353	ET-Set Wandhalterung Fernbedienung
40	auf Anfrage	695389	Fahrgestell U-Bügel (Set 2 x)
41	auf Anfrage	695357	Flexibel Kabelschutzschlauch
42	9924937	1731063	Distanzsatz Ranger
43	9932799	1731044	Montage Kit Vario II
45	auf Anfrage	695351	ET-Set Fernbedienung Batteriefachdeckel
46	9926208	695350	Fernbedienung Ranger
48	9932798	1731042	Montage Kit Vario III AV/IV AV
49	9978039	1224882	Anbausatz Vario III AV

ALKO: Rangiersysteme Mammut AMS2

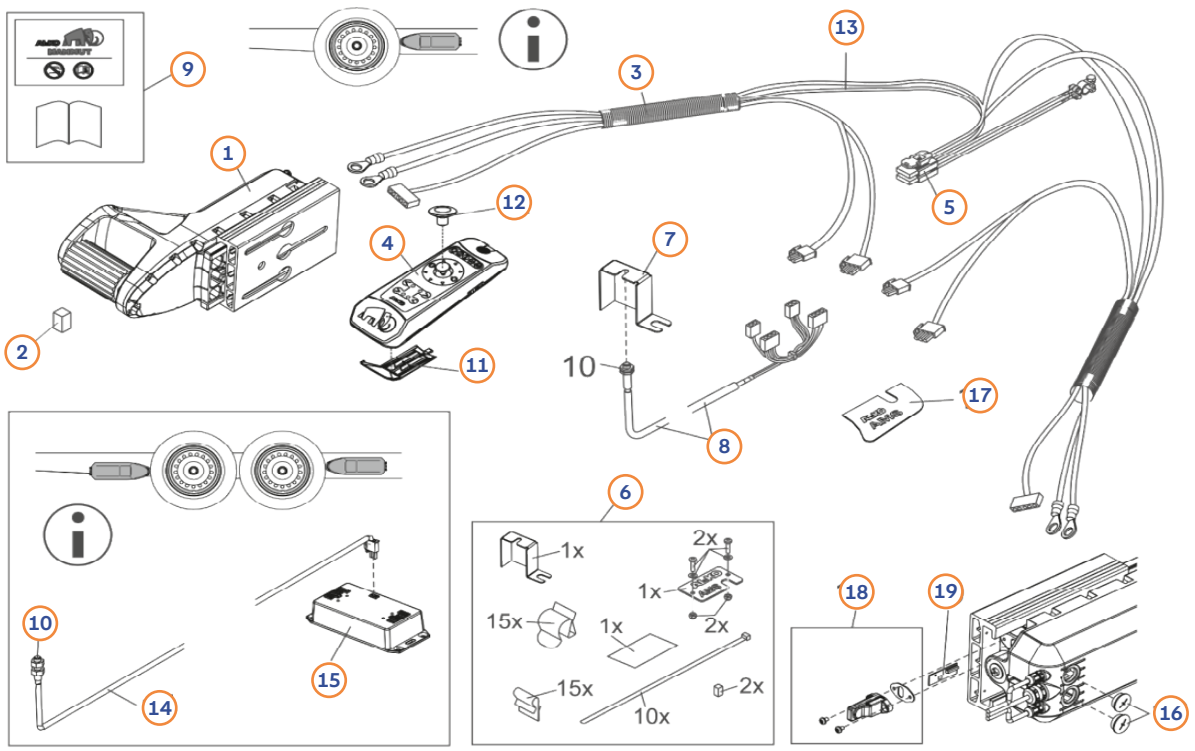

Pos.	Movera-Nr.	Hersteller-Nr.	Artikel-Bezeichnung
1	auf Anfrage	1652107	Antriebseinheit
2	auf Anfrage	693331	Distanzklotz 20 x 20 x 35
3	auf Anfrage	693342	Wellrohr 1500 mm
4	9928875	1730069	Funkhandsender
5	9915357	693222	Kabelbaum Sicherungshalter, Einzelachse
5	auf Anfrage	694567	Kabelbaum Sicherungshalter, Tandemachse
6	9916064	693585	Montageteile
7	9935941	692198	Halter für Auflaufeinrichtung
8	9909744	693221	Kabelbaum Can/Freigabe, 6,5 m Einzelachse
8	auf Anfrage	693573	Kabelbaum Can/Freigabe, 8,5 m Tandemachse
9	auf Anfrage	1730377	Bedienungsanleitung Einzelachse
9	auf Anfrage	1730378	Bedienungsanleitung Tandemachse
10	9907849	1225132	Reparatursatz
11	9918487	693129	Batteriefachdeckel
12	9917366	693128	Joystickknopf
13	9935762	1652106	Reparatursatz Kabelbaum
14	auf Anfrage	694598	Kabelbaum Tandem 8,5 m
15	9935284	1651939	Funkadapter Tandem
16	auf Anfrage	1652078	Stopfen schwarz
17	9914906	1369994	Unterlegeplatte halbrund, selbstklebend
18	auf Anfrage	1730520	ET-Set Funkmodul
19	auf Anfrage	1654750	Funkmodul Leiterplatte

AL-KO: Mammut-Antrieb mit Verkabelung

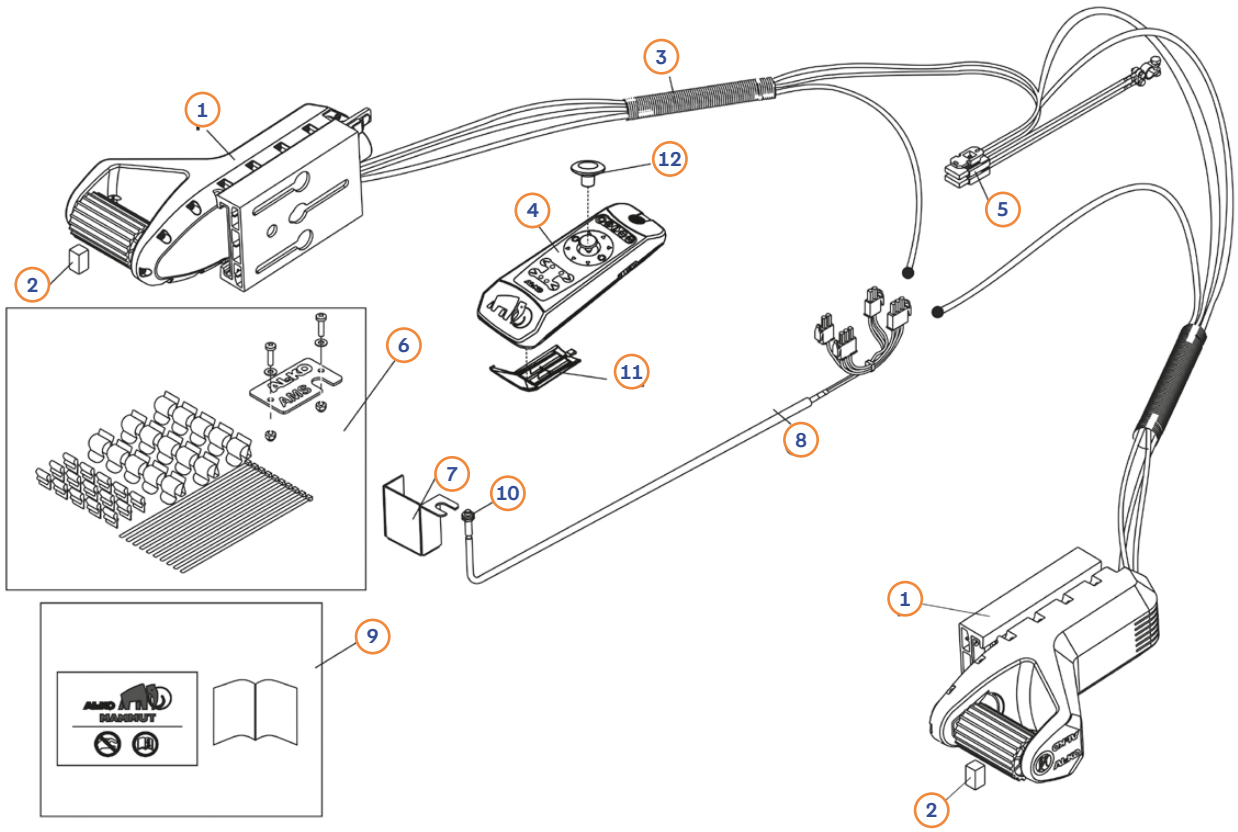

Pos.	Movera-Nr.	Hersteller-Nr.	Artikel-Bezeichnung
1	9909694	1225468	Antriebseinheit Mammut für links oder rechts
2	auf Anfrage	693331	Distanzklotz
3	auf Anfrage	693342	Wellrohr 1500 mm
4	9906496	1224847	Fernbedienung schwarz
5	9915357	693222	Kabelbaum Sicherungshalter
6	9916064	693585	Montageteile
7	9935941	692198	AE-Bügel
8	9909744	693221	Kabelbaum Can/Freigabe
9	auf Anfrage	693586	Kleinteile
10	9907849	1225132	Reparatursatz Can/Freigabe
11	9918487	693129	Batteriefachdeckel
12	9917366	693128	Joystickknopf

AL-KO: Mammut Unteneinbau

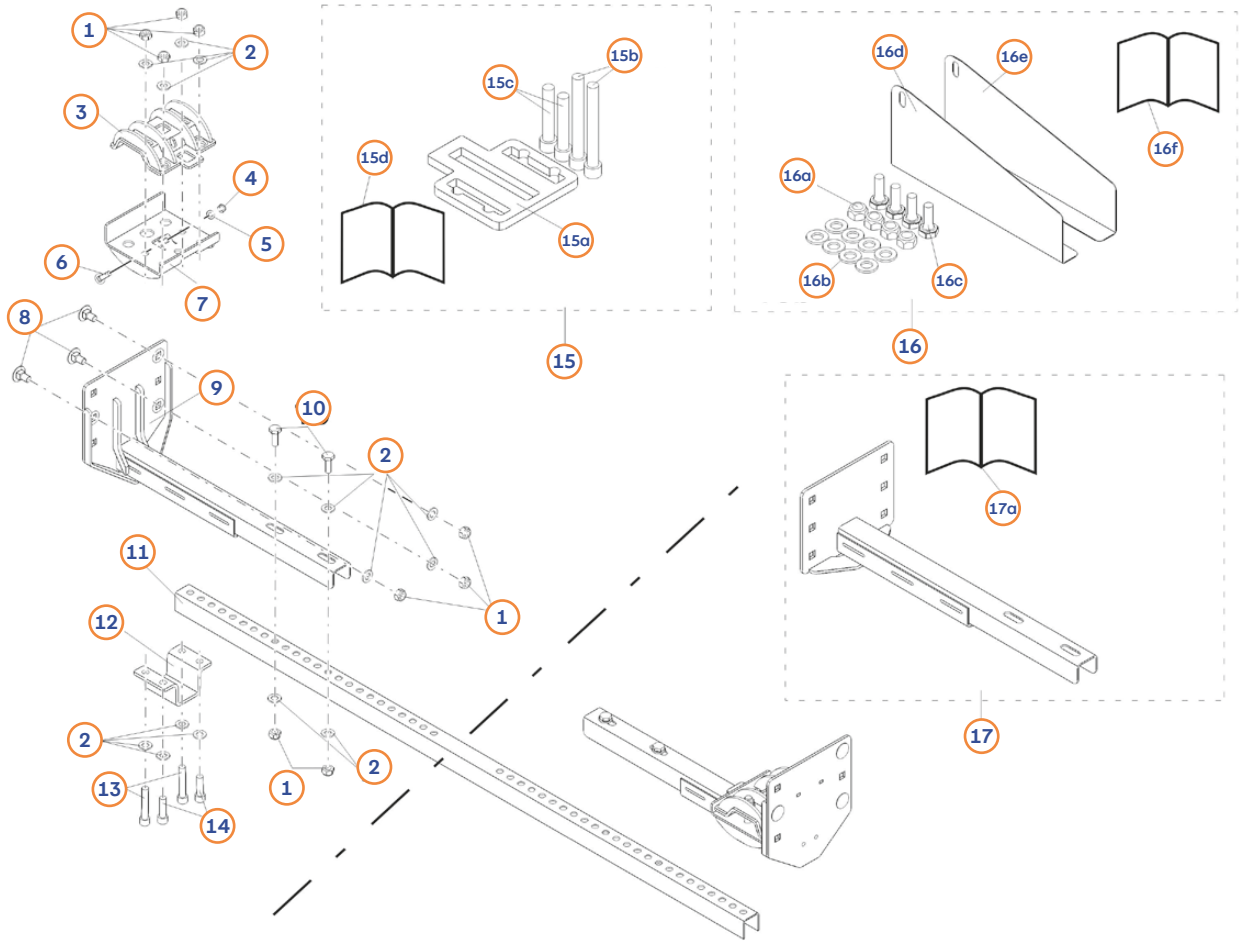

Pos.	Movera-Nr.	Hersteller-Nr.	Artikel-Bezeichnung
1	9906028	702750	Mutter M 12 6 KT
2	9904155	705397	Scheibe A 13
3	auf Anfrage	1366268	Klemmprofil oben
4	9906029	706414	Mutter M 8 6 KT
5	9906032	700138	Scheibe A 8,4
6	9906042	705825	Schraube 8 x 35
7	auf Anfrage	1366269	Klemmprofil unten
8	9905823	706411	Schraube 12 x 25
9	9905822	1366364	Verstellschiene links + rechts
10	auf Anfrage	701987	Schraube 12 x 30
11	auf Anfrage	1366375	Verbindungsstrebe
12	9905735	1365527	Rohrklemme
13	9905824	706390	Schraube 12 x 65
14	9906045	706392	Schraube 12 x 40
15	9978041	1224883	Einbaukit Distanzsatz (best. aus: 15a, 15b, 15c, 15d)
15a	auf Anfrage	1366380	Distanzplatte
15b	9905824	705841	Schraube 12 x 65
15c	auf Anfrage	705843	Schraube 12 x 100
15d	auf Anfrage	693304	Montageanleitung Distanzplatte
16	9978039	1224882	Anbausatz Vario 3 AV (best. aus: 16a, 16b, 16c, 16d, 16e, 16f)
16a	9906028	705383	Mutter M 12 6 KT
16b	9904155	705397	Scheibe A 12
16c	auf Anfrage	701987	Schraube 12 x 30
16d	auf Anfrage	1366378	Beilageblech links
16e	auf Anfrage	1366379	Beilageblech rechts
16f	auf Anfrage	693305	Montageanleitung Vario 3 AV
17	9978042	1224884	Anbausatz niedrige Rahmen (incl. Pos. 12a)
17a	auf Anfrage	693306	Montageanleitung niedrige Rahmen
o. Abb.	9915808	1224851	Anbausatz kpl. inkl. Querstrebe

AL-KO: Mammut Obeneinbau

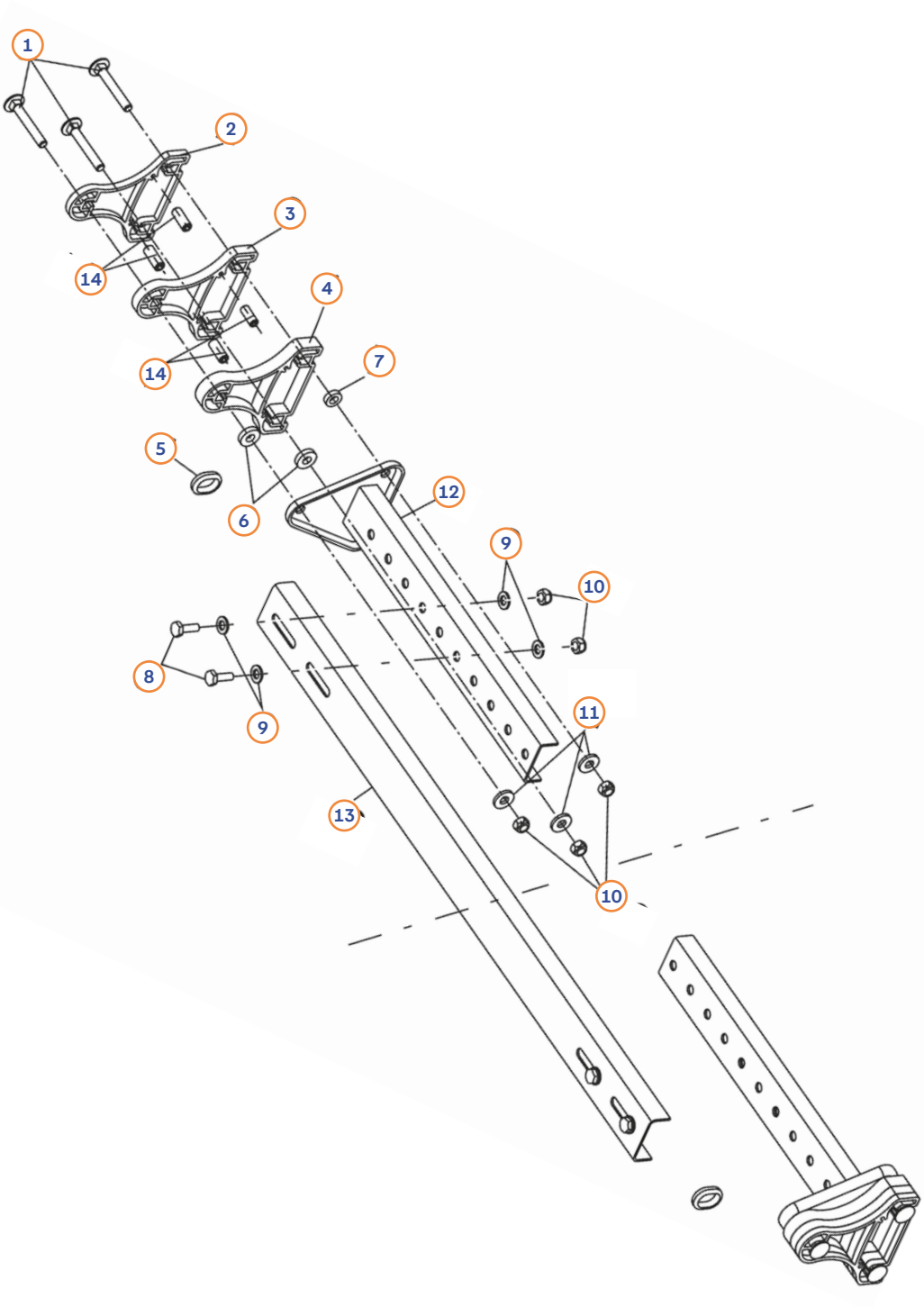

Pos.	Movera-Nr.	Hersteller-Nr.	Artikel-Bezeichnung
1	auf Anfrage	693297	Schlossschraube M 12 x 85
2	auf Anfrage	693294	Distanzknochen 10
3	auf Anfrage	693343	Distanzknochen 15
4	9915916	693295	Distanzknochen 20
5	9918160	693327	Gummitülle
6	9918158	693348	Unterlegscheibe 13 x 30 x 7
7	9918159	693347	Unterlegscheibe 13 x 24 x 7
8	auf Anfrage	701987	Schraube M12 x 30 6 KT
9	9904155	705397	Scheibe A 13
10	9906028	705383	Mutter M 12 6 KT
11	auf Anfrage	584524	Scheibe 13 x 30 x 4
12	auf Anfrage	1366263	Verstellschiene oben links/rechts
13	auf Anfrage	1365549	Führungsschiene
14	auf Anfrage	693310	Gewindestift 6 x 16 PA

AL-KO: Radbremsen/Bremsbacken



Pos.	Movera-Nr.	Hersteller-Nr.	Artikel-Bezeichnung
1a	9991660	1213885	Bremssatz für Radbremse 1636/1637
1b	9991661	1213886	Bremssatz für Radbremse 2050/2051
1c	9991662	1213887	Bremssatz für Radbremse 2360/2361
2a	9991663	1213888	Bremsbackensatz für Radbremse 1636/1637
2b	9991664	1213889	Bremsbackensatz für Radbremse 2050/2051
2c	9991665	1213890	Bremsbackensatz für Radbremse 2360/2361
3a	9991666	299709	Bowdenzug 770/980
3b	9991667	299710	Bowdenzug 890/1100
3c	9991668	299711	Bowdenzug 1020/1230
3d	9991669	299712	Bowdenzug 1130/1340
3e	9991670	299713	Bowdenzug 1320/1530
3f	9991671	299714	Bowdenzug 1430/1640
o. Abb.	9915038	2088890005	Kugelmutter M8
4a	9978214	54305910	Metallspindelmutter für Steckstützen Ø 20 mm Ersatz für Kunststoffspindelmutter
4b	9991672	35519810	Metallspindelmutter für Steckstützen Ø 20 mm Ersatz für Metallspindelmutter
4c	9991673	64306010	Metallspindelmutter für Stabilformstützen Ø 20 mm Ersatz für Kunststoffspindelmutter
4d	9991674	35786410	Metallspindelmutter für Stabilformstützen Ø 20 mm Ersatz für Metallspindelmutter
4e	9991675	646372	Metallspindelmutter für Leichtbaustabilformstützen Ø 20 mm
4f	9978212	37158010	Metallspindelmutter für Steckstützen Ø 16 mm Ersatz für Metallspindelmutter
5	9991714	614874	Montagewinkel für AL-KO Wagenheber 9978570
6	9991717	800190	Kartusche Conda-Cardex 3746 SP für Lagerung amc-Drehstabfederachse BTR (400 g)
7	9991716	800075	Kartusche Retinax LX2 (Shell) für Lagerung amc-Drehstabfederachse BT (400 g)
8	9991715	690491	Spannfeder für AL-KO Big Foot

AL-KO: Auflaufbremse/ATC



Pos.	Movera-Nr.	Hersteller-Nr.	Artikel-Bezeichnung
1	9921947	690389	Stoßdämpfer für Auflaufbremse 150 V
1	9911206	690388	Stoßdämpfer für Auflaufbremse 200 V
1	9913788	359987	Stoßdämpfer für Auflaufbremse 90 S
1	9910812	353936	Stoßdämpfer für Auflaufbremse für 161 S vor 1992
1	9902296	370556	Stoßdämpfer für Auflaufbremse für 161 S ab 1992
1	auf Anfrage	355338	Stoßdämpfer für Auflaufbremse für 251 S vor 1992
1	9996273	370589	Stoßdämpfer für Auflaufbremse für 251 S ab 1992
2	9999728	2073890210	Faltenbalg für Bremse 90 S
2	9978150	366356	Faltenbalg für 161 S und 251 S
2	9992933	607133	Faltenbalg für 150 V und 200 V/Auflaufbremsen mit AKS
3	auf Anfrage	368605	Abreisseil 950 mm lang

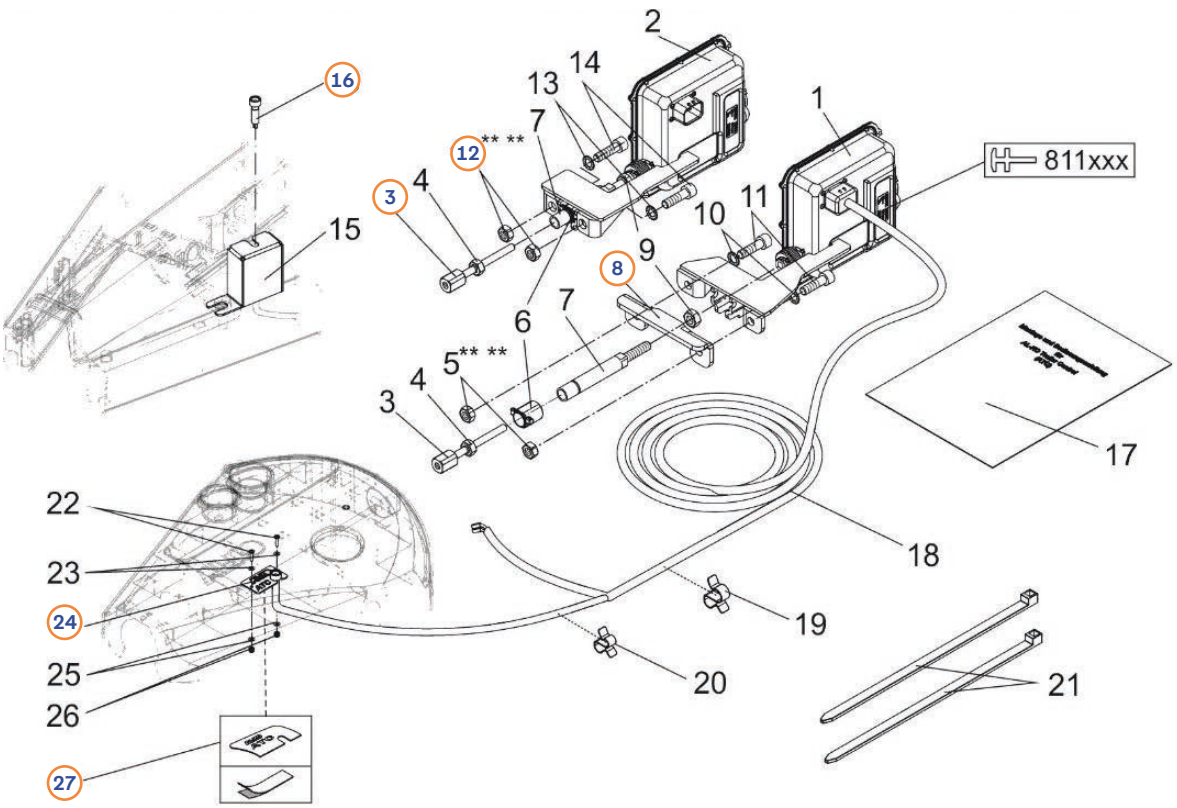

Pos.	Movera-Nr.	Hersteller-Nr.	Artikel-Bezeichnung
3	9916059	692166	Notentriegelung
8	9922428	692177	Anschlusswinkel
12	9906028	702750	Sechskantmutter
16a	9909279	1364288	Reparaturset LED (für ATC-Version als Nachrüstung)
16b	9912089	1239109	Reparaturset LED (für ATC-Version ab Werk)
24	9922147	692196	Unterlegplatte LED
27	9914905	1369993	Unterlegplatte halbrund LED, selbstklebend

→ Wichtiger Hinweis:
Weitere Ersatzteile gibt es auf Anfrage.

AL-KO: Sicherheitskupplung AKS 1300

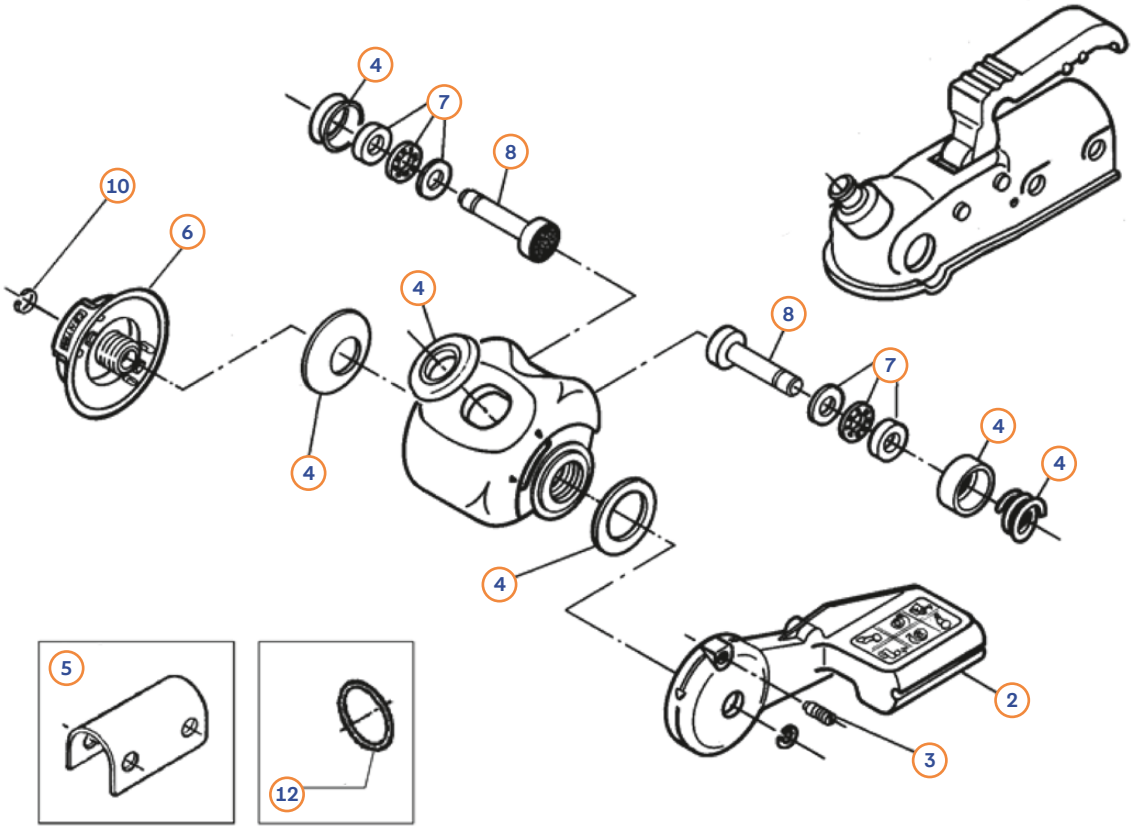

Pos.	Movera-Nr.	Hersteller-Nr.	Artikel-Bezeichnung
2	9903387	603379	Spannhebel
3	9902520	603153	Bolzen
4	9994134	246340	Set Dichtungen (VE 5 Stück) inklusive Druckfeder
5	9916326	690841	Distanzbügel D 35/50
6	9906434	1225285	Handrad montiert
7	9994135	246338	SET Axialllager (VE 1 Stück)
8	9981470	1220759	Bremsbelag Satz
10	9995000	246337	Sicherungsringe (VE 2 Stück)
12	9906435	2072400208	Spannring

Sonstige Teile AKS

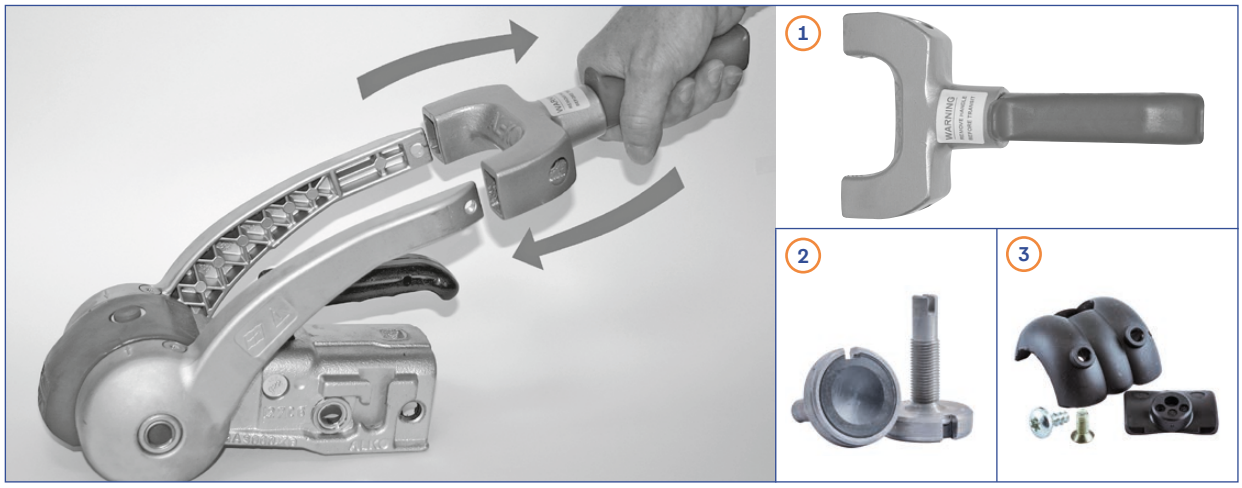

Pos.	Movera-Nr.	Hersteller-Nr.	Artikel-Bezeichnung
1	9981084	1287287	Stabilisierungsgriff AKS 2004/3004
2	9981431	1220758	Bremsbelag Set links/rechts zu AKS 2000 bis Bj 92
3	9991421	1220756	Bremsbelag Set vorne/hinten zu AKS 2004

AL-KO: Sicherheitskupplung AKS 3004

ab 02/04

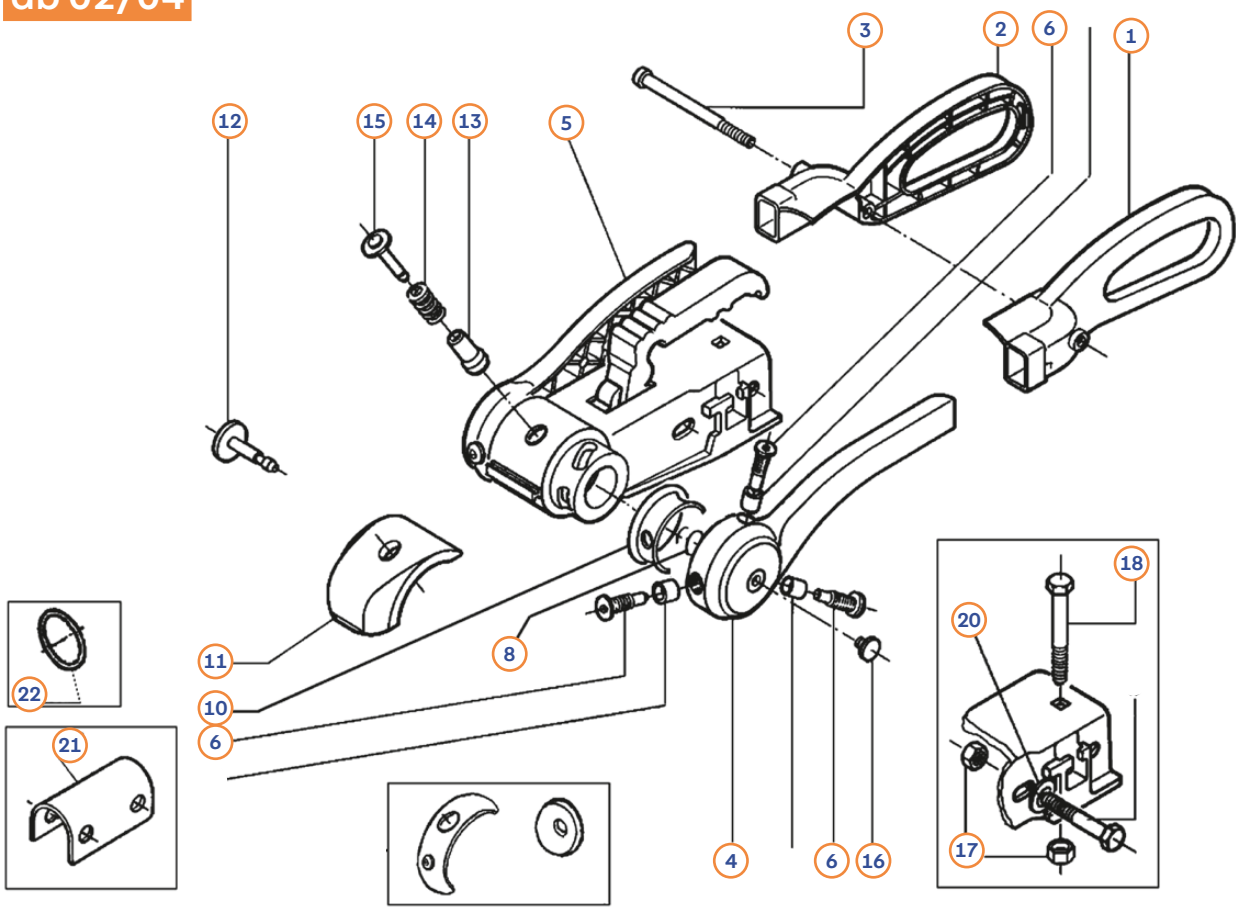

Pos.	Movera-Nr.	Hersteller-Nr.	Artikel-Bezeichnung
1	9994308	690243	Griffschale links
2	9994309	690244	Griffschale rechts
3	9903033	690246	Befestigungsschraube
4	9903237	690241	Druckscheibe links komplett
5	9903243	690242	Druckscheibe rechts komplett
6	9998029	372284	Schraube
8	9911213	703149	O-Ring X2
9	9991427	1220757	Bremsbelag Set vorne/hinten bis ETI Nr. 811342
9	9991682	691418	Bremsbelag Set vorne/hinten ab ETI Nr. 811426
10	9909676	372166	Dichtungsring zwischen den Druckscheiben
11	9990148	1221462	Soft Dock
12	9981430	1220755	Druckbolzen Set
13	9999828	372288	Signalknopf innen
14	9999827	372285	Feder
15	9999826	372287	Signalknopf außen
16	9995521	1367606	Abdeckkappe seitlich
17	9904154	371932	Sechskantmutter
18	9926528	603392	Schraube M 12 x 75
20	9904155	700140	Einlegescheibe
21	9916326	690841	Distanzbügel D 35/50
22	9906435	2072400208	Spannring

AL-KO: Sicherheitskupplung AKS 3004/3504

ab 11/10

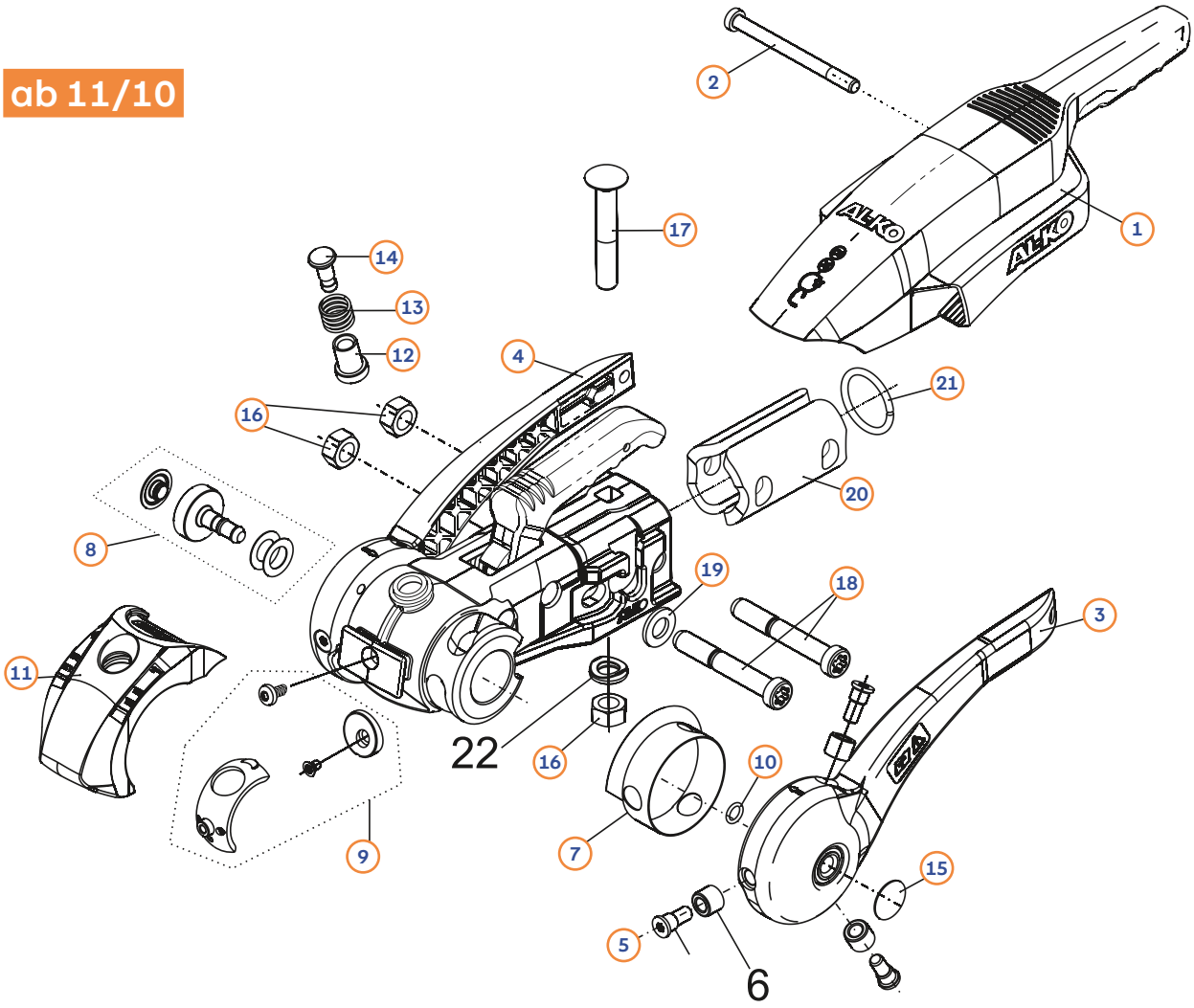

Pos.	Movera-Nr.	Hersteller-Nr.	Artikel-Bezeichnung
1	9906817	693589	Handgriff komplett
2	9903033	690246	Befestigungsschraube
3	9903237	690241	Druckscheibe links komplett
4	9903243	690242	Druckscheibe rechts komplett
5	9998029	372284	Schraube
7	9909676	372166	Dichtungsring zwischen den Druckscheiben
8	9981430	1220755	Druckbolzen Set
9	9991682	691418	Bremsbelag vorne/hinten
10	9911213	703149	O-Ring X2
11	9906850	693590	Soft Dock
12	9999828	372288	Signalknopf innen
13	9999827	372285	Druckfeder
14	9999826	372287	Signalknopf außen
15	9995521	1367606	Stopfen
16	9904154	371932	Sechskantmutter
17	9926528	603392	Schraube M 12 x 75
18	9995453	692034	Schraube
19	9904155	700140	Einlegescheibe
20	9916128	692318	Distanzbügel D 35
21	9906435	2072400208	Spannring
o. Abb.	9992933	607133	Faltenbalg

WINTERHOFF: WS 3000/Westfalia SSK



Ausführung ab Bj 08/2009

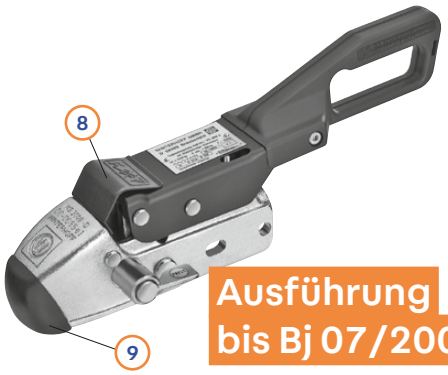

Ausführung bis Bj 07/2002



Ausführung Bj 08/2002 bis 07/2009

WS 3000 Ausführung ab 08/2009

Pos.	Movera-Nr.	Hersteller-Nr.	Artikel-Bezeichnung
1	9993222	1732092	Maxi Soft Puffer mit Öffnung für Anzeige
2	9904456	1732091	Anzeige WS
3	9998153	1732094	Griff
4	9992990	1732068	Faltenbalg
o. Abb.	9980992	1860601	Clip Belag Set (VE 2 Stück)

WS 3000 Ausführung 08/2002 bis 07/2009

Pos.	Movera-Nr.	Hersteller-Nr.	Artikel-Bezeichnung
5	9997720	1732093	Maxi Soft Puffer ohne Öffnung für Anzeige
6	9998153	1732094	Griff
7	9992990	1732068	Faltenbalg
o. Abb.	9980992	1860601	Clip Belag Set (VE 2 Stück)
o. Abb.	9980992	1860601	Clip Belag Set (VE 2 Stück)

WS 3000 Ausführung bis 07/2002

Pos.	Movera-Nr.	Hersteller-Nr.	Artikel-Bezeichnung
8	9920322	1732063	Abeckwinkel Set (VE 2 Stück)
9	9996205	1732096	Schutzkappe
o. Abb.	9980990	1732095	Reibbelag für vorne (VE 1 Stück)

Westfalia

SSK 1

Pos.	Movera-Nr.	Hersteller-Nr.	Artikel-Bezeichnung
o. Abb.	9981350	390 001 631 901	Bremsbackenträger (Satz)
o. Abb.	9981340	390 002 650 901	Montagesatz für Typ 390 002
o. Abb.	9981370	900 010 649 112	Sicherungsscheibe

SSK 2

Pos.	Movera-Nr.	Hersteller-Nr.	Artikel-Bezeichnung
o. Abb.	9981050	990 021 631 002	Bremsbackenträger (Satz)
o. Abb.	9981033	990 021 613 102	Spannhebel rechts
o. Abb.	9981060	990 021 626 102	Gasfeder
o. Abb.	9981032	990 021 622 106	Handhebel
o. Abb.	9981370	900 010 649 112	Sicherungsscheibe

SSK 3

Pos.	Movera-Nr.	Hersteller-Nr.	Artikel-Bezeichnung
o. Abb.	9981036	990 024 631 001	Bremsbackenträger (Satz)
o. Abb.	9957216	990 024 613 102	Hebel links
o. Abb.	9957218	990 024 622 006	Bestätigungshebel
o. Abb.	9957217	990 024 626 101	Gasfeder
o. Abb.	9981370	900 010 649 112	Sicherungsscheibe

REICH/EMUK: Caravanspiegel

REICH Caravanspiegel

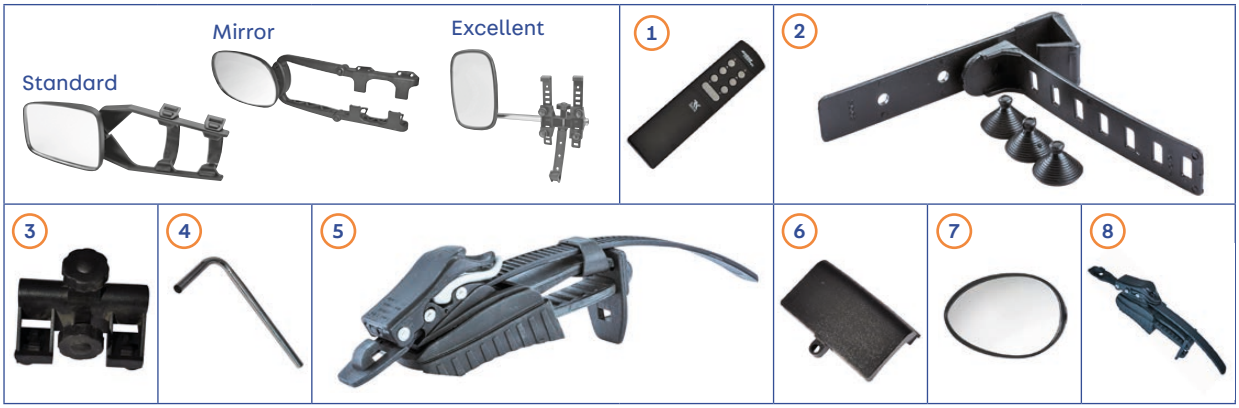

Mirror Control

Pos.	Movera-Nr.	Hersteller-Nr.	Artikel-Bezeichnung
1	auf Anfrage	228-1006	Bedienteil kompl. Mirror Control
2	9995943	228-1012	Befestigungs-Set (5-teilig) Mirror Control
3	9926753	228-1016	Gehäuse für Befestigungsbänder MC
4	auf Anfrage	228-1029	Befestigungsstange verchr. Mirror Control
o. Abb.	auf Anfrage	528-1199	MIRROR CONTROL 1 Spiegel (nur der Spiegel)
5	9992873	528-2866900	Befestigungssatz (Mirror, Standard)
6	auf Anfrage	228-1002	Batteriedeckel ABS schwarz

Speed Fix Mirror

Pos.	Movera-Nr.	Hersteller-Nr.	Artikel-Bezeichnung
o. Abb.	auf Anfrage	528-290010	Klammer für Spiegel Speed Fix Mirror
o. Abb.	auf Anfrage	528-290011	Klemmschuh für Spiegel Speed Fix Mirror
7	9926257	528-2900011	Spiegelkopf für Speed Fix Mirror Flach
o. Abb.	9936349	528-2920011	Spiegelkopf für Speed Fix Mirror Konvex

Handy Mirror

Pos.	Movera-Nr.	Hersteller-Nr.	Artikel-Bezeichnung
o. Abb.	9995776	528-286690SK	Spiegelkopf f. Spiegel Handy XL u.XL Ext.
8	auf Anfrage	528-286690	Schnellverschluss für Handy Mirror (1Ratsche mit Streifen)

Excellent View

Pos.	Movera-Nr.	Hersteller-Nr.	Artikel-Bezeichnung
o. Abb.	9998931	1285579	Excellent View Kunststoffgehäuse komplett
o. Abb.	9992686	1285575	Excellent View Spiegelkopf konvex komplett (Glas, Gummi, Gehäuse)
o. Abb.	9904131	1285576	Excellent View Spiegelkopf, flach, komplett (Glas, Gummi, Gehäuse)

EMUK Caravanspiegel



Pos.	Movera-Nr.	Hersteller-Nr.	Artikel-Bezeichnung
1	9981520	150702	Spiegelkopf (zu allen Spiegeln)
2	9940163	150703	Spiegelkopf XL (zu allen Spiegeln)
3	9981775	103100	Halter-Rohrverlängerung
4	9918459	3564	Druckstück gewölbt
5	9903928	3553	Druckstücke versetzte Nut
6	9903929	3552	Druckstücke mittige Nut
7	9998127	3508	Rändelschraube
8	9921795	3599	Befestigungsset

MILENCO/HABA: Caravanspiegel

MILENCO Caravanspiegel



Pos.	Movera-Nr.	Hersteller-Nr.	Artikel-Bezeichnung	Bemerkung
1	9983203	1953	Spiegel Gummidichtung (2 Stück)	passend zu Aero 3 & Grand Aero sowie Aero 1&2
1	9914883	3186	Spiegel Gummidichtung (4 Stück)	Aero V Dichtung (neue Modelle wie Kia Sorento Bj 2010)
1	9926191	4664	Spiegel Gummidichtung (4 Stück)	Aero F Dichtung (VW Fahrzeuge ab Bj 2013)
1	9935504	4466	Spiegel Gummidichtung LR (4 Stück)	Aero F Dichtung (Opel Atra ab Bj 2016)
2	auf Anfrage	4220	Falcon Spiegel Halterungsklammern	
3	auf Anfrage	4213	Falcon Spiegel Dichtung	
4	auf Anfrage	4237	Falcon Spiegelkopf	
5	auf Anfrage	4350	Grand Falcon Spiegelkopf	
6	9916085	1977	Aero 3 Spiegelkopf Flach	
6	9999793	1984	Aero 3 Spiegelkopf Konvex	
6	9933832	2486	Grand Aero 3 Spiegelkopf Flach	
6	9903459	2493	Grand Aero 3 Spiegelkopf Konvex	

HABA Caravanspiegel



Pos.	Movera-Nr.	Hersteller-Nr.	Artikel-Bezeichnung
1a	9901838	7103083	Gummifuß
1b	9904649	7103087	Schraube
2	9957226	7101990	Befestigungsgehäuse (Argus)
3	9957227	7101910	Befestigungsgehäuse (Colt)
4	9957230	7101940	Gehäusemutter (Colt)
5	9957231	7101950	Knebelschraube (Colt/Magnum/Bullit)
6	9991681	7103090	Spanngummi (Magnum/Colt/Bullit/Beretta/Touring/Europe XL)
7	9992690	7103084	Spanngummi (Argus)
8	9982210	7103110	Schnalle für Spanngummi (passend für alle Spiegel)
9	9957235	7103991	Befestigungsset (Argus)
10	9957234	7103990	Befestigungsset (Colt)
11	9918702	7103992	Befestigungsset (Scope)
o. Abb.	9957219	7101810	Spiegelkopf flach (Colt/Argus)
o. Abb.	9957220	7101820	Spiegelkopf gewölbt (Colt/Argus)

THITRONIK: WiPro/GasPro



Pos.	Movera-Nr.	Hersteller-Nr.	Artikel-Bezeichnung
1	9915306	100852	Ersatzgehäuse Funk-Magnetkontakt schwarz inklusive Klebepad
2	9915307	100853	Ersatzgehäuse Funk-Magnetkontakt weiß inklusive Klebepad
3	9915308	100854	Ersatzmagnet schwarz inklusive Klebepad
4	9915309	100855	Ersatzmagnet weiß inklusive Klebepad
5	9915053	100649	Ersatzhalter für Funk-Kabelschleife inklusive Schrauben
6	9913698	100772	Ersatzklebepads (VE 5 Stück)
7	9983584	100850	Oberflächenreinigungstücher (VE 10 Stück)
8	9983583	100586	Abzweigverbinder gelgefüllt 0,4-0,9 mm² (VE 10 Stück)
9	9983585	100851	Knopfzelle CR 2032 (VE 2 Stück) für Handsender und Funk-Magnetkontakt
10	9983586	100856	Wagoklemmen 2-polig 0,08-4 mm² (VE 5 Stück)
11	9915313	100819	Universalkabelbaum für WiPro III
12	9915314	100024	Ersatzsensor für G.A.S. – pro
13	9915316	100027	Sensorkappe schwarz für G.A.S. – pro
14	9929575	101258	Ersatzkabelbaum WiPro III Ford Transit
15	9934975	100709	Pro-finder Ersatzkabelbaum
16	9935318	101283	Abschalteinrichtung Einbausatz Kill Funktion Pro Finder
17	9936448	101089	Zusatzhalter Funkkabelschleife
o. Abb.	9927131	100383	Kabelbaum WiPro All in One Fiat Ducato
o. Abb.	auf Anfrage	100065	Kabelbaum WiPro III Fiat Ducato safe lock
o. Abb.	auf Anfrage	100820	Kabelbaum WiPro III Fiat Ducato

Fahrzeugtechnik diverse



Linnepe Quick Lift Stütze

Pos.	Movera-Nr.	Hersteller-Nr.	Artikel-Bezeichnung
1	9978022	102210	Innenrohr Quicklift-Stütze Länge 210 mm
2	9978024	101611	Rändelwelle 14,5 mm

Alko Big Foot

Pos.	Movera-Nr.	Hersteller-Nr.	Artikel-Bezeichnung
3	9991715	690491	Feder
4	9990214	690490	Plastikplatte grau
5	9995187	1336253	Montagesatz

Thermo-Innenmatte (Do it yourself) Movera-Nr. 9967990

Pos.	Movera-Nr.	Hersteller-Nr.	Artikel-Bezeichnung
6	9915781	9710C	Plastikösen 10er Set (Ober- und Unterteil)
7	9915782	970VL	Plastiksauger 10er Set

Fawo Moca-Stütze

Pos.	Movera-Nr.	Hersteller-Nr.	Artikel-Bezeichnung
8	9904241	Handkurbel 850	Handkurbel 850 mm
9	9916404	01666T90535	Auszugsrohr mit Bodenplatte
10	9998761	99999T	Splint
11	9903995	MontagewinkelH	Montagewinkel (VE 1 Stück)

Linnepe AirLift

Pos.	Movera-Nr.	Hersteller-Nr.	Artikel-Bezeichnung
o. Abb.	9990057	202511	Manometer
o. Abb.	9926578	20257	Ventil 4 mm
o. Abb.	9926579	20270	Umrüsteinheit für 3 mm Ventil auf 4 mm Ventil
o. Abb.	9987590	202571	Schlauch 3 mm, pro Meter
o. Abb.	9925765	202572	Schlauch 4 mm, pro Meter
o. Abb.	9926584	E00243	Verbinder gerade 3 mm auf 4 mm
o. Abb.	9915674	E00242	Verbinder gerade 3 mm
o. Abb.	9926585	20265	Verbinder gerade 4 mm
o. Abb.	9987630	20258	T-Verbinder 3 mm
o. Abb.	9917545	20256	T-Verbinder 4 mm
o. Abb.	9987580	20254	Luftfederbalg mit 3 mm
o. Abb.	9904254	20255	Luftfederbalg mit 4 mm
o. Abb.	9910997	20260	Einschraubverschraubung 3 mm
o. Abb.	9926586	20264	Einschraubverschraubung 4 mm

HYMER: Multitalent Tele 2003-2019/ QUIPON: Bike Rack ab 2020

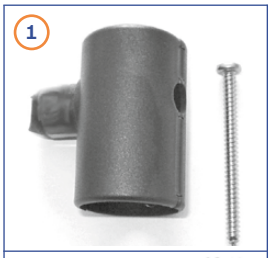















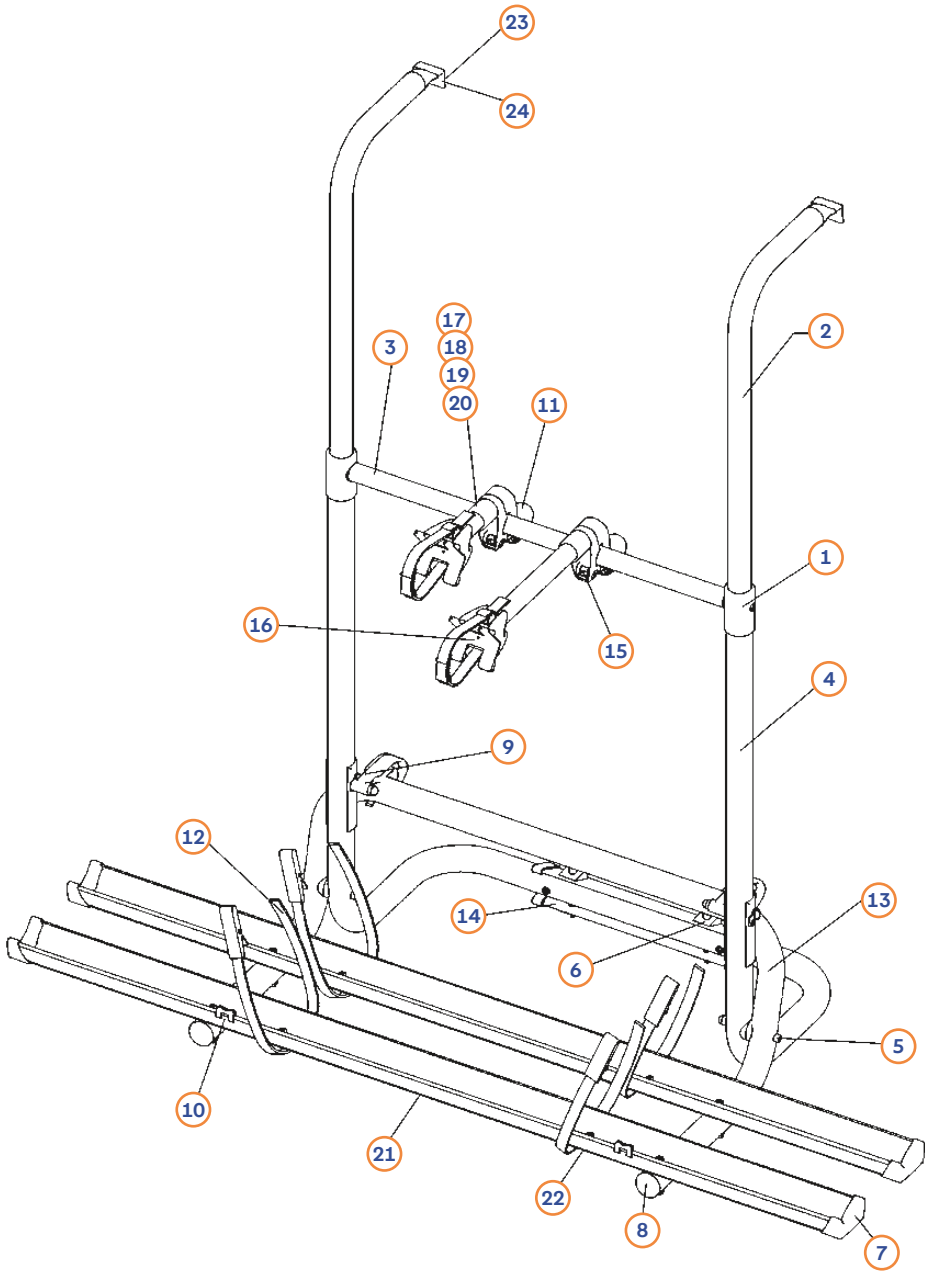



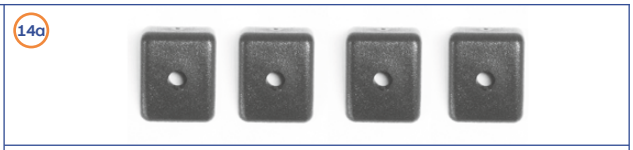

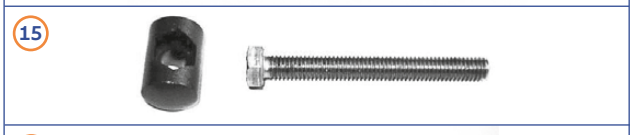









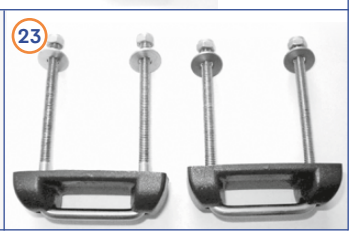

Quipon

Fahrzeugtechnik

HYMER: Multitalent Tele 2003-2019/ QUIPON: Bike Rack ab 2020

Pos.	Movera-Nr.	Hersteller-Nr.	Farbe	Artikel-Bezeichnung
1	9998256	145145	schwarz	Rohrverbindung komplett
2	9957238	144065	eloxiert	Haltebügel
3	9957239	144066	eloxiert	Querrohr
4	9998257	145146	schwarz	Grundträger komplett
5	9998258	145147	schwarz	Schwenkbügelbefestigung
6	9998259	145148	schwarz	Befestigungsmaterial unten
7	9998260	145149	schwarz	Endkappen-Set (VE: 2 Stück)
8	9957241	144068	grau	Lamellenstopfen-Set (VE: 2 Stück)
9	9997851	145119	schwarz	Schwenkgübelarretierung
10	9998261	145150	schwarz	Anlage und Schutzkappe
11	9998262	145151	schwarz	Drehgriff
12	9980245	134782	schwarz	Befestigungsriemen
13a	auf Anfrage	145495	schwarz	Schwenkbügel für 2 Räder
13b	9925878	145497	schwarz	Schwenkbügel für 3 Räder
13c	9916216	145499	schwarz	Schwenkbügel für 4 Räder
14	9981140	144984	schwarz	Befestigungssatz unten komplett
14a	9999860	042118	schwarz	Auflage
15	9957245	144042	schwarz	Drehlager mit Schraube
16	9957246	144044	schwarz	Schutzteile-Set schwarz
17	9943396	145931		Abstandhalter 1. Fahrrad, Länge 15 cm, Fb. Silber
17	9943402	145921		Abstandhalter 1. Fahrrad, Länge 15 cm, Fb. schwarz
18	9943397	145932		Abstandhalter 2. Fahrrad, Länge 30 cm, Fb. Silber
18	9943403	145922		Abstandhalter 2. Fahrrad, Länge 30 cm, Fb. schwarz
19	9943398	145933		Abstandhalter 3. Fahrrad, Länge 45 cm, Fb. Silber
19	9943404	145923		Abstandhalter 3. Fahrrad, Länge 45 cm, Fb. schwarz
20	9943399	145934		Abstandhalter 4. Fahrrad, Länge 60 cm, Fb. Silber
20	9943405	145924		Abstandhalter 4. Fahrrad, Länge 60 cm, Fb. schwarz
21	9981148	144992		Aufnahmeschiene
21	9943412	145930		Aufnahmeschiene für E-Bike, Länge 140 cm, Fb. Silber
21	9943413	145920		Aufnahmeschiene für E-Bike, Länge 140 cm, Fb. schwarz
21	9943409	145929		Aufnahmeschiene, Länge 125 cm, Fb. Silber
21	9943411	145919		Aufnahmeschiene, Länge 125 cm, Fb. schwarz
22	9981139	144983	schwarz	Riemenbefestigung für Aufnahmeschiene
23	9948457	144295	eloxiert	Befestigungssatz oben komplett
24	9981137	144981	schwarz	Befestigungssatz Dethleffs

EURO CARRY: Ersatzteile Fahrradträger



Pos.	Movera-Nr.	Hersteller-Nr.	Artikel-Bezeichnung
1	9998275	32814	Abstandhalter 1. Fahrrad, Länge 19 cm, Fb. grau
1	auf Anfrage	119754	Abstandhalter 1. Fahrrad, Länge 19 cm, Fb. schwarz
1	9998277	32817	Abstandhalter 2. Fahrrad, Länge 32 cm, Fb. grau
1	auf Anfrage	120213	Abstandhalter 2. Fahrrad, Länge 32 cm, Fb. schwarz
1	9998278	32815	Abstandhalter 3. Fahrrad, Länge 42 cm, Fb. grau
1	auf Anfrage	119753	Abstandhalter 3. Fahrrad, Länge 42 cm, Fb. schwarz
1	9998433	32816	Abstandhalter 4. Fahrrad, Länge 53 cm, Fb. grau
1	auf Anfrage	120211	Abstandhalter 4. Fahrrad, Länge 53 cm, Fb. schwarz
2	9982624	32821	Abstandhalter Variabel, Länge 31 cm, Fb. grau
2	9982636	32822	Abstandhalter Variabel, Länge 47 cm, Fb. grau
2	auf Anfrage	32820	Abstandhalter Variabel, Länge 63 cm, Fb. grau
3	9998677	62721	Fahrradschiene 1250 mm inkl. Radschalen und Montageteilen, Fb. grau
3	auf Anfrage	120064	Fahrradschiene 1250 mm inkl. Radschalen und Montageteilen, Fb. schwarz
3	auf Anfrage	115086	Fahrradschiene 1370 mm inkl. Radschalen und Montageteilen, Fb. grau
3	auf Anfrage	119764	Fahrradschiene 1370 mm inkl. Radschalen und Montageteilen, Fb. schwarz
3	9921981	82721	Fahrradschiene 1500 mm inkl. Radschalen und Montageteilen, Fb. grau
3	9919810	82731	Fahrradschiene 1700 mm inkl. Radschalen und Montageteilen, Fb. grau
4	9907568	32721	Fahrradschiene 1250 mm mit Spannriemen und Montageteilen, Fb. grau

EURO CARRY: Ersatzteile Fahrradträger



Pos.	Movera-Nr.	Hersteller-Nr.	Artikel-Bezeichnung
5	9999766	62886	Abdeckkappe für Spannkralle, 2 St.
6	9996291	32881	Endkappe Fahrradschiene, 2 St.
7	9904492	62881	Endkappe Fahrradschiene ab 2007, 2 St.
8	9907032	32883-ALU	Anschlagpuffer aluminium, 2 St.
9	9905818	32884	Rohrendstopfen Ø 30 mm, 2 St.
9	auf Anfrage	62884	Rohrendstopfen Ø 35 mm, 2 St.
10	9996292	32885	Anschlagclips für Rohr Ø 30 mm, 2 St.
10	9906339	62885	Anschlagclips für Rohr Ø 35 mm, 2 St.
11	9905819	32886	Riemenführung für Fahrradschiene, 2 St.
12	9997906	32722	Spannriemen, 2 St.
13	9999623	62722	Rastband für Radschalen, 2 St.
14	9935852	120096	Abdeckkappe Fb. grau für Spannkralle zur Montageschiene für Fahrradträger 9943292, 9943295 und 69200, 1 St.
14	auf Anfrage	120097	Abdeckkappe Fb. schwarz für Spannkralle zur Montageschiene für Fahrradträger 9943291, 9943294 und 69201, 1 St.
15	auf Anfrage	120099	Abdeckkappe oben Fb. grau zu Fahrradträger 9943292 und 9943295, 1 St.
15	auf Anfrage	120100	Abdeckkappe oben Fb. schwarz zu Fahrradträger 9943291 und 9943294, 1 St.
16	auf Anfrage	120101	Abdeckkappe unten Fb. grau zu Fahrradträger 9943292 und 9943295, 1 St.
16	auf Anfrage	120102	Abdeckkappe unten Fb. schwarz zu Fahrradträger 9943291 und 9943294, 1 St.
17	9997905	32887	Ersatzschraube für Haltekralle, 1 St.
18	9904114	32888	Sterngriffverschraubung, 1 St.
19	9906518	113132	Radschale für Fahrradschiene, Fb. grau, 1 St.
19	auf Anfrage	102179	Radschale für Fahrradschiene, Fb. schwarz, 1 St.
20	9922351	30136	Rasterscheibe, Fb. grau, 1 Satz
21	9995048	103230	Karmannhalter, 1 St.
22	9915696	109581	Kunststoffscharnier für 30 mm Rohr, Fb. grau, 1 St.
22	auf Anfrage	119724	Kunststoffscharnier für 30 mm Rohr, Fb. schwarz, 1 St.
22	auf Anfrage	119866	Kunststoffscharnier für 35 mm Rohr, Fb. grau, 1 St.
22	auf Anfrage	120033	Kunststoffscharnier für 35 mm Rohr, Fb. schwarz, 1 St.
23	9915915	106653	Spannkralle, 1 St.
24	auf Anfrage	103900	Spannkralle, 1 St.
25	9906099	104069	Abdeckfuß für Relingfuß, 1 St.
26	auf Anfrage	103179	Fahrradbefestigung, 1 St.

FIAMMA: Carry Bike Befestigungssätze und Allgemeinteile

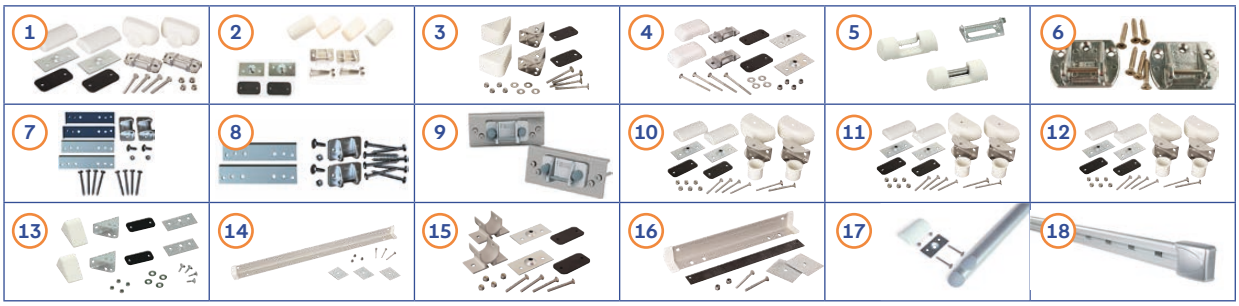

Pos.	Movera-Nr.	Hersteller-Nr.	Artikel-Bezeichnung	Version
1	9991676	98656-588	Befestigungskit oben M6 x 50 mm	Pro, Pro M, Pro C, Pro E-Bike, Pro C E-Bike, UL, CL, Lift 77, Lift 77 E-Bike, L80, Trigano-Roller Team, SE
2	9991677	98656-409	Befestigungskit oben M6 x 55 mm	Pro, Pro M, Pro C, Pro E-Bike, Pro C E-Bike, UL, CL, Lift 77, Lift 77 E-Bike, L80, Trigano-Roller Team, SE
3	9991678	98655-033	Befestigungskit oben	200 D schwarz, grau/schwarz
4	9991679	98656-420	Befestigungskit oben	200 DB
5	9919195	98656-594	Befestigungskit oben	Pro Hymer-Dethleffs, Hymer
6	9987298	98656-423	Befestigungskit oben	Caravan Hobby
7	9948991	98656-640	Befestigungskit oben	Dethleffs, Sunlight, Carado bis 2010
8	9948941	98656-725	Befestigungskit oben	Dethleffs, Sunlight, Carado 2011-2015
9	9943325	98656M296	Befestigungskit oben	Dethleffs, Sunlight, Carado, Etrusco ab 2016
10	9997309	98656-005	Befestigungskit unten M6 x 50 mm	Hymer, L80, Pro C Knaus-Eifelland, Trigano-Roller Team, UL vor 2007, CL vor 2007
11	9956495	98656-220	Befestigungskit unten M6 x 65 mm	Hymer, L80, Pro C Knaus-Eifelland, Trigano-Roller Team, UL vor 2007, CL vor 2007
12	9956496	98656-400	Befestigungskit unten M6 x 55 mm	Hymer, L80, Pro C Knaus-Eifelland, Trigano-Roller Team, UL vor 2007, CL vor 2007
13	9991680	98656-006	Befestigungskit unten	200 DB, 200 D grau
14	9998020	98656-456	Befestigungsschiene unten	UL ab 2008, UL 48, CL ab 2008,
15	9993264	98656-278	Befestigungskit unten	Lift 77, Lift 77 E-Bike
16	9994370	98656-048	Befestigungsschiene unten	Pro Hymer-Dethleffs, Caravan Hobby, Simple Plus 200
17	9902618	98656-682	Kit Support Bar (VE 2 St.)	Pro Serie unten und Universal
18	9990349	98656-474	Fixing-Bar Carry-Bike	Universal



Pos.	Movera-Nr.	Hersteller-Nr.	Artikel-Bezeichnung
1	auf Anfrage	98656M054	Abdeckkappenset Befestigungskit oben grau 2 St.
2	9999753	98656-664	Abdeckkappenset Befestigungskit oben weiß 2 St.
3	9904524	98656-665	Abdeckkappenset Befestigungskit unten weiß 2 St.
4	9902348	98656-722	Kit Plättchen zu Fixing Bar 6 St.
5	9909819	98656-681	Kit Premium S grau
6	auf Anfrage	98656M134	Kit Premium S schwarz
7	9912887	98656-275	Alu Innenplatte XL 2 St.
8	9919374	98656-817	Hülse Ø 9-6 mm 4 St.
9	auf Anfrage	98656M380	Endkappe Radhalter Rail Premium
10a	auf Anfrage	98656M081	Kit Mutterabdeckung M6 schwarz 10 St.
10b	9956490	98656-671	Kit Mutterabdeckung M6 grau 10 St.
11a	auf Anfrage	98656M082	Kit Mutterabdeckung M5 schwarz 10 St.
11b	9907643	98656-672	Kit Mutterabdeckung M5 grau 10 St.
12	9910963	98656-716	Abdeckung vorne Support Bar 2St.
13	9913495	98656-714	Endkappen Support Bar 2 St.

FIAMMA: Carry Bike Zubehör



Bike-Block Pro

Pos.	Movera-Nr.	Hersteller-Nr.	Artikel-Bezeichnung
1	9919155	98656-865	Kit Gurt Bike-Block mit Ring
2	9926767	98656-896	Riemenschutz
3	9908328	98656-680	Gummischutzauflage
4	9992464	98656-633	Schraube mit Schraubführung
5	9992456	98656-582	Innenring
6	9956455	98656-290	Rändelschraube Fb. Rot
7	9998106	98656-293	Rändelschraube Fb. Blau
8	9996349	98656-585	Rändelschraube Fb. Grau
9	9956483	98656-291	Rändelschraube Fb. schwarz

Bike-Block Pro S

Pos.	Movera-Nr.	Hersteller-Nr.	Artikel-Bezeichnung
1	auf Anfrage	98656M012	Kit Gurt Bike-Block mit Ring
2	auf Anfrage	98656M013	Riemenschutz
3	9927668	98656M014	Rändelschraube Fb. schwarz
4	9992464	98656-633	Schraube mit Schraubführung
5	9927669	98656M015	Innenring



Rail Quick C, Rail Quick, Quick Pro

Pos.	Movera-Nr.	Hersteller-Nr.	Artikel-Bezeichnung
1	9987350	98656-386	Befestigungsriemen Quick Safe
2	9993625	98656-562	Kit Feststellschraube zu Rail Quick C
3	9991423	98656-079	Schienenendkappe rot zu Rail Quick und Quick C
4	9997807	98656-081	Schienenendkappe schwarz zu Rail Quick
5	9994372	98656-080	Schienenendkappe grau zu Rail Quick
6	9927190	98656M039	Schienenendkappe schwarz zu Rail Quick Pro



Rail Strip, Rail Strip Pro

Pos.	Movera-Nr.	Hersteller-Nr.	Artikel-Bezeichnung
1	9981125	98656-320	Halteriemen rot
2	9991423	98656-079	Schienenendkappe rot zu Rail Strip
3	9927190	98656-999	Schienenendkappe schwarz zu Rail Strip Pro

Rail Premium, Premium XL, Premium S, Premium S Fat Bike

Pos.	Movera-Nr.	Hersteller-Nr.	Artikel-Bezeichnung
1a	9936174	98656M191	Radhalter links zu Rail Premium, S, XL
1b	auf Anfrage	98656M280	Radhalter links zu Rail Premium S Fat Bike
2a	auf Anfrage	98656M192	Radhalter rechts zu Rail Premium, S, XL
2b	auf Anfrage	98656M279	Radhalter rechts zu Rail Premium S Fat Bike
3	9935317	98656M190	Schienenendkappe schwarz

FIAMMA: CB Pro Alt/Neu

NEU

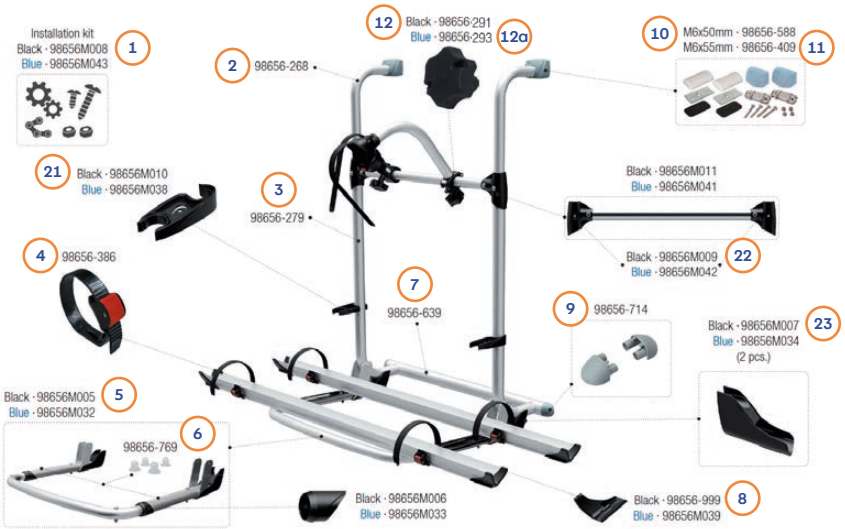

ALT

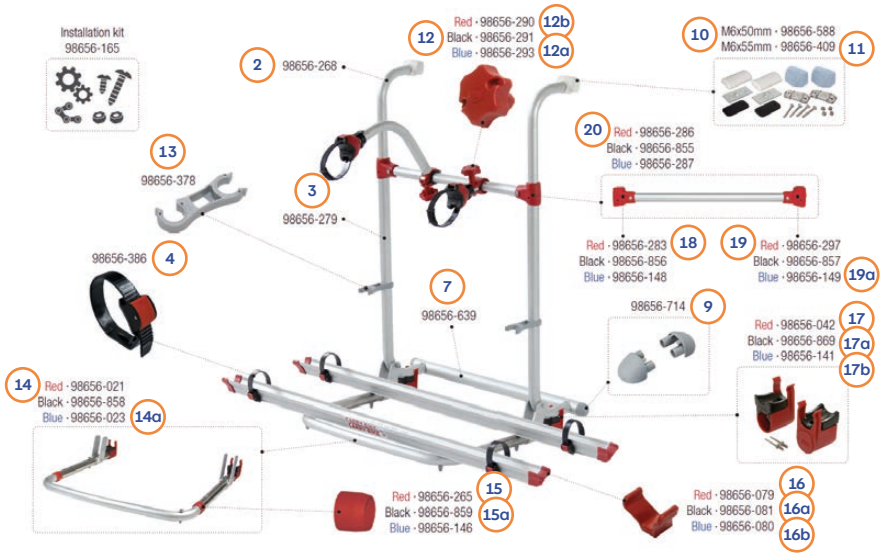

Pos.	Movera-Nr.	Hersteller-Nr.	Artikel-Bezeichnung
1	9927323	98656M008	Montagesatz Fb. schwarz
2	9956447	98656-268	Haltestruktur oben
3	9956448	98656-279	Haltestruktur unten
4	9987350	98656-386	Befestiegungsriemen
5	9927294	98656M005	Auflagebügel Fb. schwarz
6	9912558	98656-769	Montagesatz
7	9916225	98656-639	Befestigungsschiene unten, ohne Kappen
8	9927190	98656-999	Schienenabdeckkappe Fb. schwaz
9	9913495	98656-714	Endkappe (2 St.)
10	9991676	98656-588	Befestigungskit oben M6 x 50 mm
11	9991677	98656-409	Befestigungskit oben M6 x 55 mm
12	9956483	98656-291	Schraubmutterkit Fb. schwarz
12a	9998106	98656-293	Schraubmutterkit Fb. blau
12b	9956455	98656-290	Schraubmutterkit Fb. rot
13	9987295	98656-378	Halteklammer Fb. grau
14	9956449	98656-021	Auflagebügel Fb. rot
14a	9997821	98656-023	Auflagebügel Fb. blau
15	9993618	98656-265	Lasche 35/30 Fb. rot
15a	9926526	98656-859	Lasche 35/30 Fb. schwarz
16	9991423	98656-079	Schienenabdeckkappe Fb. rot
16a	9997807	98656-081	Schienenabdeckkappe Fb. schwarz
16b	9994372	98656-080	Schienenabdeckkappe Fb. blau
17	9956454	98656-042	Reibstoßdämpfer 35 mm Fb. rot (2 St.)
17a	9926324	98656-869	Reibstoßdämpfer 35 mm Fb. schwarz (2 St.)
17b	9997792	98656-141	Reibstoßdämpfer 35 mm Fb. blau (2 St.)
18	9997716	98656-283	Verbindungsstück links Fb. rot
19	9997717	98656-297	Verbindungsstück rechts Fb. rot
19a	9919598	98656-149	Verbindungsstück rechts Fb. blau
20	9992152	98656-286	Querstrebe kpl. Fb. rot
21	9929260	98656M010	Rack-Holder, schwarz
22	9934607	98656M009	T-Verbinder Querstrebe
23	9927727	98656M007	Bull Shock Absorber schwarz (VE 2 St.)

FIAMMA: CB Pro M Restyling/Pro M

Pro M Restyling

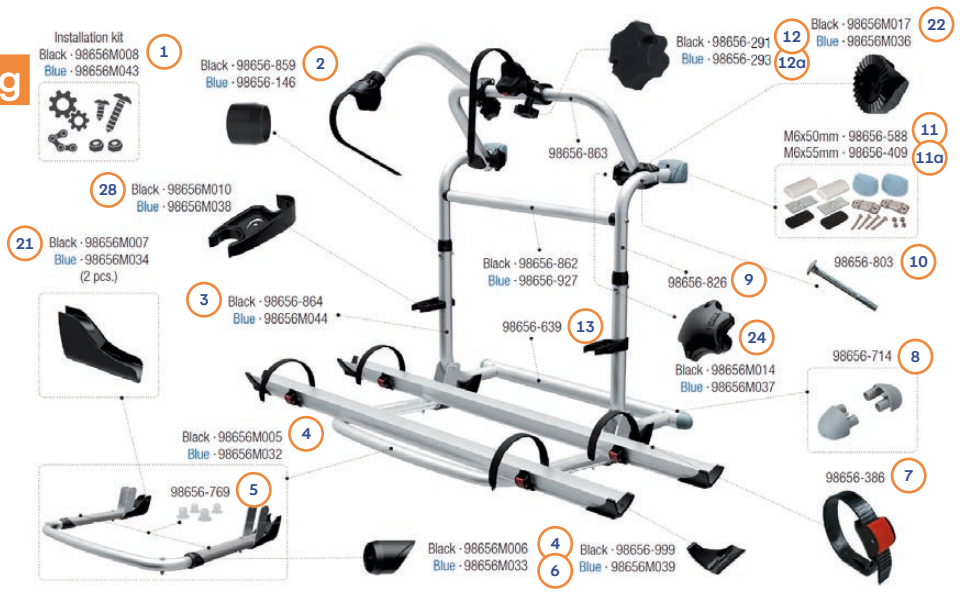

Pro M

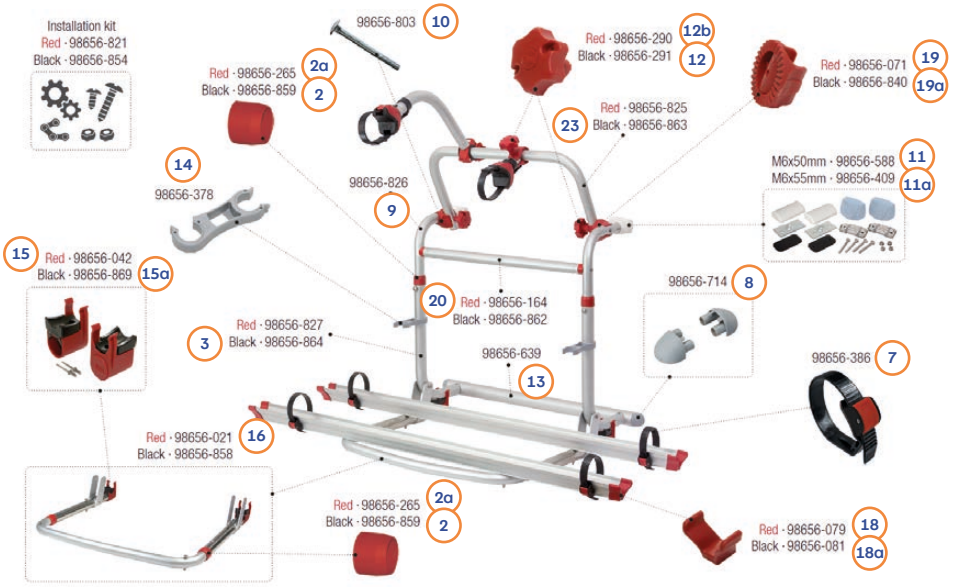

Pos.	Movera-Nr.	Hersteller-Nr.	Artikel-Bezeichnung
1	9927323	98656M008	Installationskit Fb. schwarz
2	9926526	98656-859	Lasche 35/30 Fb. schwarz
2a	9993618	98656-265	Lasche 35/30 Fb. rot
3	9927387	98656-864	Tragestruktur unten Fb. schwarz
4	9927294	98656M005	Auflagebügel Fb. schwarz
5	9912558	98656-769	Guimmiabdeckung (4 St.)
6	9927190	98656-999	Schienenabdeckkappe Fb. schwarz
7	9987350	98656-386	Befestigungsriemen
8	9913495	98656-714	Endkappe Quersttrebe unten hinten
9	9927388	98656-826	Tragestruktur oben
10	9915796	98656-803	Befestigungskit 2 Schrauben
11	9991676	98656-588	Befestigungskit oben M6 x 50 mm
11a	9991677	98656-409	Befestigungskit oben M6 x 55 mm
12	9956483	98656-291	Schraubmutter Fb. schwarz
12a	9998106	98656-293	Schraubmutter Fb. blau
12b	9956455	98656-290	Schraubmutter Fb. rot
13	9916225	98656-639	Querstrebe unten
14	9987295	98656-378	Halteklammer Fb. grau
15	9956454	98656-042	Reibstoßdämpfer 35 mm Fb. rot (2 St.)
15a	9926324	98656-869	Reibstoßdämpfer 35 mm Fb. schwarz (2 St.)
16	9956449	98656-021	Auflagebügel Fb. rot
18	9991423	98656-079	Schienenabdeckkappe Fb. rot
18a	9997807	98656-081	Schienenabdeckkappe Fb. schwarz
19	9956453	98656-071	Zahnscheibe 30 mm Fb. rot
19a	9926525	98656-840	Zahnscheibe 30 mm Fb. schwarz
21	9927727	98656M007	Bull Shock Absorber schwarz (VE 2 St.)
22	9935934	98656M017	Zahnscheibe schwarz
23	9929097	98656-863	Haltebügel oben, schwarz
24	9927668	98656M014	Handrad, schwarz

FIAMMA: Pro C Neu/Alt

Pro C Neu

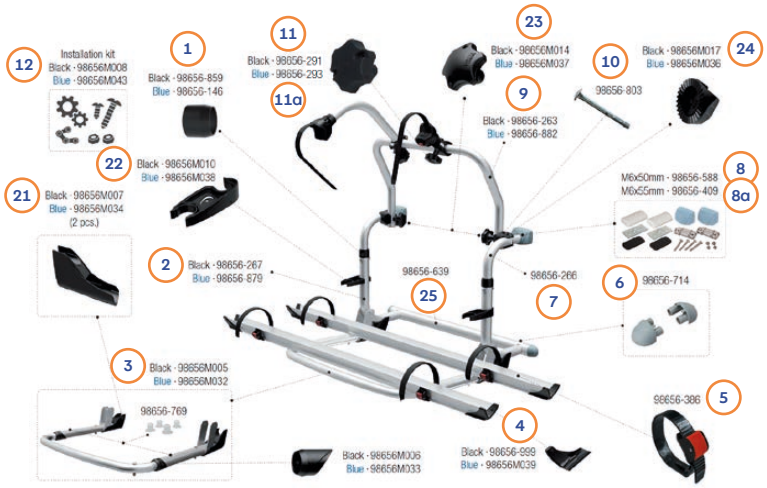

Pro C Alt

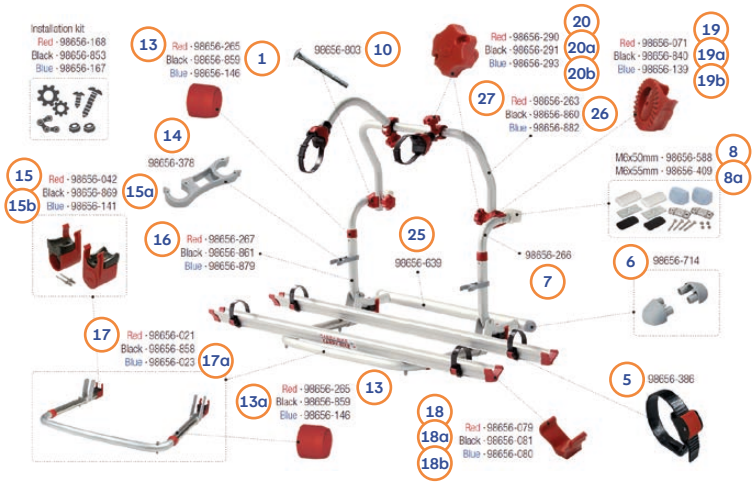

Pos.	Movera-Nr.	Hersteller-Nr.	Artikel-Bezeichnung
1	9926526	98656-859	Lasche 35/30 Fb. schwarz
2	9956451	98656-267	Haltestruktur unten Fb. schwarz
3	9927294	98656M005	Auflagebügel Fb. schwarz
4	9927190	98656-999	Schienenabdeckkappe Fb. schwarz
5	9987350	98656-386	Befestigungsriemen
6	9913495	98656-714	Endkappe Fb. grau
7	9956450	98656-266	Haltestruktur oben
8	9991676	98656-588	Befestigungskit oben M6 x 50 mm
8a	9991677	98656-409	Befestigungskit oben M6 x 55 mm
9	9956452	98656-263	Bügel oben Fb. schwarz
10	9915796	98656-803	Befestigungskit 2 Schrauben
11	9998106	98656-291	Schraubmutter Fb. schwarz
11a	9998106	98656-293	Schraubmutter Fb. blau
12	9927323	98656M008	Montagesatz Fb. schwarz
13	9993618	98656-265	Lasche 35/30 Fb. rot
14	9987295	98656-378	Halteklammer Fb. grau
15	9956454	98656-042	Reibestoßdämpfer 35 mm Fb. rot
15a	9926324	98656-869	Reibestoßdämpfer 35 mm Fb. schwarz
15b	9997792	98656-141	Reibestoßdämpfer 35 mm Fb. blau
16	9956451	98656-267	Haltestruktur unten Fb. rot
17	9956449	98656-021	Auflagebügel Fb. rot
17a	9997821	98656-023	Auflagebügel Fb. blau
18	9991423	98656-079	Schienenabdeckkappe Fb. rot
18a	9997807	98656-081	Schienenabdeckkappe Fb. schwarz
18b	9994372	98656-080	Schienenabdeckkappe Fb. blau
19	9956453	98656-071	Zahnscheibe 30 mm Fb. rot
19a	9926525	98656-840	Zahnscheibe 30 mm Fb. schwarz
19b	9998795	98656-139	Zahnscheibe 30 mm Fb. blau
20	9956455	98656-290	Rändelschraube Fb. rot
20a	9956483	98656-291	Rändelschraube Fb. schwarz
20b	9998106	98656-293	Rändelschraube Fb. blau
21	9927727	98656M007	Bull Shock Absorber schwarz (VE 2 St.)
22	9929260	98656M010	Halteklammer, schwarz
23	9927668	98656M014	Handrad, schwarz
24	9935934	98656M017	Zahnscheibe schwarz
25	9916225	98656-639	Befestigungsschiene unten - ohne Kappen
26	9935933	98656-860	Haltebügel, schwarz
27	9956452	98656-263	Haltebügel, rot

FIAMMA: CB Pro E-Bike Restyling und CB Pro C E-Bike Restyling

CB Pro E-Bike

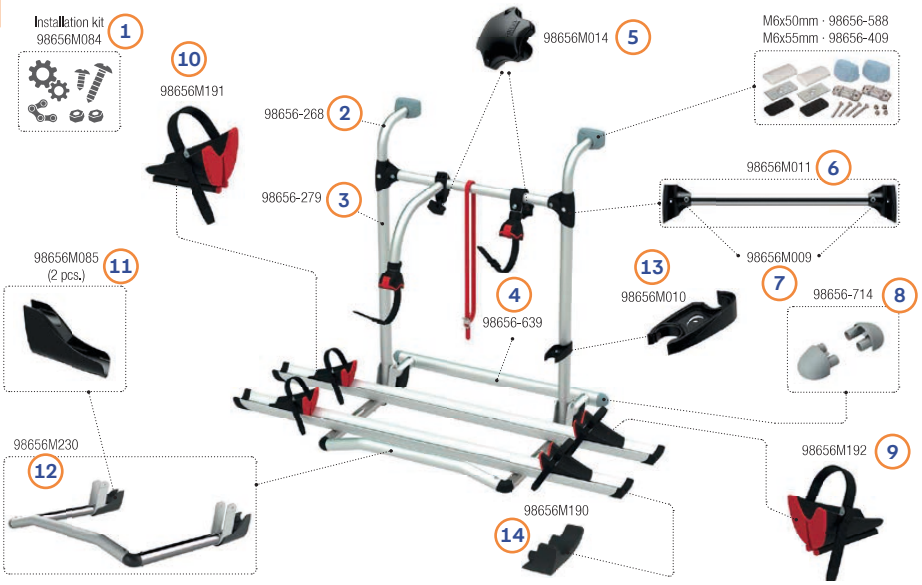

CB Pro C E-Bike



Pos.	Movera-Nr.	Hersteller-Nr.	Artikel-Bezeichnung	Ausführung
1	auf Anfrage	98656M084	Installationskit	Pro E-Bike
2	9956447	98656-268	Haltestruktur oben	Pro E-Bike
3	9856448	98656-279	Haltestruktur unten	Pro E-Bike
4	9916225	98656-639	Befestigung unten Support Bar	
5	9927668	98656M014	Handrad schwarz	
6	auf Anfrage	98656M011	Tragestruktur	Pro E-Bike
7	9934607	98656M009	T Verbindung Tragestruktur	Pro E-Bike
8	9913495	98656-714	Endkappensatz zu Befestigung unten Support Bar	
9	auf Anfrage	98656M192	Radhalter rechts	
10	auf Anfrage	98656M191	Radhalter links	
11	auf Anfrage	98656M085	Bull Shock Absorber E-Bike (VE 2 St.)	Pro E-Bike
12	auf Anfrage	98656M230	Bügel	
13	9929260	98656M010	Rack Holder	
14	auf Anfrage	98656M190	Endkappe Schienen Fb. schwarz	
15	9926526	98656-859	Zwischenstück Tragestruktur	Pro C E-Bike
16	auf Anfrage	98656-860	Haltebügel oben	Pro C E-Bike
17	9915796	98656-803	Schrauben M6X95 Edelstahl (VE 2 St.)	Pro C E-Bike
18	9935934	98656M017	Zahnscheibe schwarz	Pro C E-Bike
19	9956450	98656-266	Haltestruktur oben	Pro C E-Bike
20	9927727	98656M007	Bull Shock Absorber E-Bike (VE 2 St.)	Pro C E-Bike
21	auf Anfrage	98656-861	Haltestruktur unten	Pro C E-Bike
22	auf Anfrage	98656M086	Installationskit	Pro C E-Bike

FIAMMA: CB UL NEU/UL Version 2015

UL Neu

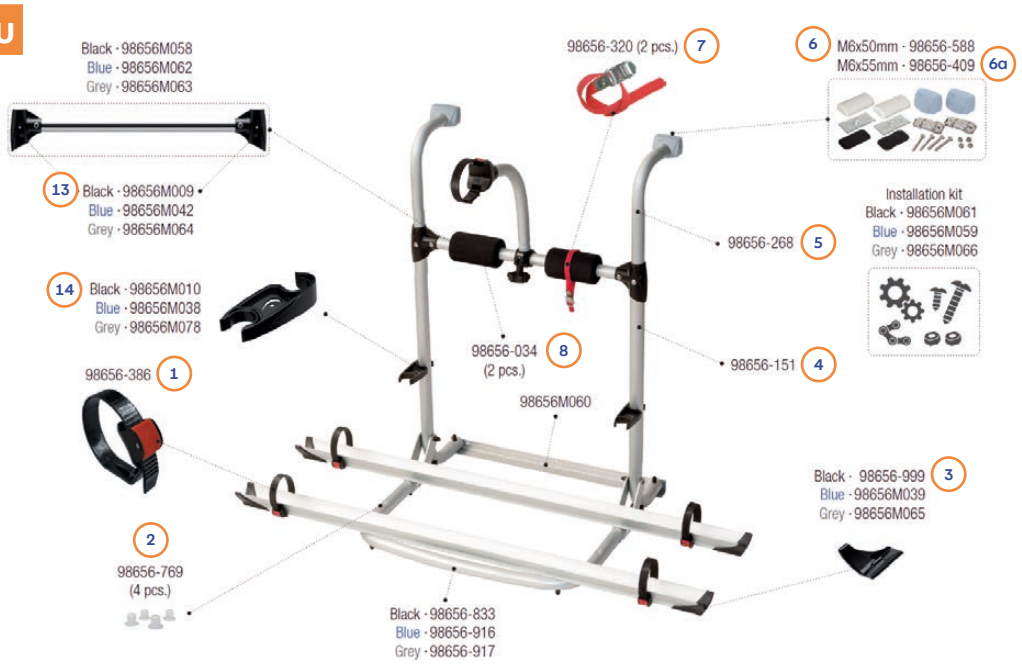

UL Alt

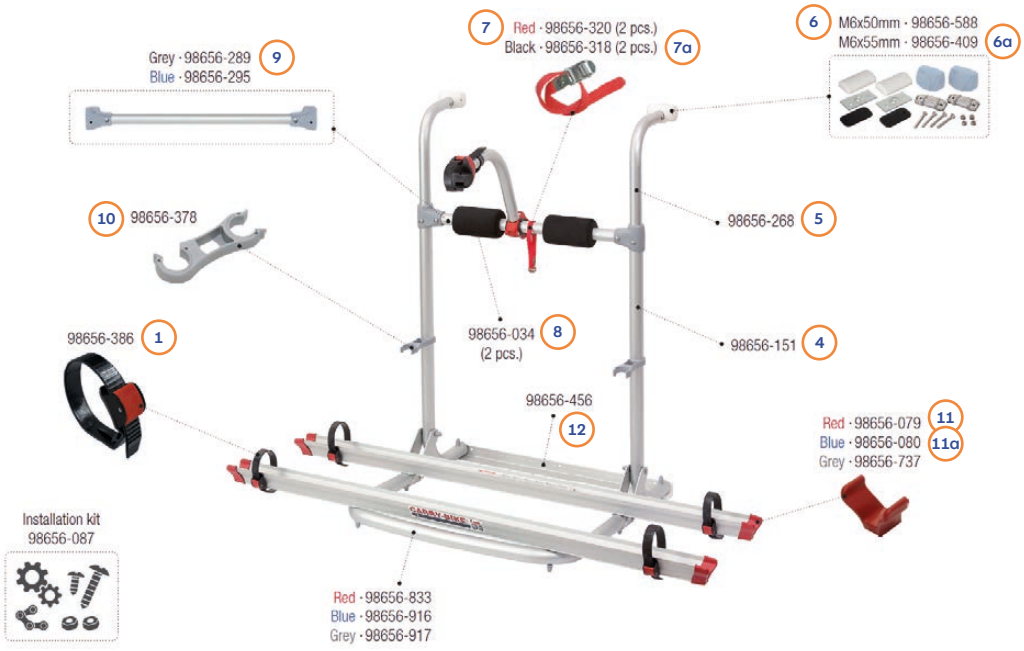

Pos.	Movera-Nr.	Hersteller-Nr.	Artikel-Bezeichnung
1	9987350	98656-386	Befestigungsriemen
2	9912558	98656-769	Gummiabdeckungen (4 St.)
3	9927190	98656-999	Schienenabdeckkappe Fb. schwarz
4	9906317	98656-151	Tragestruktur seitlich
5	9956447	98656-268	Haltestruktur oben
6	9991676	98656-588	Befestigungskit oben M6 x 50 mm
6a	9991677	98656-409	Befestigungskit oben M6 x 55 mm
7	9981125	98656-320	Halteriemen Fb. rot (2 St.)
7a	9981127	98656-318	Halteriemen Fb. schwarz (2 St.)
8	9994990	98656-034	Schutzpolster Fb. schwarz (2 St.)
9	9911499	98656-289	Tragestruktur Haltearm Fb. grau
10	9987295	98656-378	Halteklammer Fb. grau
11	9991423	98656-079	Schienenabdeckkappe Fb. rot
11a	9994372	98656-080	Schienenabdeckkappe Fb. schwarz
12	9998020	98656-456	hintere Befestigungsquerstrebe unten
13	9934607	98656M009	T-Verbinder Querstrebe
14	9929260	98656M010	Halteklammer, schwarz

FIAMMA: CB CL NEU/CL Version 2015

CL Neu

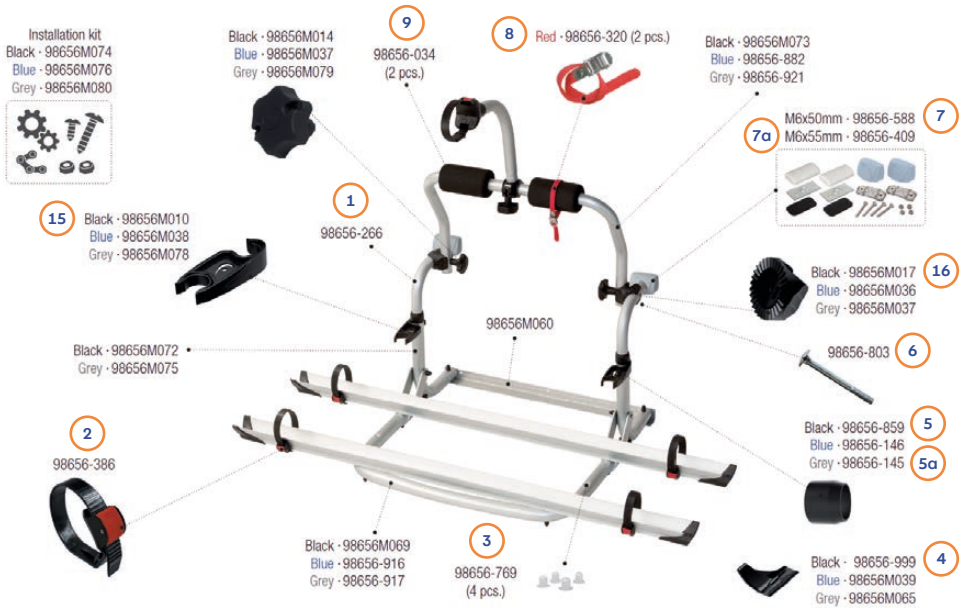

CL 2015

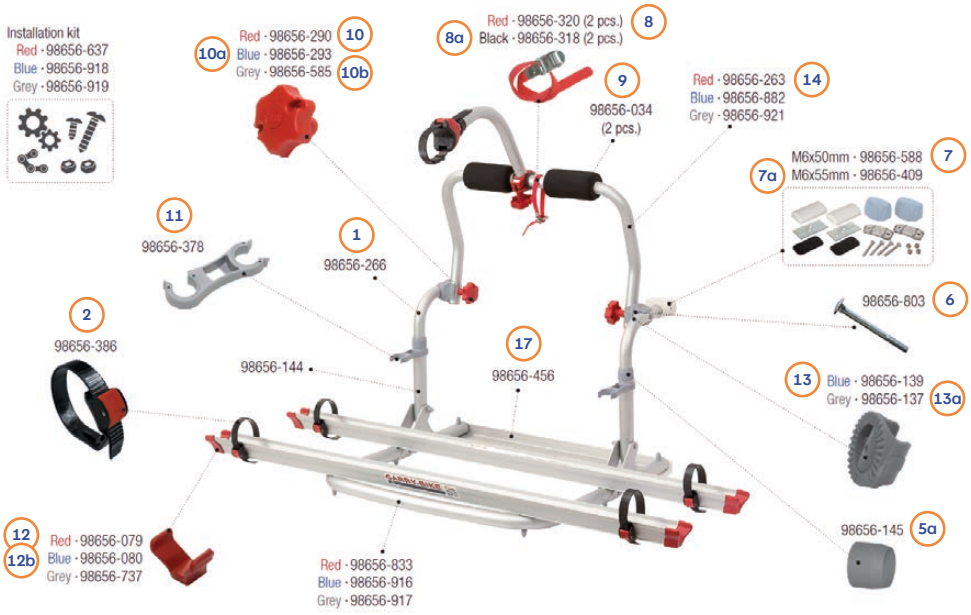

Pos.	Movera-Nr.	Hersteller-Nr.	Artikel-Bezeichnung
1	9956450	98656-266	Haltestruktur oben
2	9987350	98656-386	Befestigungsriemen
3	9912558	98656-769	Gummiabdeckungen (4 St.)
4	9927190	98656-999	Schienenabdeckkappe Fb. schwarz
5	9926526	98656-859	Lasche 35/30 Fb. schwarz
5a	9926566	98656-145	Lasche 35/30 Fb. grau
6	9915796	98656-803	Befestigungskit 2 Schrauben
7	9991676	98656-588	Befestigungskit oben M6 x 50 mm
7a	9991677	98656-409	Befestigungskit oben M6 x 55 mm
8	9981125	98656-320	Halteriemen Fb. rot (2 St.)
8a	9981127	98656-318	Halteriemen Fb. schwarz (2 St.)
9	9994990	98656-034	Schutzpolster Fb. schwarz (2 St.)
10	9956455	98656-290	Rändelschraube Fb. rot
10a	9998106	98656-293	Rändelschraube Fb. blau
10b	9996349	98656-585	Rändelschraube Fb. grau
11	9987295	98656-378	Halteklammer Fb. grau
12	9991423	98656-079	Schienenabdeckkappe Fb. rot
12a	9994372	98656-080	Schienenabdeckkappe Fb. blau
13	9998795	98656-139	Zahnscheibe Fb. blau
13a	9998593	98656-137	Zahnscheibe Fb. grau
14	9956452	98656-263	Bügel oben Fb. rot
15	9929260	98656M010	Halteklammer, schwarz
16	9935934	98656M017	Zahnscheibe schwarz
17	9998020	98656-456	Befestigungsschiene Unten

FIAMMA: CB Lift NEU

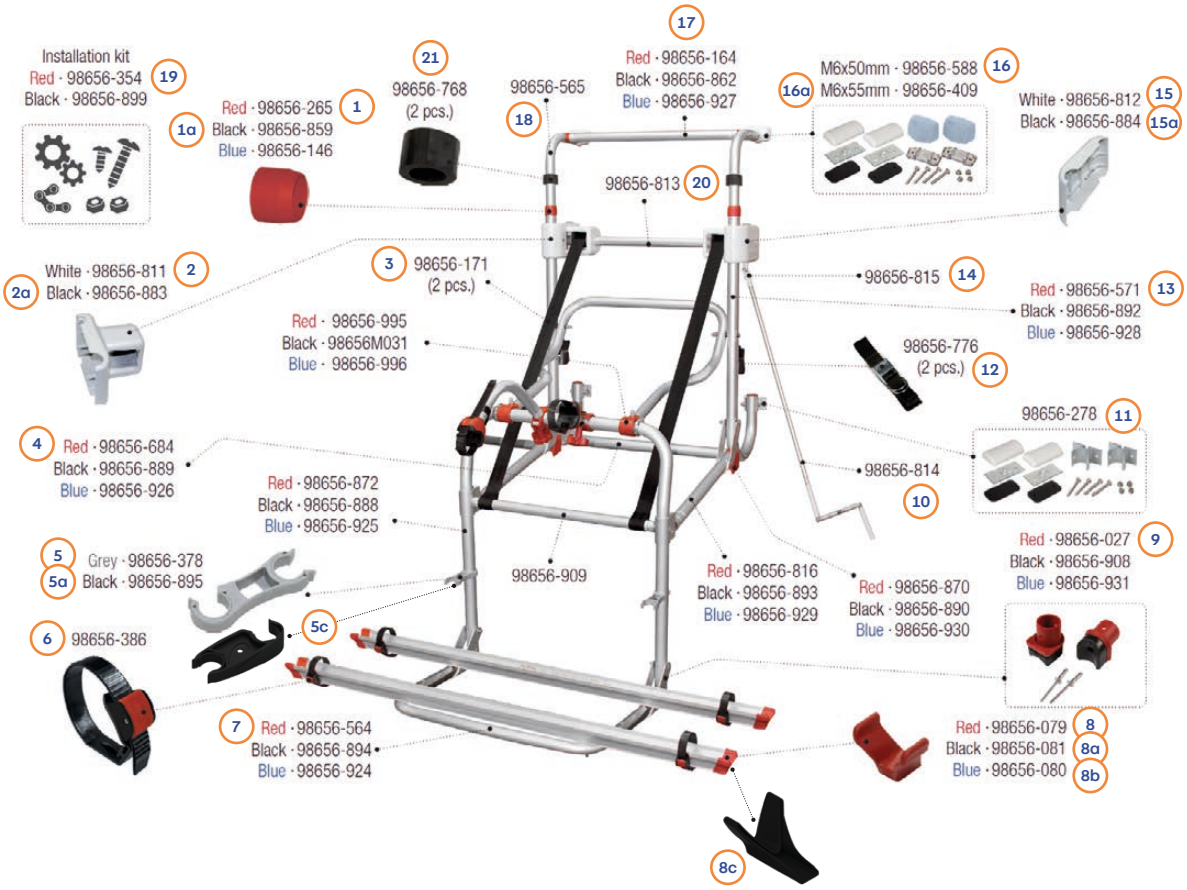

Pos.	Movera-Nr.	Hersteller-Nr.	Artikel-Bezeichnung
1	9993618	98656-265	Lasche 35/30 Fb. rot
1a	9926526	98656-859	Lasche 35/30 Fb. schwarz
2	9918074	98656-811	Abdeckung Querstrebe innen Fb. weiß
2a	9925312	98656-883	Abdeckung Querstrebe innen Fb. schwarz
3	9992166	98656-171	Gurt (2 St.)
4	9921965	98656-684	Klemmleiste unten Fb. rot
5	9987295	98656-378	Halteklammer Fb. grau
5a	9927257	98656-895	Halteklammer Fb. schwarz
5c	9929260	98656M010	Halteklammer, schwarz - zu Lift 77 (02093F43a,02093F43B)
6	9987350	98656-386	Befestigungsriemen
7	9998282	98656-564	Auflagebügel Fb. rot
7a	auf Anfrage	98656M340	Auflagebügel schwarz - zu Lift 77 (02093F43a,02093F43B)
7b	auf Anfrage	98656M331	Auflagebügel blau - zu Lift 77 (02093F43a,02093F43B)
8	9991423	98656-079	Schienenabdeckkappe Fb. rot
8a	9997807	98656-081	Schienenabdeckkappe Fb. schwarz
8b	9994372	98656-080	Schienenabdeckkappe Fb. blau
8c	9927190	98656-999	Schienenendkappe schwarz - zu Lift 77 (02093F43a,02093F43B)
8d	auf Anfrage	98656M039	Schienenendkappe blau - zu Lift 77 (02093F43a,02093F43B)
9	9902402	98656-027	Reibungsstoßdämpfer Fb rot (2 St.)
10	9919232	98656-814	Handkurbel
11	9993264	98656-278	Befestigungskit unten
12	9914559	98656-776	Sicherheitsgurt (2 St.)
13	9995836	98656-571	Tragestruktur seitlich Fb. rot
14	9922237	98656-815	Getriebe und Öse
15	9918075	98656-812	Abdeckung außen Fb. weiß
15a	9925313	98656-884	Abdeckung außen Fb. schwarz
16	9991676	98656-588	Befestigungskit oben M6 x 50 mm
16a	9991677	98656-409	Befestigungskit oben M6 x 55 mm
17	9903371	98656-164	Querstange oben Fb. rot
18	9992165	98656-565	Profil oben
19	9994109	98656-354	Montagekit Fb. rot
19a	auf Anfrage	98656M341	Montagekit - zu Lift 77 (02093F43a,02093F43B)
20	auf Anfrage	98656-813	Querstrebe grau
20a	auf Anfrage	98656M100	Querstrebe schwarz - zu Lift 77 (02093F43a,02093F43B)
21	9927642	98656-768	Rohrschutz aus Gummi, 2 St.

FIAMMA: CB Lift 77 E-Bike

Lift 77 Neu



Lift 77 Alt



Pos.	Movera-Nr.	Hersteller-Nr.	Artikel-Bezeichnung
1	9926526	98656-859	Lasche 35/30 Fb. schwarz
2	9925312	98656-883	Abdeckung innen Fb. schwarz
3	9992166	98656-171	Gurt (2 St.)
4	9927257	98656-895	Halteklammer Fb. schwarz
4a	9929260	98656M010	Halteklammer schwarz - zu 02093E43A
5	9996672	98656-277	Feststellschraube Fb. rot
6	9925276	98656-887	Schienenabdeckkappe Fb. schwarz
6a	9935317	98656M190	Schienenabdeckkappe schwarz - zu 02093E43A
7	9919232	98656-814	Handkurbel kpl.
8	9993264	98656-278	Befestigungskit unten
9	9914559	98656-776	Sicherheitsgurt (2 St.)
10	9922237	98656-815	Getriebe und Öse
11	9925313	98656-884	Abdeckung außen Fb. schwarz
12	9991676	98656-588	Befestigungskit oben M6 x 50 mm
12a	9991677	98656-409	Befestigungskit oben M6 x 55 mm
13	9992165	98656-565	Profil oben
14	9993618	98656-265	Lasche 35/30 Fb. rot
15	9918074	98656-811	Abdeckung innen Fb. grau
16	9987295	98656-378	Halteklammer Fb. grau
17	9996185	98656-273	Radhalter links Fb. grau
18	9905364	98656-697	Radhalter rechts Fb. grau
19	9994100	98656-271	Schienenabdeckkappe Fb. grau
20	9902402	98656-027	Reibungsstoßdämpfer (2 St.)
21	9995836	98656-571	Tragestruktur seitlich
22	9918075	98656-812	Abdeckung außen Fb. grau
23	9903371	98656-164	Querstange oben
24	9994109	98656-354	Montagesatz
25	9927642	98656-768	Rohrschutz aus Gummi
26	9934507	98656-888	Kit Schiebestrucktur, schwarz
27	9927668	98656M014	Handrad schwarz
28	9934432	98656-885	Radschale links
28a	9936174	98656M191	Radschale links - zu 02093E43A
29	9934431	98656-886	Radschale rechts
29a	auf Anfrage	98656M192	Radschale rechts - zu 02093E43A
30	auf Anfrage	98656-899	Installationskit
30a	auf Anfrage	98656M217	Installationskit - zu 02093E43A

FIAMMA: CB Pro Hymer-Dethleffs NEU und Version 2008

Neu - 02093A64B

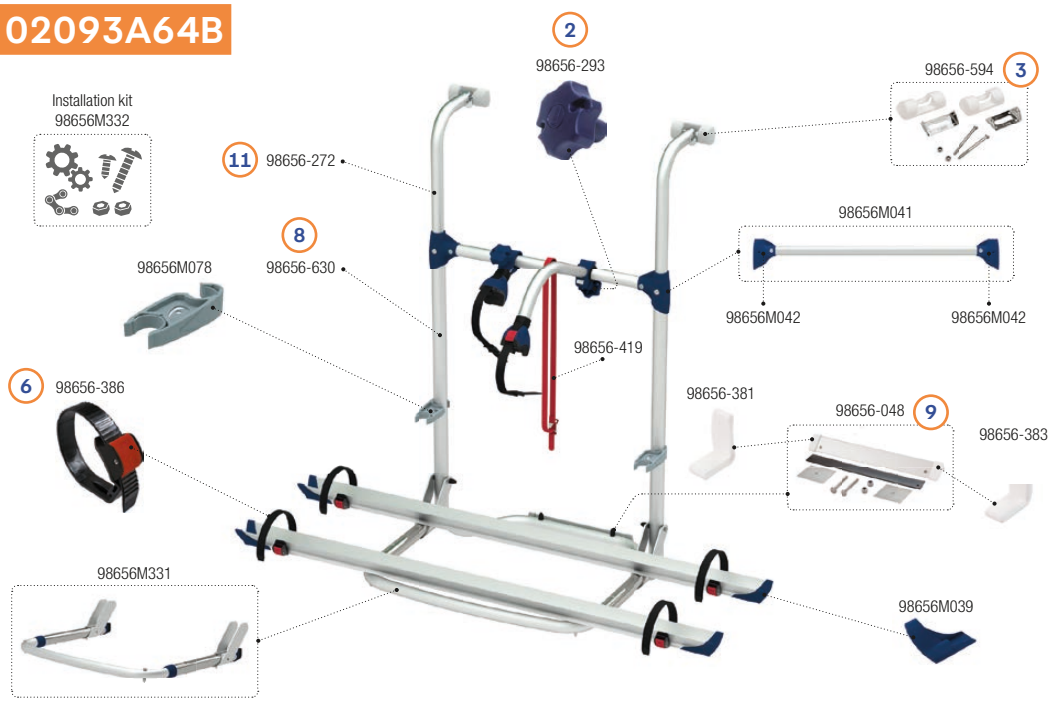

Vers. 2008 - 02093A64-

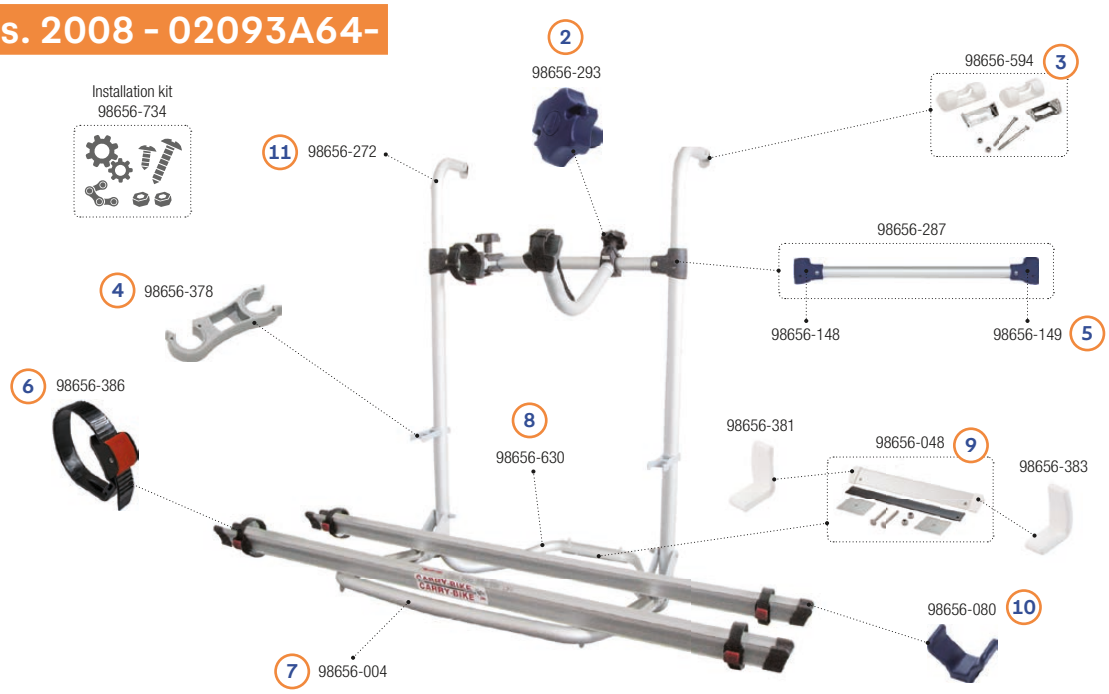

Pos.	Movera-Nr.	Hersteller-Nr.	Artikel-Bezeichnung
2	9998106	98656-293	Schraubmutter zu Haltearm Fb. blau
3	9919195	98656-594	Halterung oben
4	9987295	98656-378	Halteklammer
5	9919598	98656-149	Rechte „T" Verbindung
6	9987350	98656-386	Befestigungsriemen Quick Safe
7	9917019	98656-004	Auflagebügel
8	9911739	98656-630	Tragestruktur unten
9	9994370	98656-048	Halteplatte mittig
10	9994372	98656-080	Schienenabdeckkappe Fb. blau
11	9956482	98656-272	Haltestruktur oben - Neu

FIAMMA: CB LAIKA L80 RS und L80 +

L80 RS - 02093B59A

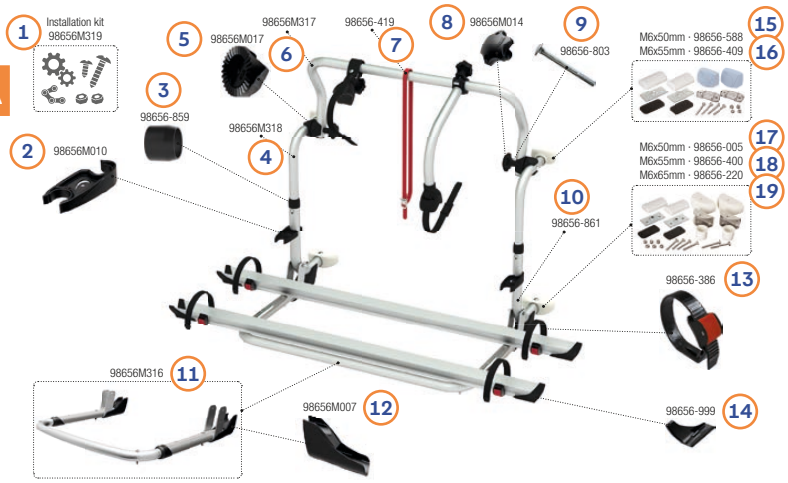

L80+ - 02093-59-

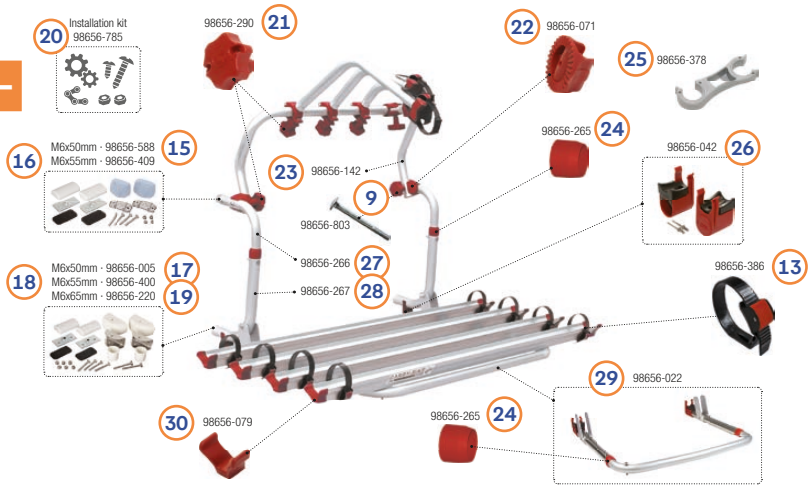

Pos.	Movera-Nr.	Hersteller-Nr.	Artikel-Bezeichnung
1	auf Anfrage	98656M319	Installation Kit
2	9929260	98656M010	Halteklammer schwarz
3	9926526	98656-859	Lasche 35/30 schwarz
4	auf Anfrage	98656M318	Haltestruktur oben
5	9935934	98656M017	Zahnscheibe schwarz
6	auf Anfrage	98656M317	Haltebügel oben
7	auf Anfrage	98656-419	Security strip
8	9927668	98656M014	Handrad schwarz
9	9915796	98656-803	Schrauben M6X95 Edelstahl, 2 St.
10	auf Anfrage	98656-861	Haltestruktur unten
11	auf Anfrage	98656M316	Bügel, schwarz
12	9927727	98656M007	Bull Shock Absorber schwarz, 2 St.
13	9987350	98656-386	Befestigungsriemen
14	9927190	98656-999	Schienenendkappe schwarz
15	9991676	98656-588	Befestigungskit oben M6 x 50 mm
16	9991677	98656-409	Befestigungskit oben M6 x 55 mm
17	9997309	98656-005	Befestigungskit unten M6 x 50 mm
18	9956496	98656-400	Befestigungskit unten M6 x 55 mm
19	9956495	98656-220	Befestigungskit unten M6 x 65 mm
20	auf Anfrage	98656-785	Installation Kit
21	9956455	98656-290	Handrad rot
22	9956453	98656-071	Zahnscheibe rot
23	9997229	98656-142	Haltebügel oben
24	9993618	98656-265	Lasche 35/30 rot
25	9987295	98656-378	Halteklammer grau
26	9956454	98656-042	Reibestoßdämpfer 35 mm rot, 2 St.
27	9956450	98656-266	Haltestruktur oben
28	9956451	98656-267	Haltestruktur unten
29	9916003	98656-022	Bügel, rot
30	9991423	98656-079	Schienenendkappe rot

FIAMMA: CB Caravan XL A/XL A Pro – Bis 2019

XL A

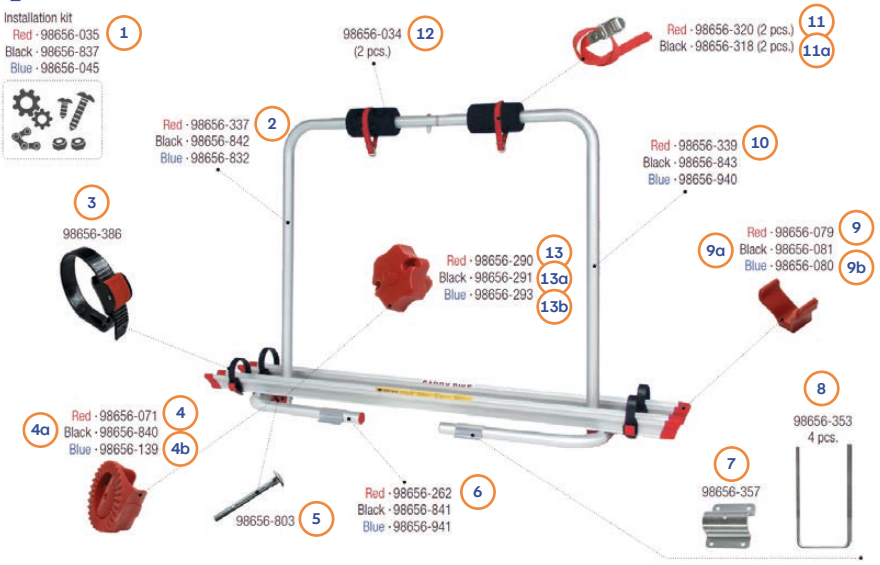

XL A Pro

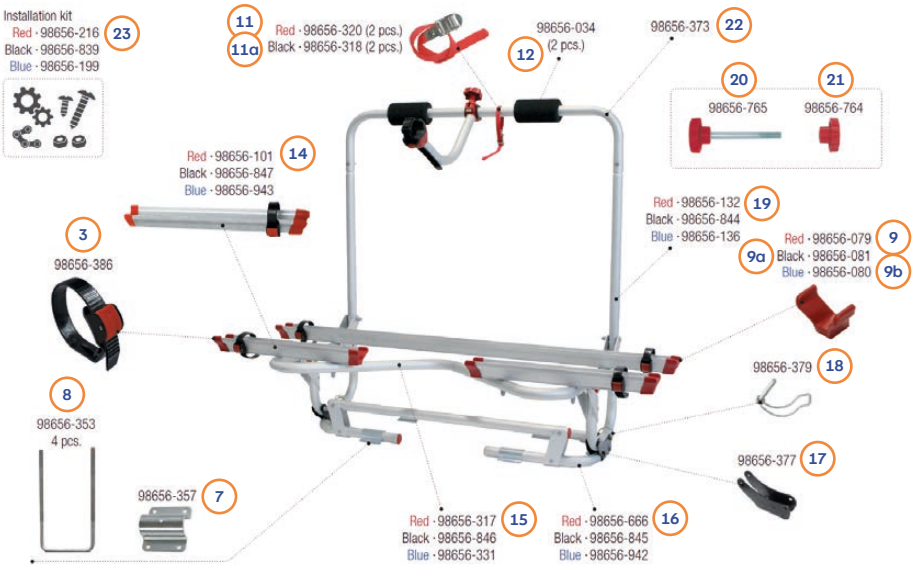

Pos.	Movera-Nr.	Hersteller-Nr.	Artikel-Bezeichnung
1	9995152	98656-035	Montagesatz Fb. rot
2	9956461	98656-337	Tragestruktur oben rechts Fb. rot
3	9987350	98656-386	Befestigungsriemen
4	9956453	98656-071	Zahnscheibe 30 mm Fb. rot
4a	9926525	98656-840	Zahnscheibe 30 mm Fb. schwarz
4b	9998795	98656-139	Zahnscheibe 30 mm Fb. blau
5	9915796	98656-803	Befestigungskit Schraube
6	9956464	98656-262	Schienenauflagebügel
7	9956462	98656-357	Befestigungsplatte
8	9956463	98656-353	U-Bügel Kit M6 (4 St.)
9	9991423	98656-079	Schienenabdeckkappe Fb. rot
9a	9997807	98656-081	Schienenabdeckkappe Fb. schwarz
9b	9994372	98656-080	Schienenabdeckkappe Fb. blau
10	9956460	98656-339	Tragestruktur oben links Fb. rot
11	9981125	98656-320	Halteriemen Fb. rot (2 St.)
11a	9981127	98656-318	Halteriemen Fb. schwarz (2 St.)
12	9994990	98656-034	Schutzpolster Fb schwarz (2 St.)
13	9956455	98656-290	Rändelschraube Fb. rot
13a	9956483	98656-291	Rändelschraube Fb. schwarz
13b	9998106	98656-293	Rändelschraube Fb. blau
14	9994480	98656-101	Schiene 45 kurz Fb. rot
15	9992150	98656-317	Auflagebügel Fb. rot
16	9904102	98656-666	Bügelunten Fb. rot
17	9912866	98656-377	Bügelhalterung
18	9992520	98656-379	Befestigungssplint Abklappmechanismus
19	9992114	98656-132	Tragestruktur seitlich Fb. rot
20	9993261	98656-765	Rändelschraube M6 x 60 Fb. rot
21	9993260	98656-764	Rändelschraube M6 Fb. rot
22	9992149	98656-373	Struktur oben
23	9910876	98656-216	Montagesatz Fb. rot

FIAMMA: CB Caravan XL A Pro 200 E-Bike/ XL A Pro 200 – Bis 2018

XL A Pro 200 E-Bike

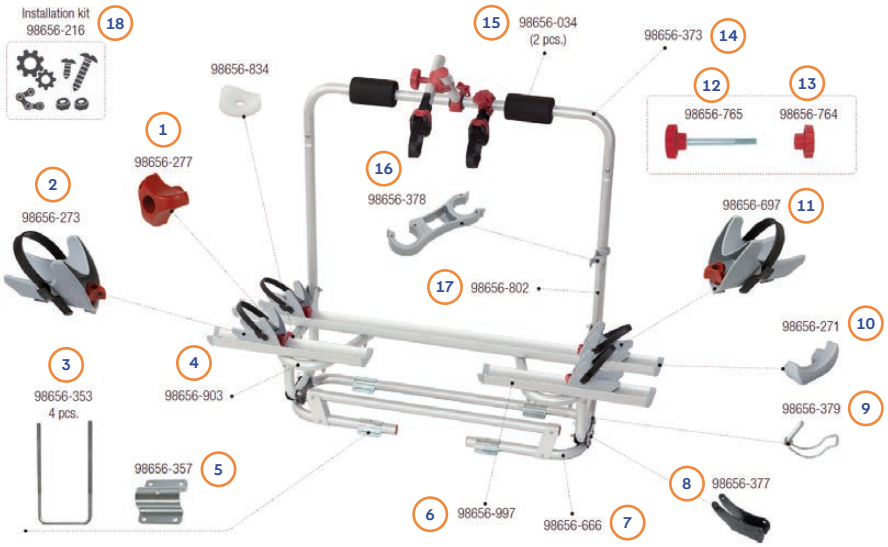

XL A Pro 200

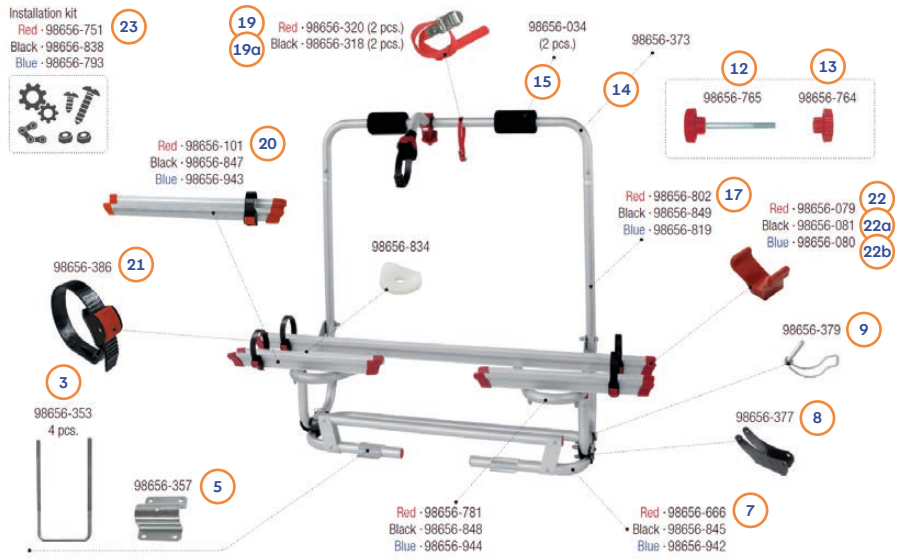

Pos.	Movera-Nr.	Hersteller-Nr.	Artikel-Bezeichnung
1	9996672	98656-277	Feststellschraube Fb. rot
2	9996185	98656-273	Radhalter links
3	9956463	98656-353	U-Bügel M6 (4 St.)
4	9925911	98656-903	Auflagebügel
5	9956462	98656-357	Befestigungsplatte
6	9925576	98656-997	Fahrradschiene kurz 450
7	9904102	98656-666	Bügel unten Fb. rot
8	9912866	98656-377	Befestigungsscharnier
9	9992520	98656-379	Befestigungssplint
10	9994100	98656-271	Schienenabdeckkappe Fb. grau
11	9905364	98656-697	Radhalter rechts
12	9993261	98656-765	Rändelschraube M6 x 60 Fb. rot
13	9993260	98656-764	Rändelschraube M6 Fb. rot
14	9992149	98656-373	Haltestruktur oben
15	9994990	98656-034	Schutzpolster Fb. schwarz (2 St.)
16	9987295	98656-378	Halteklammer Fb. grau
17	9912296	98656-802	Haltestruktur seitlich Fb. rot
18	9910876	98656-216	Montagesatz
19	9981125	98656-320	Halteriemen Fb. rot (2 St.)
19a	9981127	98656-318	Halteriemen Fb. schwarz (2 St.)
20	9994480	98656-101	Fahrradschiene Fb. rot kurz 450
21	9987350	98656-386	Befestigungsriemen
22	9991423	98656-079	Schienenabdeckkappe Fb. rot
22a	9997807	98656-081	Schienenabdeckkappe Fb. schwarz
22b	9994372	98656-080	Schienenabdeckkappe Fb. blau
23	9922165	98656-751	Montagekit Fb. rot

FIAMMA: CB Caravan XL A Pro 300

02093-91-

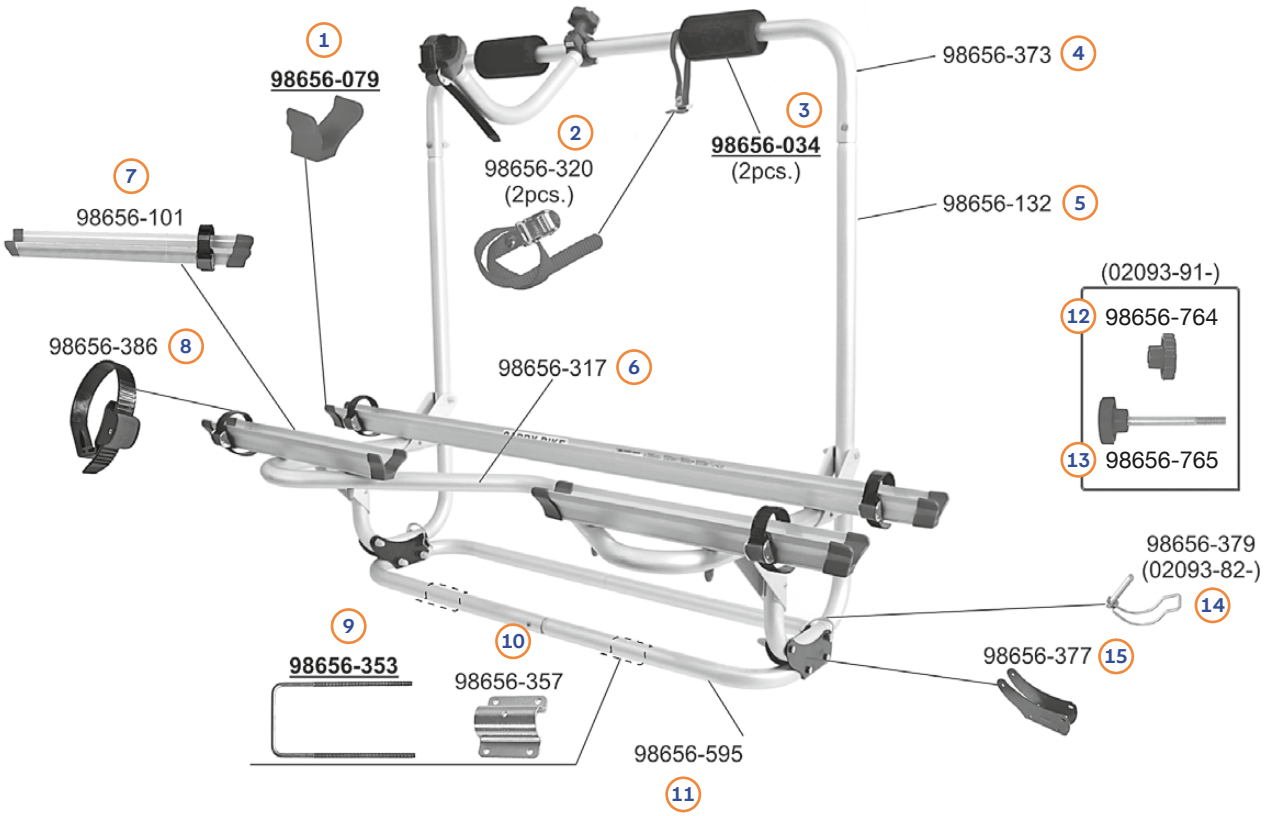

Pos.	Movera-Nr.	Hersteller-Nr.	Artikel-Bezeichnung
1	9997807	98656-081	Schienenabdeckkappe schwarz
1	9991423	98656-079	Schienenabdeckkappe rot
2	9981125	98656-320	Befestigungsgurt mit Schnalle rot (VE 2 Stück)
3	9994990	98656-034	Schutzpolster schwarz (VE 2 Stück)
4	9992149	98656-373	Struktur oben
5	9992114	98656-132	Struktur seitlich
6	9992150	98656-317	Auflagebügel
7	9994480	98656-101	Rail Quick 45 Schiene rot
8	9987350	98656-386	Quick Befestigungsriemen
9	9956463	98656-353	U-Bügel Kit M6 (VE 4 Stück)
10	9956462	98656-357	Befestigungsplatte
11	9992151	98656-595	Befestigungsrohr
12	9993260	98656-764	Rändelschraube M6 rot
13	9993261	98656-765	Rändelschraube M6 x 60 rot Inox
14	9992520	98656-379	Befestigungshaken Abklappmechanismus
15	9912866	98656-377	Drehhalterung
o. Abb.	9910876	98656-216	Montagesatz zu Carry Bike XL A

FIAMMA: CB Caravan Universal

02093-76

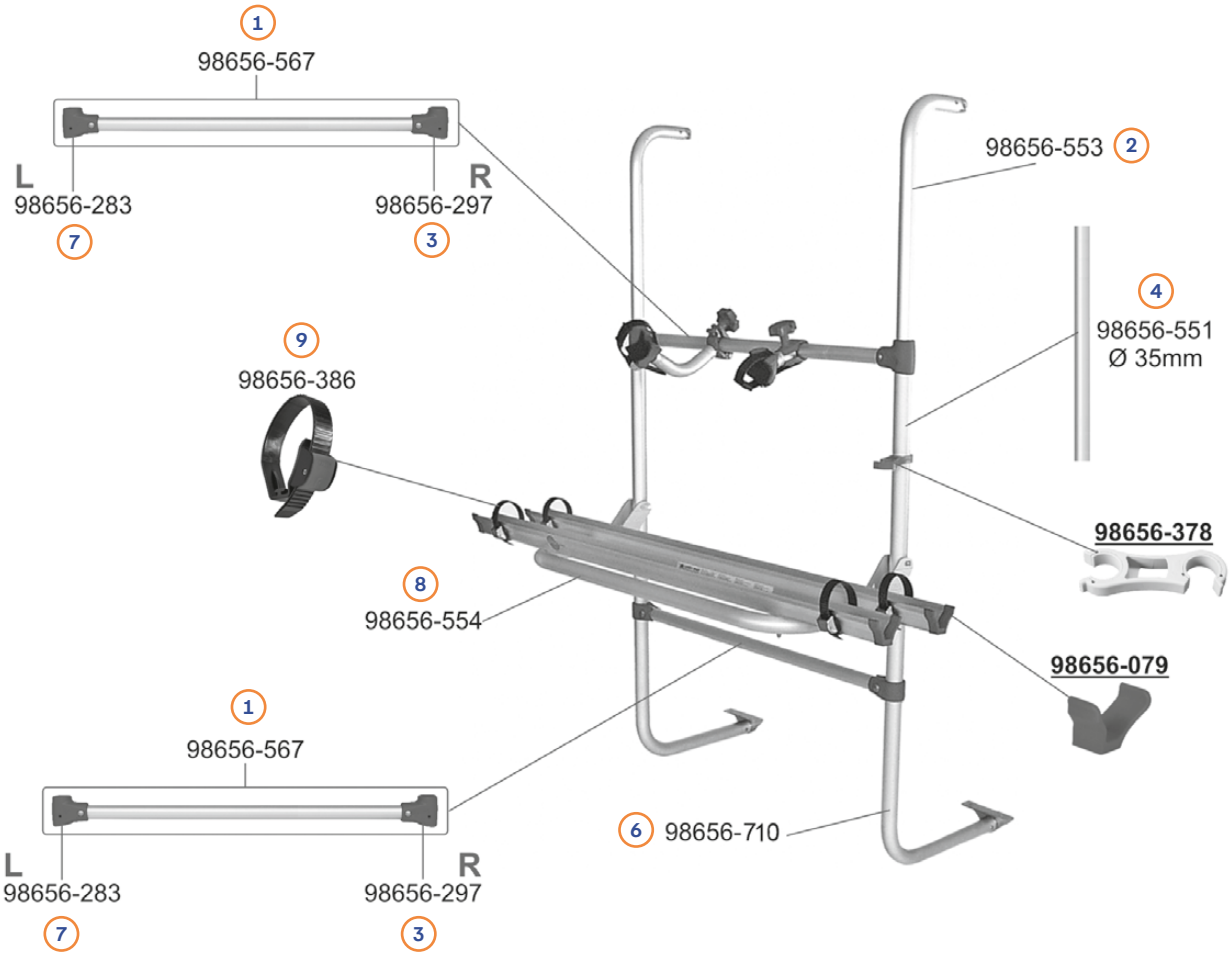

Pos.	Movera-Nr.	Hersteller-Nr.	Artikel-Bezeichnung
1	9997721	98656-567	Rohrstütze
2	9992146	98656-553	Haltestruktur oben
3	9997717	98656-297	Verbindung rechts rot
4	9987295	98656-378	Halteklammer grau
5	9997807	98656-081	Schienenabdeckkappe schwarz
5	9991423	98656-079	Schienenabdeckkappe rot
6	auf Anfrage	98656-710	Tragestruktur unten
7	9997716	98656-283	Verbindung links rot
8	9992148	98656-554	Auflagebügel
9	9987350	98656-386	Quick Befestigungsriemen

FIAMMA: CB Simple Plus 200

02093-36-

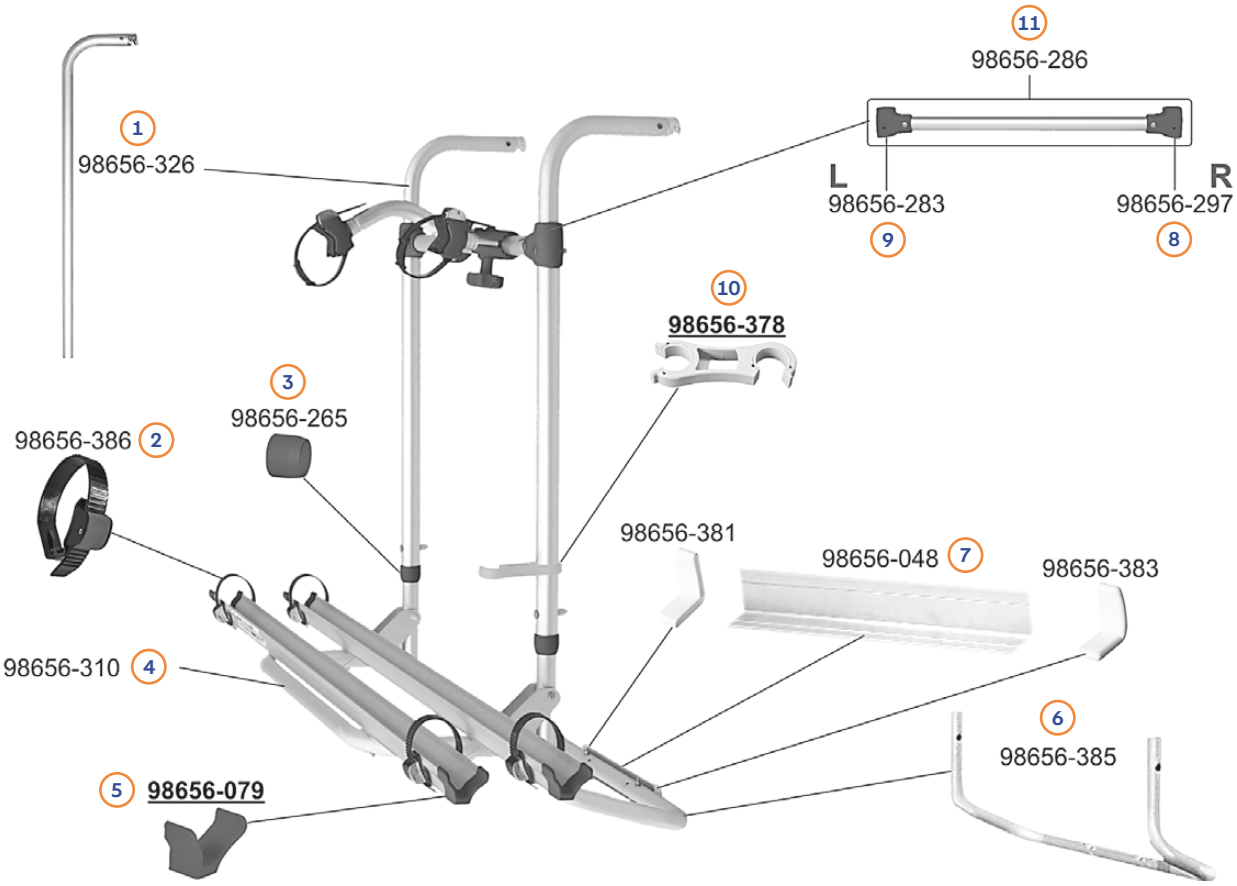

Pos.	Movera-Nr.	Hersteller-Nr.	Artikel-Bezeichnung
1	9992154	98656-326	Tragestruktur oben
2	9987350	98656-386	Quick Befestigungsriemen
3	9993618	98656-265	Lasche 35/30 rot
4	9992545	98656-310	Schienenauflage
5	9997807	98656-081	Schieneabdeckkappe schwarz
5	9991423	98656-079	Schienabdeckkappe rot
6	9992153	98656-385	Tragestruktur unten
7	9994370	98656-048	Halteplatte mittig unten
8	9997717	98656-297	Verbinder rechts rot
9	9997716	98656-283	Verbinder links rot
10	9987295	98656-378	Halteklammer grau
11	9992151	98656-595	Befestigungsrohr

FIAMMA: CB VW T6 Pro/VW T5 Pro

T6 Pro - 02094-08A

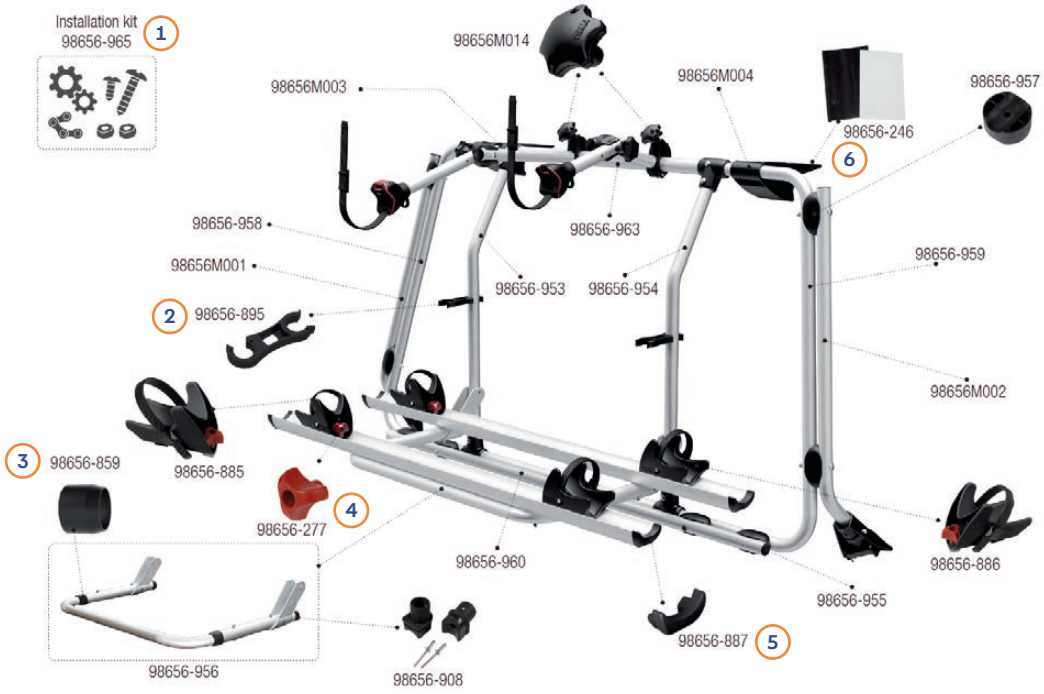

VW T5 Pro - 02093C71- 2093D71-



Pos.	Movera-Nr.	Hersteller-Nr.	Artikel-Bezeichnung
1	9925946	98656-965	Installationskit
2	9927257	98656-895	Halteklammer Fb. schwarz
3	9926526	98656-859	Lasche 35/30 Fb. schwarz
4	9996672	98656-277	Feststellschraube Fb. rot
5	9925276	98656-887	Schienenabdeckkappe Fb. schwarz
6	9998204	98656-246	Schutzfolie Befestigungsschiene

FIAMMA: CB VW T4 D / VW T5 D

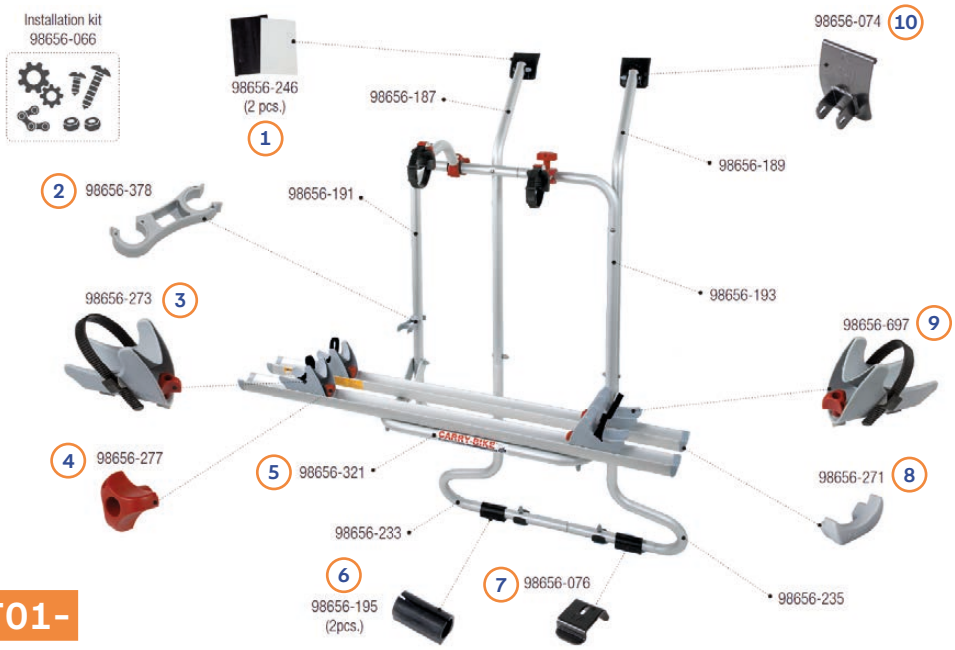

T4D - 02093T01-



T5 D - 02093-79-, 02093A79-

Pos.	Movera-Nr.	Hersteller-Nr.	Artikel-Bezeichnung
1	9998204	98656-246	Schutzfolie Befestigungsschiene (2 St.)
2	9987295	98656-378	Halteklammer Fb. grau
3	9996185	98656-273	Radhalter links
4	9996672	98656-277	Feststellschraube Fb. rot
5	9998052	98656-321	Auflagebügel
6	9996316	98656-195	Gummischoner Fb. schwarz (2 St.)
7	9956499	98656-076	Halterung unten
8	9994100	98656-271	Schienenabdeckkappe
9	9905364	98656-697	Radhalter rechts
10	9956498	98656-074	Halterung oben rechts und links
11	9998837	98656-244	Halterung oben links
12	9911599	98656-247	Tragestruktur oben
13	9918173	98656-459	Tragestruktur unten
14	9993990	98656-580	Kit Stellfuß
15	9919919	98656-831	Kit Filzauflage (2 St.)
16	9918172	98656-259	Auflagestützrohr unten
17	9993624	98656-343	Abstandstück Fb. rot
18	9998838	98656-245	Halterung oben rechts

FIAMMA: CB VW T5

02093B71-, 02093B71A

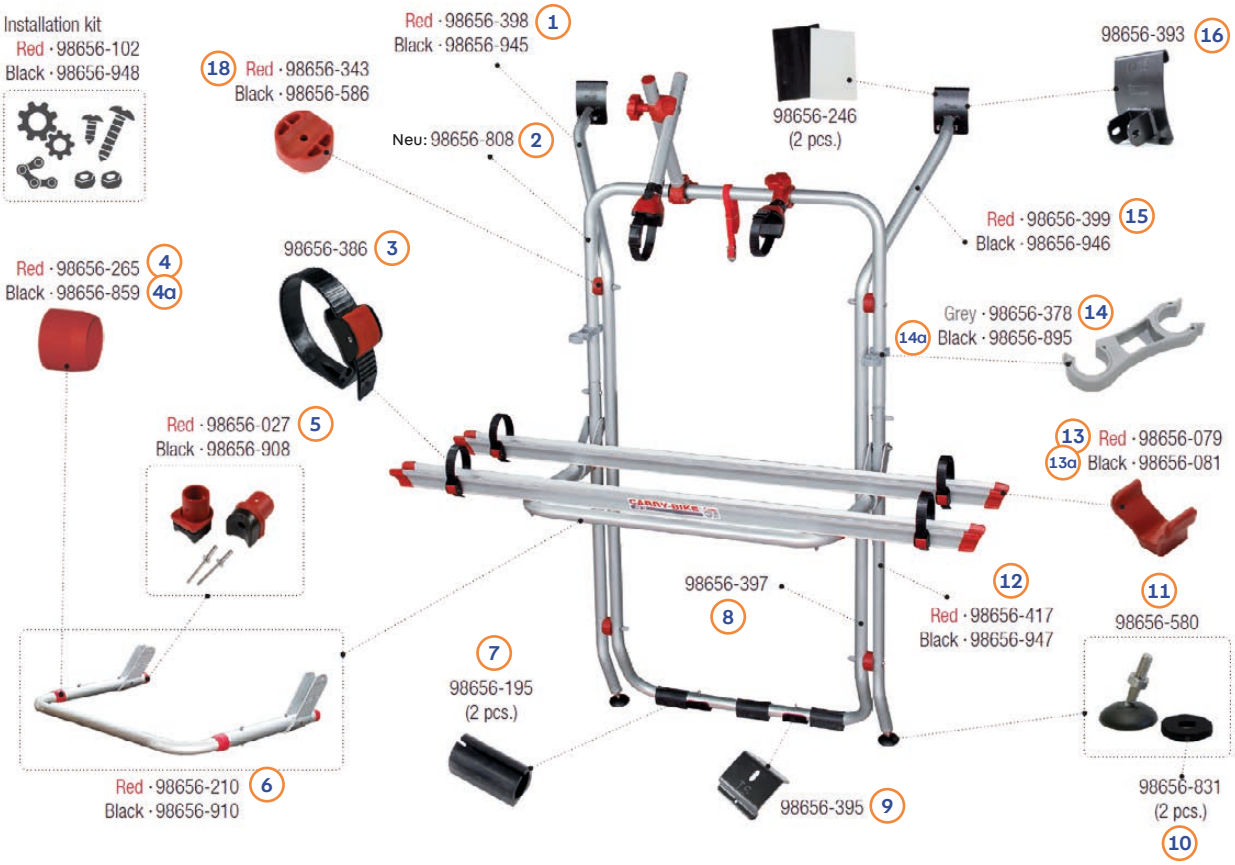

Pos.	Movera-Nr.	Hersteller-Nr.	Artikel-Bezeichnung
1	9994954	98656-398	Tragestruktur oben innen Fb. rot
2	9935685	98656-808	Tragestruktur oben außen
3	9987350	98656-386	Befestigungsriemen
4	9993618	98656-265	Lasche 35/30 Fb. rot
4a	9926526	98656-859	Lasche 35/30 Fb. schwarz
5	9902402	98656-027	Reibungsstoßdämpfer Fb. rot (2 St.)
6	9956497	98656-210	Auflagebügel Fb. rot
7	9996316	98656-195	Gummischoner (2 St.)
8	9995228	98656-397	Tragestruktur unten
9	9992145	98656-395	Halterung unten
10	9919919	98656-831	Kit Filzauflage (2 St.)
11	9993990	98656-580	Kit Stellfuß
12	9907898	98656-417	Auflagebügel unten außen Fb. rot
13	9991423	98656-079	Schienenabdeckkappe Fb. rot
13a	9997807	98656-081	Schienenabdeckkappe Fb. schwarz
14	9987295	98656-378	Halterklammer Fb. grau
14a	9927257	98656-895	Halterklammer Fb. schwarz
15	9994953	98656-399	Tragestruktur oben innen Fb. rot
16	9992144	98656-393	Halterung oben
17	9998204	98656-246	Schutzfolie (2 St.)
18	9993624	98656-343	Abstandstück Fb. rot

FIAMMA: CB VW T4

02093H01-

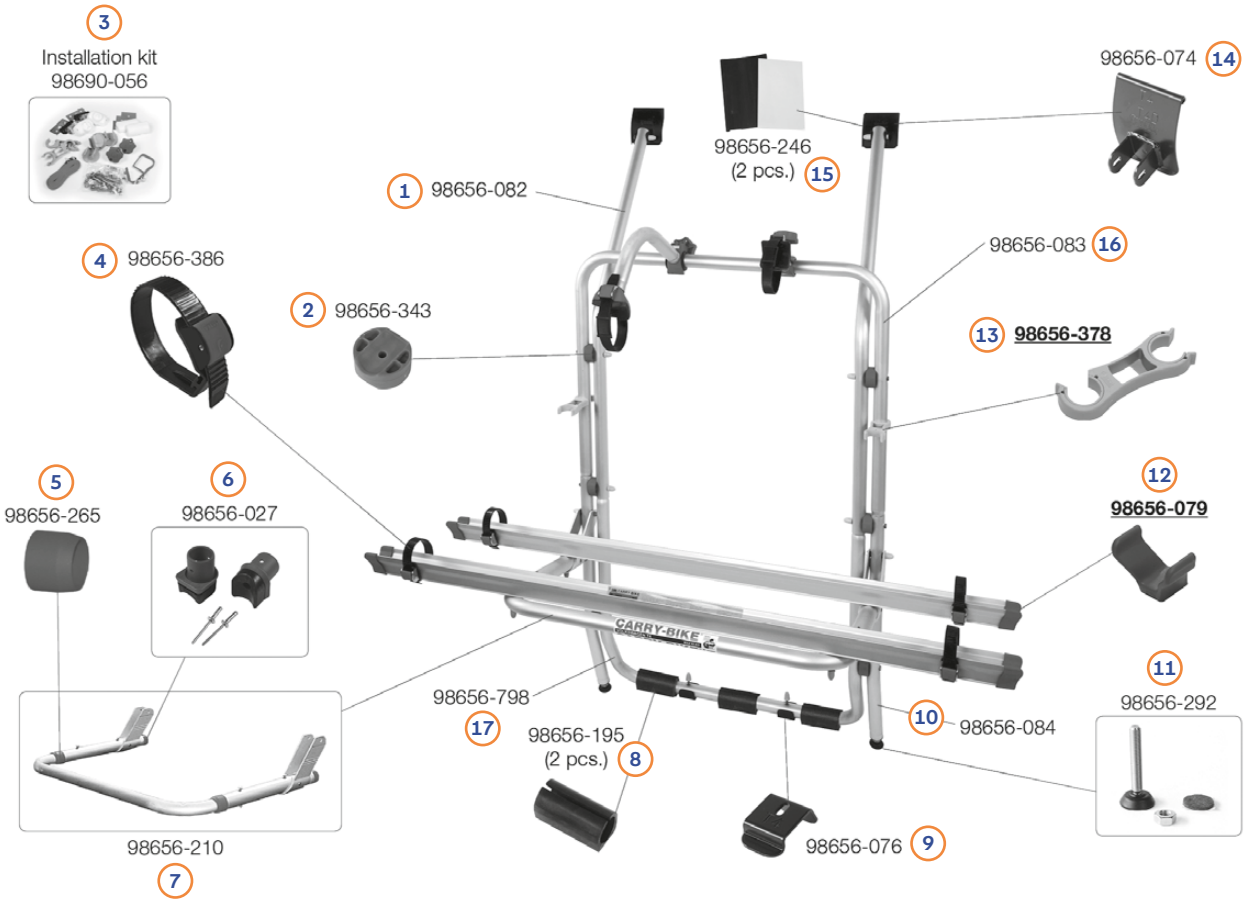

Pos.	Movera-Nr.	Hersteller-Nr.	Artikel-Bezeichnung
1	9990956	98656-082	Profil oben
2	9993624	98656-343	Abstandsstück rot
3	9919212	98690-056	Montagesatz Carry-Bike VW T4
4	9987350	98656-386	Quick-Befestigungsriemen
5	9993618	98656-265	Lasche 35/30 rot
6	9902402	98656-027	Reibungsstoßdämpfer
7	9956497	98656-210	Auflagebügel
8	9996316	98656-195	Gummischoner zu Carry Bike Backpack
9	9956499	98656-076	Halterung innen
10	9957000	98656-084	Profil unten
11	9956487	98656-292	Kit Stellfuß
12	9991423	98656-079	Schienenabdeckkappe rot
13	9987295	98656-378	Halteklammer grau
14	9956498	98656-074	Halterung oben
15	9998204	98656-246	Schutzfolie zu Befestigungsschiene
16	9922678	98656-083	Tragestruktur oben außen
17	9922764	98656-798	Tragestruktur unten innen

FIAMMA: CB Ford Transit/Ford Custom

Ford Transit Vers. 2000 - 02093-60-



Ford Custom - 02094-07A, 02094A07A

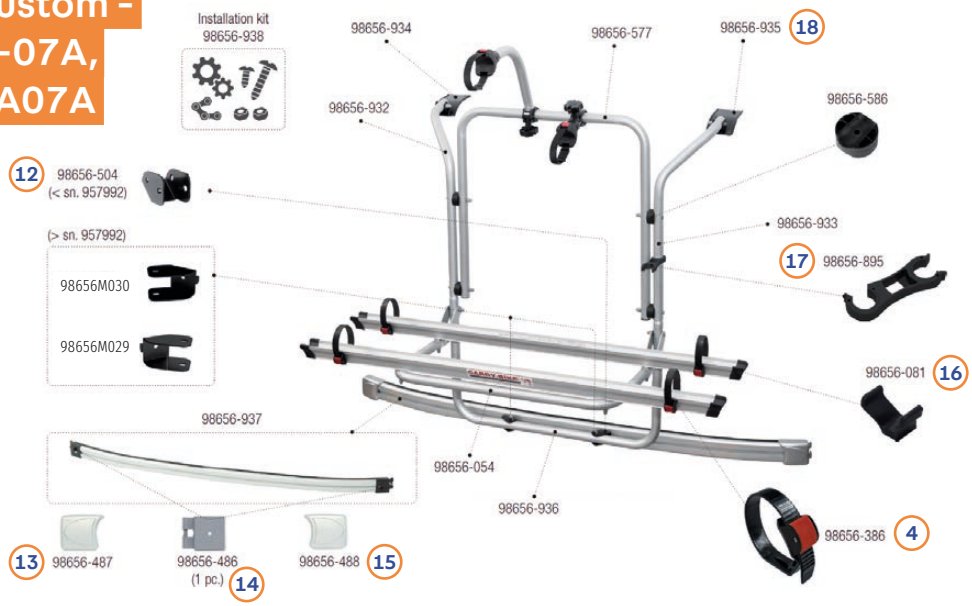

Pos.	Movera-Nr.	Hersteller-Nr.	Artikel-Bezeichnung
1	9999818	98656-607	Halterung oben
2	9992162	98656-604	Tragestruktur oben
3	9987295	9866-378	Halteklammer Fb. grau
4	9987350	98656-386	Befestigungsriemen
5	9992161	98656-051	Auflagebügel
6	9911604	98656-608	Halterung unten
7	9992167	98656-606	Tragestruktur unten
8	9991423	98656-079	Schienenabdeckkappe Fb. rot
9	9911596	98656-509	Fernrohrklemme
10	9992163	98656-605	Profil oben
11	9998204	98656-246	Schutzfolie (2 St.)
12	9992918	98656-504	Halterung für Stange
13	9994409	98656-487	Klemmleistenabdeckung links
14	9990837	98656-486	Befestigungshalter
15	9997592	98656-488	Klemmleistenabdeckung rechts
16	9997807	98656-081	Schienenabdeckkappe Fb. schwarz
17	9927257	98656-895	Halteklammer Fb. schwarz
18	auf Anfrage	98656-935	Halterung oben rechts

FIAMMA: CB 200 DJ Fiat Ducato > 06/2006

02093B89(-/A), 02093D89(-/A) < sn. 1097616

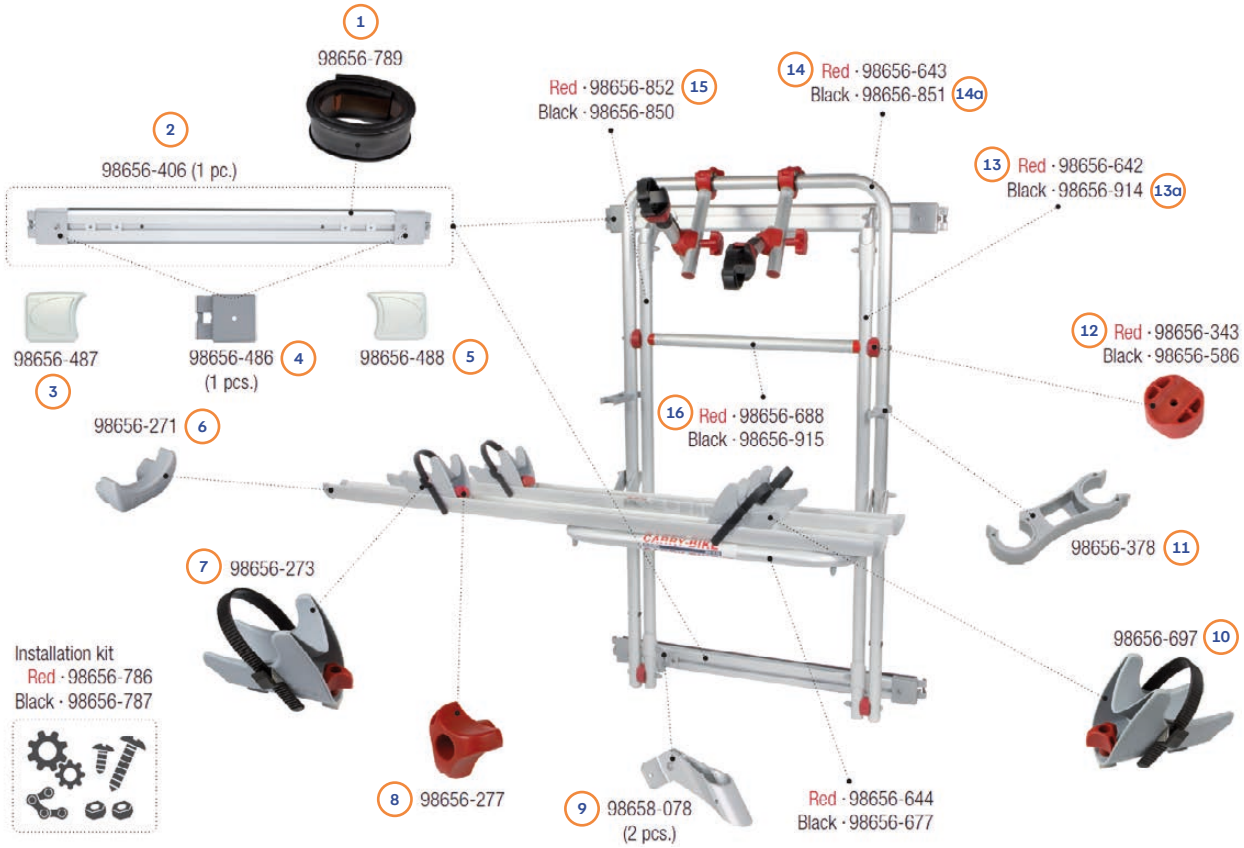

Pos.	Movera-Nr.	Hersteller-Nr.	Artikel-Bezeichnung
1	9919096	98656-789	Dichtgummi
2	9990040	98656-406	Klemmleiste
3	9994409	98656-487	Klemmleistenabdeckung links
4	9990837	98656-486	Befestigungshalter
5	9997592	98656-488	Klemmleistenabdeckung rechts
6	9994100	98656-271	Endkappe
7	9996185	98656-273	Radhalter links
8	9996672	98656-277	Feststellschraube Fb. rot
9	9917644	98658-078	Gabelgelenk
10	9905364	98656-697	Radhalter rechts
11	9987295	98656-378	Halteklammer Fb. grau
12	9993624	98656-343	Abstandstück Fb. rot
13	9908057	98656-642	Tragestruktur rechts Fb. rot
13a	9926601	98656-914	Tragestruktur rechts Fb. schwarz
14	9916584	98656-643	Befestigungsrohr Fb. rot
14a	9926599	98656-851	Befestigungsrohr Fb. schwarz
15	9918955	98656-852	Tragestruktur links Fb. rot
16	9903298	98656-688	Tragestruktur mitte Fb. rot

FIAMMA: CB 200 DJ Fiat Ducato < 06/2006

02093-65-

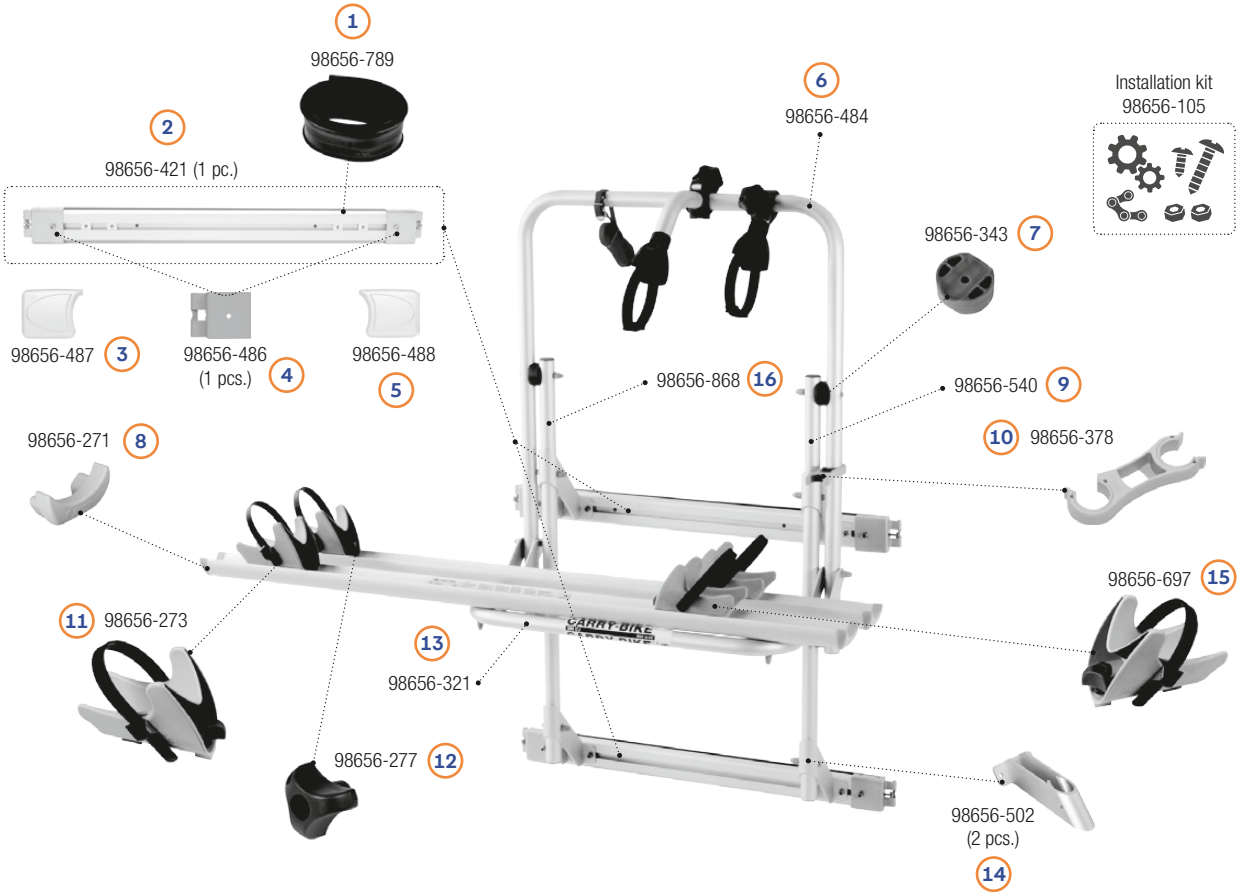

Pos.	Movera-Nr.	Hersteller-Nr.	Artikel-Bezeichnung
1	9919096	98656-789	Dichtgummi
2	9992155	98656-421	Klemmleiste oben
3	9994409	98656-487	Klemmleistenabdeckung links
4	9990837	98656-486	Befestigungshalter
5	9997592	98656-488	Klemmleistenabdeckung rechts
6	9992821	98656-484	Befestigungsrohr Auflagebügel
7	9993624	98656-343	Abstandsstück Fb. rot
8	9994100	98656-271	Endkappe zu Rail Premium Schiene
9	9995749	98656-540	Tragestruktur unten
10	9987295	98656-378	Halteklammer grau
11	9996185	98656-273	Feststellklotz links
12	9996672	98656-277	Feststellschraube rot
13	9998052	98656-321	Auflagebügel
14	9992157	98656-502	Halterung (2 Stück)
15	9905364	98656-697	Feststellklotz rechts
16	9922856	98656-868	Untere Tragestruktur links

FIAMMA: CB 200 DJ MB Sprinter/ VW Crafter

02093-93-, 0293A93-

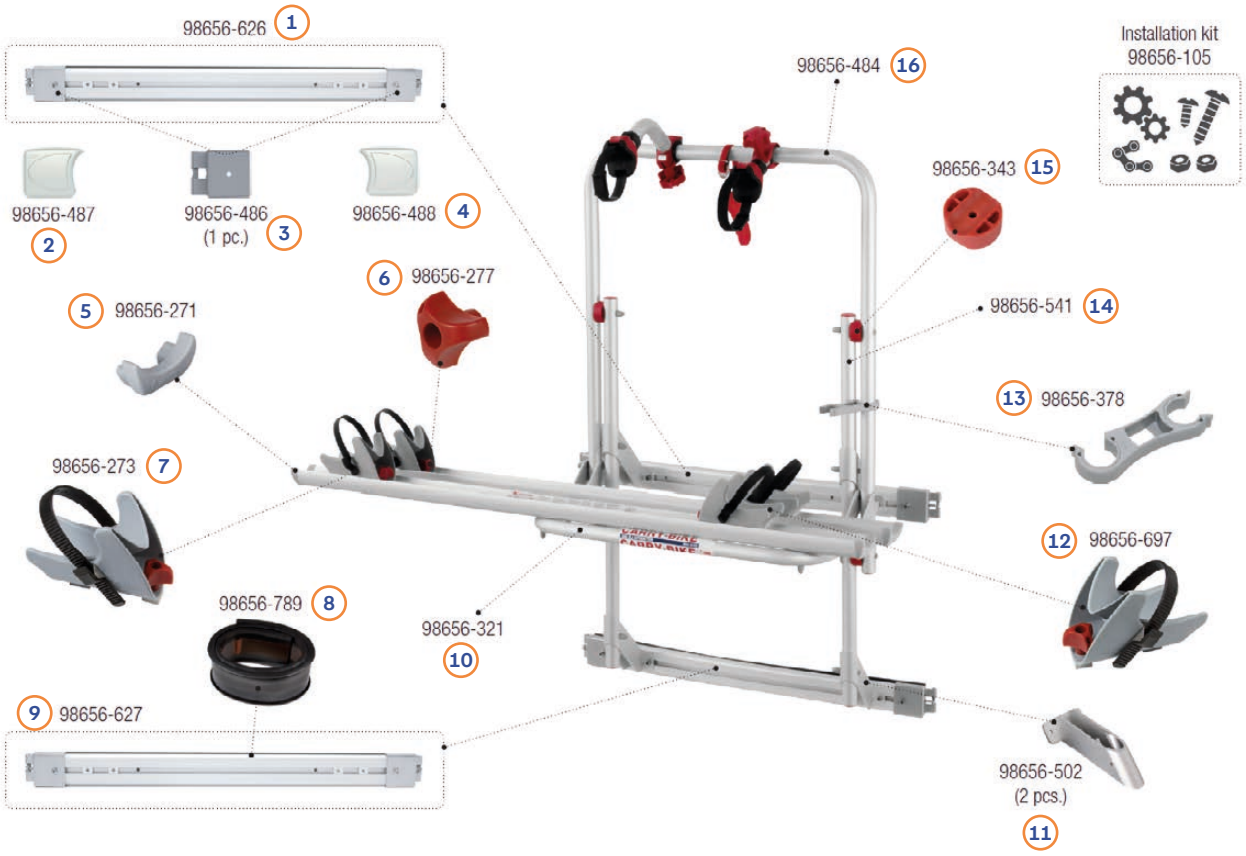

Pos.	Movera-Nr.	Hersteller-Nr.	Artikel-Bezeichnung
1	9999708	98656-626	Klemmleiste oben
2	9994409	98656-487	Klemmleistenabdeckung links
3	9990837	98656-486	Befestigungshalter
4	9997592	98656-488	Klemmleistenabdeckung rechts
5	9994100	98656-271	Endkappe
6	9996672	98656-277	Feststellschraube Fb. rot
7	9996185	98656-273	Radhalter links
8	9919096	98656-789	Dichtgummi
9	9999709	98656-627	Klemmleiste unten
10	9998052	98656-321	Auflagebügel
11	9992157	98656-502	Halterung (2 St.)
12	9905364	98656-697	Radhalter rechts
13	9987295	98656-378	Halteklammer Fb. grau
14	9904578	98656-541	Tragestruktur unten
15	9993624	98656-343	Abstandstück Fb. rot
16	9992821	98656-484	Befestigungsrohr Auflagebügel

FIAMMA: CB Garage Slide Pro Bike/ Garage Standard/Garage Plus

Garage Slide Pro Bike

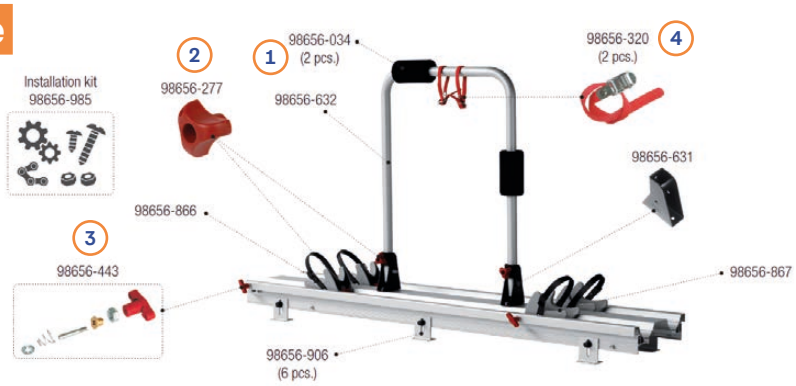

Garage Standard - 002093-54-

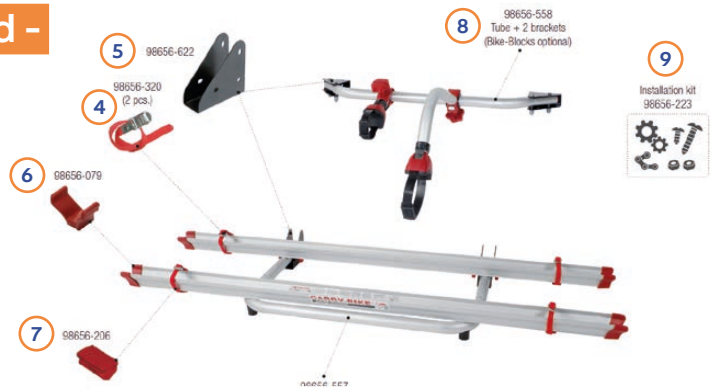

Garage Plus - 02093-78-

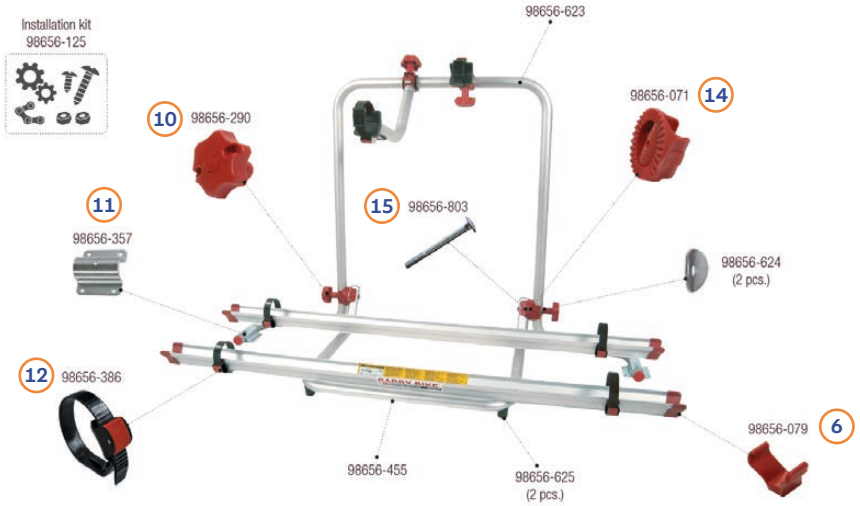

Pos.	Movera-Nr.	Hersteller-Nr.	Artikel-Bezeichnung
1	9994990	98656-034	Schutzpolster Fb. schwarz (2 St.)
2	9996672	98656-277	Feststellschraube Fb. rot
3	9995295	98656-443	Schienenfeststellschraube Fb. rot
4	9981125	98656-320	Halteriemen Fb. rot (2 St.)
5	9998105	98656-622	Winkelhalter
6	9991423	98656-079	Schienenabdeckkappe Fb. rot
7	9956493	98656-206	Riemenführung Fb. rot
8	9992320	98656-558	Rohrhalter inkl. Winkelhalter (ohne Haltearme)
9	9919045	98656-223	Installationskit
10	9956455	98656-290	Rändelschraube Fb. rot
11	9956462	98656-357	Befestigungsplatte
12	9987350	98656-386	Befestigungsriemen
13	9916033	98656-625	Gummifüße (2 St.)
14	9956453	98656-071	Zahnscheibe 30 mm Fb. rot
15	9915796	98656-803	Befestigungskit 2 Schrauben

THULE: Kleinteile Sport & Elite

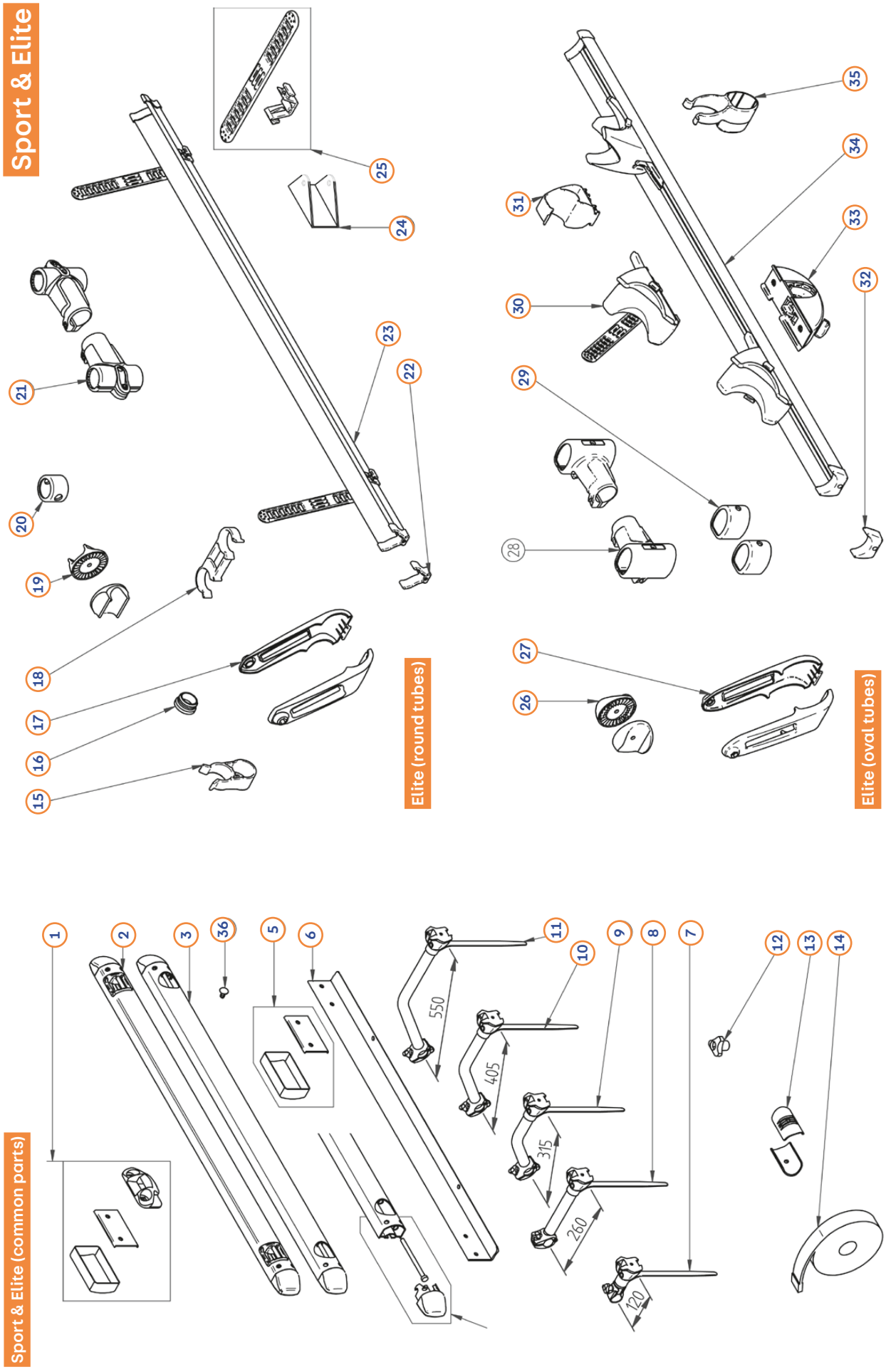

THULE: Kleinteile Sport & Elite

Pos.	Movera-Nr.	Hersteller-Nr.	Artikel-Bezeichnung
1	9997965	1500600548	Befestigungskit oben (2 Stück)
2	9983355	30982	8 Befestigungsschiene oben
3	9929629	306946	Untere Befestigungsschiene
3	9908037	308954	Untere Befestigungsschiene, ohne Gegenplatte
4	9994202	1500600549	Halterungsprofil
5	9908030	1500602360	Befestigungskit (2 Stück)
6a	9991070	1500600434	Trägerprofil L unten - Normal
6b	9991071	1500600436	Trägerprofil L unten - Lift
6c	9923271	1500601518	Trägerprofil L unten - Ducato
7	9982613	308184	Abstandshalter Nr. 1 (14 cm)
8	9982614	308185	Abstandshalter Nr. 2 (28 cm)
9	9916695	308188	Abstandshalter Nr. 2/3 (33 cm)
10	9982615	308186	Abstandshalter Nr. 3 (42 cm)
11	9982616	308187	Abstandshalter Nr. 4 (56 cm)
12	9999866	1500602020	Knopf mit Gewindemutter
13	9990196	1500600550	Kunststoffhalbschale
14	9996083	1500601970	Band 15 mm x 2,0 m
15	9994512	1500601361	Clip (2 Stück)
16	9996408	1500601988	Lamellenstopfen 34 mm
17	9999534	1500600531	Scharnier Abdeckung
18	9991067	1500601360	Tragerhalter (2 Stück)
19	9997891	1500600544	Halterung gezahnt (2 Stück)
20	9991073	1500601989	Verbidungsstuck 34/30
21	9922524	1500600543	T-Stücke
22	9991082	1500601356	Endkappen Set (4 Stück)
23	9991080	1500602704	Fahrradschiene mit Befestigung
24	9909529	1500601974	Kleinteil zur Schiene
25	9991081	1500601358	Riemen zur Radbefestigung, Gummiband (6 Stück)
25	9981191	306566	Riemen zur Radbefestigung, Stoffband schwarz (6 Stück)
26	9999773	1500600546	Kleinteile gezackt
27	9992694	1500600566	Halterung Bügel
29	9994200	1500600545	Anschlusstucke
30	9995057	1500600551	Halterung fur das Rad
31	9994201	1500601999	Halterung
32	9992695	1500600553	Endkappen blau (4 Stück)
33	9996667	1500600552	Feststellschraube zu Radkeil
34	9992170	1500600580	Schiene 126 cm ohne Radhalter
34	9992171	1500600581	Schiene 126 cm mit Radhalter
35	9992696	1500602021	Endstück Bügel
36	9909975	1500602750	Abdeckung (100er Pack)

→ Wichtiger Hinweis:
Alle nicht aufgeführten Positionen gibt es auf Anfrage.

THULE: Kleinteile Sport G2 & Elite G2

Sport & Elite

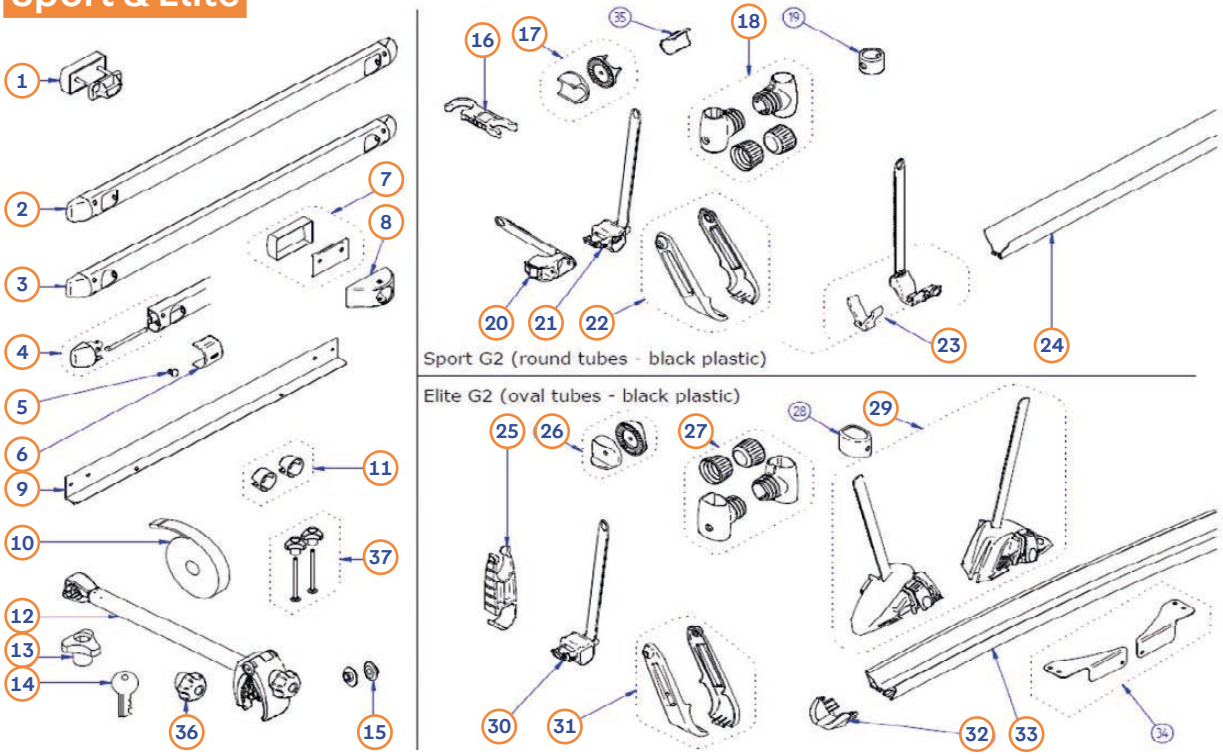

Pos.	Movera-Nr.	Hersteller-Nr.	Artikel-Bezeichnung
1	9915548	1500602383	oberer Befestigungssatz (2 Stück)
2	9983355	309828	Montageleiste oben
3	9929629	306946	Untere Befestigungsschiene
3	9908037	308954	Untere Befestigungsschiene, ohne Gegenplatte
4	9994202	1500600549	Halterungsprofil (2 Stück)
5	9936128	1500603478	Montageschienen-Schraubennagel (8 Stück)
5	9929341	1500602750	Montageschienen-Schraubennagel (100 Stück)
6	9923502	307328	Endkappe + Schraube zu Befestigungsschiene unten (2 Stück)
7	9908030	1500602360	Befestigungskit (2 Stück)
8	9933481	1500602384	Befestigungsset unten zu Esse4 (2 Stück)
9a	9991070	1500600434	Trägerprofil L unten - Normal
9b	9991071	1500600436	Trägerprofil L unten - Lift
9c	9923271	1500601518	Trägerprofil L unten - Ducato
10	9933349	auf Anfrage	Sicherheitsband 200 cm, schwarz
11	9919658	1500602751	Anti Klapperbolzen fur Montageschiene (2 Stück)
12	9943585	302520	Abstandhalter 1 abschließbar, 12 mm, mit Drehgriff AcuTight - silber
12	9943584	302521	Abstandhalter 2 abschließbar, 26 mm, mit Drehgriff AcuTight - silber
12	9943583	302522	Abstandhalter 2,5 abschließbar, 30 mm, mit Drehgriff AcuTight - silber
12	9943582	302523	Abstandhalter 3 abschließbar, 41 mm, mit Drehgriff AcuTight - silber
12	9943579	302524	Abstandhalter 4 Doppelzange abschließbar, 15 mm, mit Drehgriff AcuTight - silber
12	9935844	302525	Abstandhalter 1 abschließbar, 12 mm, mit Drehgriff AcuTight - schwarz
12	9935429	302526	Abstandhalter 2 abschließbar, 26 mm, mit Drehgriff AcuTight - schwarz
12	9935845	302527	Abstandhalter 2,5 abschließbar, 30 mm, mit Drehgriff AcuTight - schwarz
12	9943575	302528	Abstandhalter 3 abschließbar, 41 mm, mit Drehgriff AcuTight - schwarz
12	9943586	302529	Abstandhalter 4 Doppelzange abschließbar, 15 mm, mit Drehgriff AcuTight - schwarz
o. Abb.	9986983	306469	Verlängerungsset 95-150 cm
13	9936247	1500603527	Knopf mit Gewindemutter (2 Stück)
14	9916458	1500002XXX	Ersatzschlüssel (2 Stück) Bitte Schlüsselnummer angeben!
15	9935220	1500602898	Gleitlager für Scharniere (100 Stück)
16	9923219	1500602385	Bügelhalter 30/34
16	9926844	1500602622	Bügelhalter 34/34
17	9915244	1500602623	Haltebefestigungen (2 Stück)
18	9927649	1500602624	T-Stück zu Sport G2 (2 Stück)
20	9918498	1500602626	Plattform Verriegelung vertikal (2 Stück)
21	9916288	1500602627	Plattform Verriegelung links und rechts
22a	9935886	1500602628	Scharnierabdeckung links und rechts 40° zu Sport G2 und Elite Van XT G2
22b	9912648	1500602620	Scharnierabdeckung links und rechts 20° zu Sport G2
23	9909649	1500602629	Endkappe und Befestigungsgummi (2 Stück)
24	9915415	1500602388	Fahrradschiene
25	9917317	1500602400	Plattform Halterung (2 Stück)
26	9922973	1500602630	Andruckstuck oval (1 + 1)
27	9914982	1500602631	T-Stück oval links und rechts
29	9915304	1500602403	Radbefestigung (2 Stück)
30	9916289	1500602633	Verschluss Plattform links und rechts
31	9918578	1500602634	Scharnierabdeckung schwarz links und rechts zu Elite G2
32	9911867	1500602402	Endkappen schwarz (2 Stück)
33	9917318	1500602401	Fahrradschiene
36	9922309	1500030364	Drehgriff ohne Schloss
37	9932936	1500603175	Schraube 90 mm mit Drehgriff

→ Wichtiger Hinweis:
Alle nicht aufgeführten Positionen gibt es auf Anfrage.

THULE: Velo Slide/Velo Slide Short

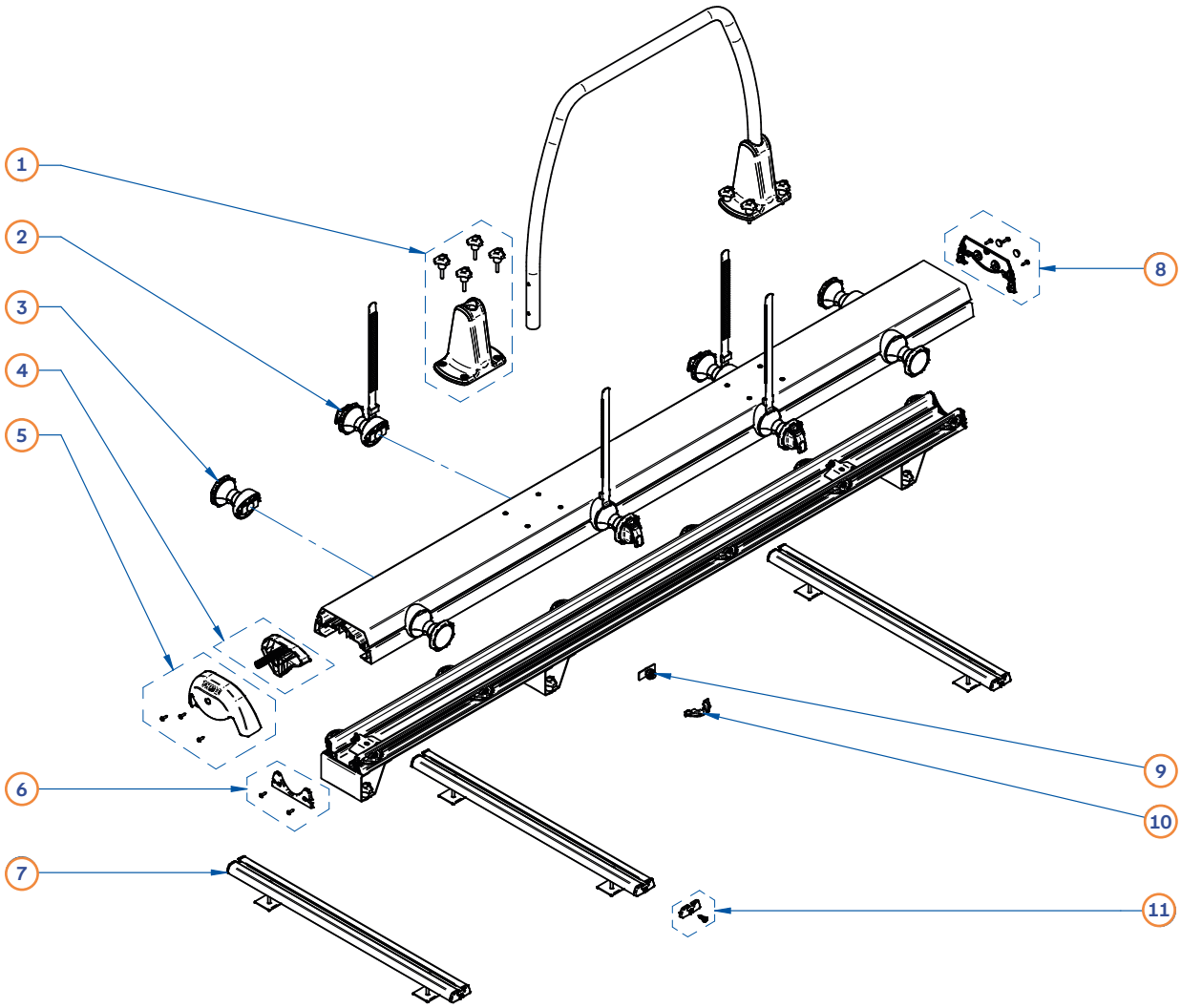

Pos.	Movera-Nr.	Hersteller-Nr.	Artikel-Bezeichnung
1	auf Anfrage	1500603203	Halter für Bügel mit Sternschrauben
2	9934259	1500603204	Radhalter mit Riemen
3	9934516	1500603205	Radhalter ohne Riemen
4	auf Anfrage	1500603206	Griff
5	auf Anfrage	1500603207	Endkappe
6	auf Anfrage	1500603208	Halter
7	9953875	302015	Montageschiene 70 cm
7	9953876	302016	Montagechiene 140 cm
8	auf Anfrage	1500603209	Endkappe hinten
9	9935738	1500603210	Radhalterung 2 Stück
10	9935739	1500603211	Radführung 2 Stück
11	auf Anfrage	1500603405	Endkappe Montageschiene

→ Wichtiger Hinweis:
Alle nicht aufgeführten Positionen gibt es auf Anfrage.

THULE: Esse 4

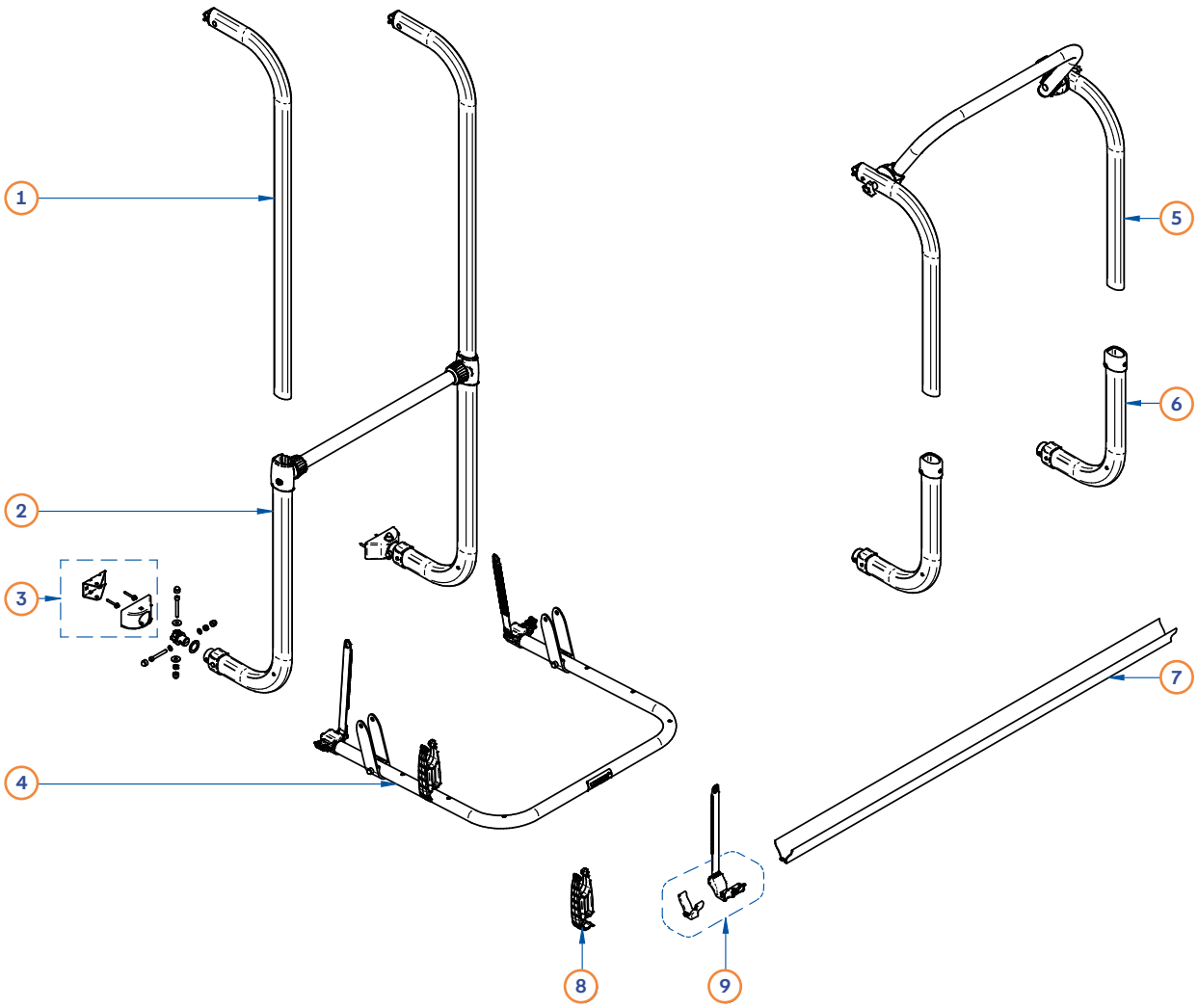

Pos.	Movera-Nr.	Hersteller-Nr.	Artikel-Bezeichnung
1	9916016	1500602635	Haltearm Elite G2
1	auf Anfrage	1500603479	Haltearm Elite G2 schwarz
2	auf Anfrage	1500602636	Befestigungsbügel unten
2	auf Anfrage	1500603480	Befestigungsbügel unten schwarz
3	auf Anfrage	1500602384	Befestigungskit unten
4	9934098	1500603212	Trägerplattform Esse 4
4	auf Anfrage	1500603481	Trägerplattform Esse 4 schwarz
5	9923312	1500602638	Haltearme mit Querstange Elite G2 kurze Version
6	auf Anfrage	1500602639	Befestigungsbügel unten kurze Version
7	9915415	1500602388	V-Schiene Sport Elite G2
7	auf Anfrage	1500603482	V-Schiene Sport Elite G2 schwarz
8	9943424	1500602765	Plattformhalter Esse 4
9	9909649	1500602629	Endkappe und Radbefestigung zur V-Schiene

→ Wichtiger Hinweis:
Alle nicht aufgeführten Positionen gibt es auf Anfrage.

THULE: Excellent

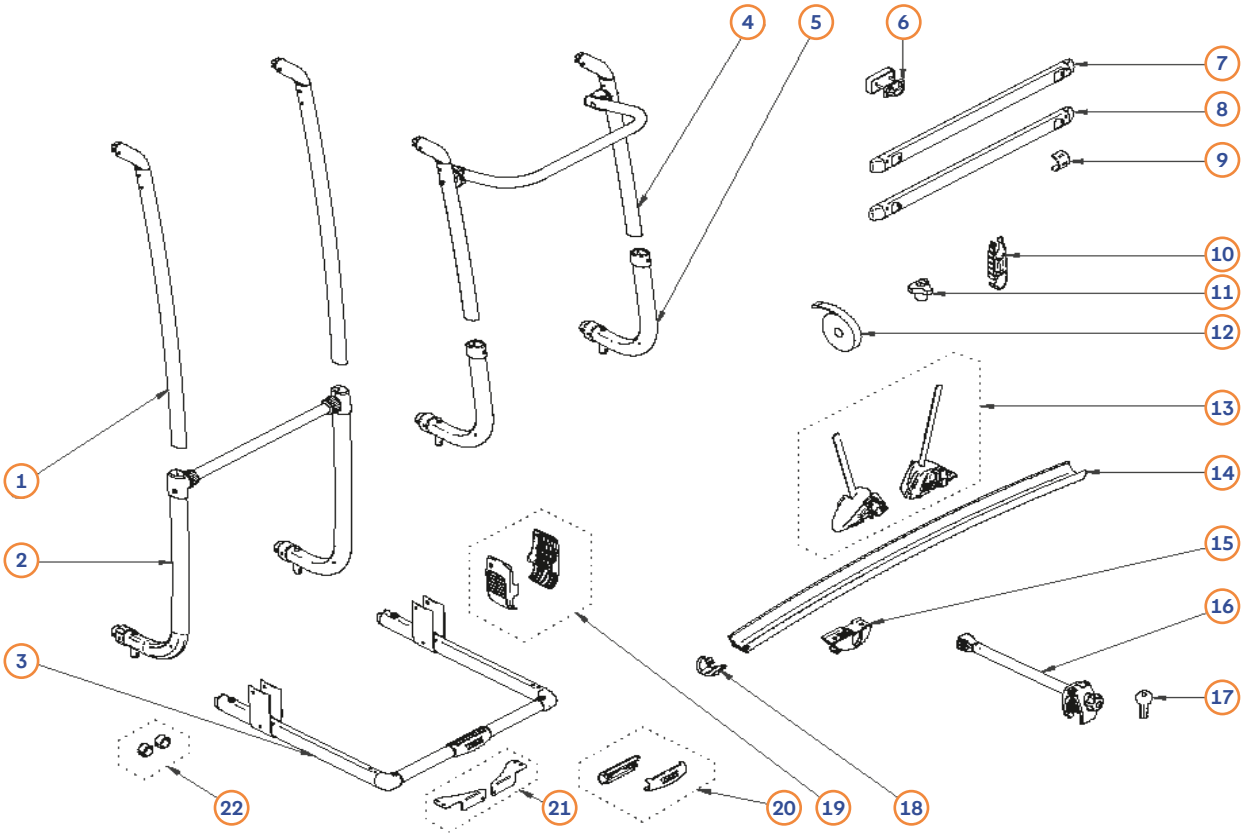

Pos.	Movera-Nr.	Hersteller-Nr.	Artikel-Bezeichnung
1a	9918174	1500602393	Arm, rechts und links verwendbar (1 Stück), silber
1b	auf Anfrage	1500603213	Arm, rechts und links verwendbar (1 Stück), schwarz
2a	9917600	1500602394	Befestigungsbügel unten, silber
2b	auf Anfrage	1500603214	Befestigungsbügel unten, schwarz
3a	9911509	1500602397	U-Bügel, silber
3b	auf Anfrage	1500603215	U-Bügel, schwarz
4	9915547	1500602395	Querbugel und Arme seitlich
5	9934699	1500602396	Befestigungsbugel unten kurz
6	9915548	1500602383	oberer Befestigungssatz (2 Stück)
7	9983355	309828	Montageleiste oben
8a	9929629	306946	Montageleiste unten
8b	9908037	308954	Montageleiste unten - Blind
9	9923502	307328	Abdeckung Befestigungsschiene (2 Stück)
10	9917317	1500602400	Plattform Halterung (2 Stück)
11	9916407	1500602386	Knopf mit Gewindemutter 18 mm (2 Stück)
11	9999866	1500602020	Knopf mit Gewindemutter 28 mm
12	9933349	1500602387	Sicherheitsband 200 cm, schwarz
13	9915304	1500602403	Radbefestigung (2 Stück)
14a	9917318	1500602401	Fahrradschiene silber
14b	auf Anfrage	1500603216	Fahrradschiene schwarz
15	9917319	1500602621	Gleitschiene schwarz (2 Stück)
16	Siehe Seite 273-274		Abstandshalter
17	9916458	1500002XXX	Ersatzschlüssel (2 Stück) Bitte Schlüsselnummer angeben!
18	9911867	1500602402	Endkappen schwarz (2 Stück)
19	9915785	1500602398	Scharnierabdeckungen links und rechts
20	9909674	1500602399	Griff zu U-Bügel
21	auf Anfrage	1500602697	Eckverbinder
22	9919658	1500602751	Anti Klapperbolzen fur Montageschiene

→ Wichtiger Hinweis:
Alle nicht aufgeführten Positionen gibt es auf Anfrage.

THULE: Lift V10 Manual/12 V

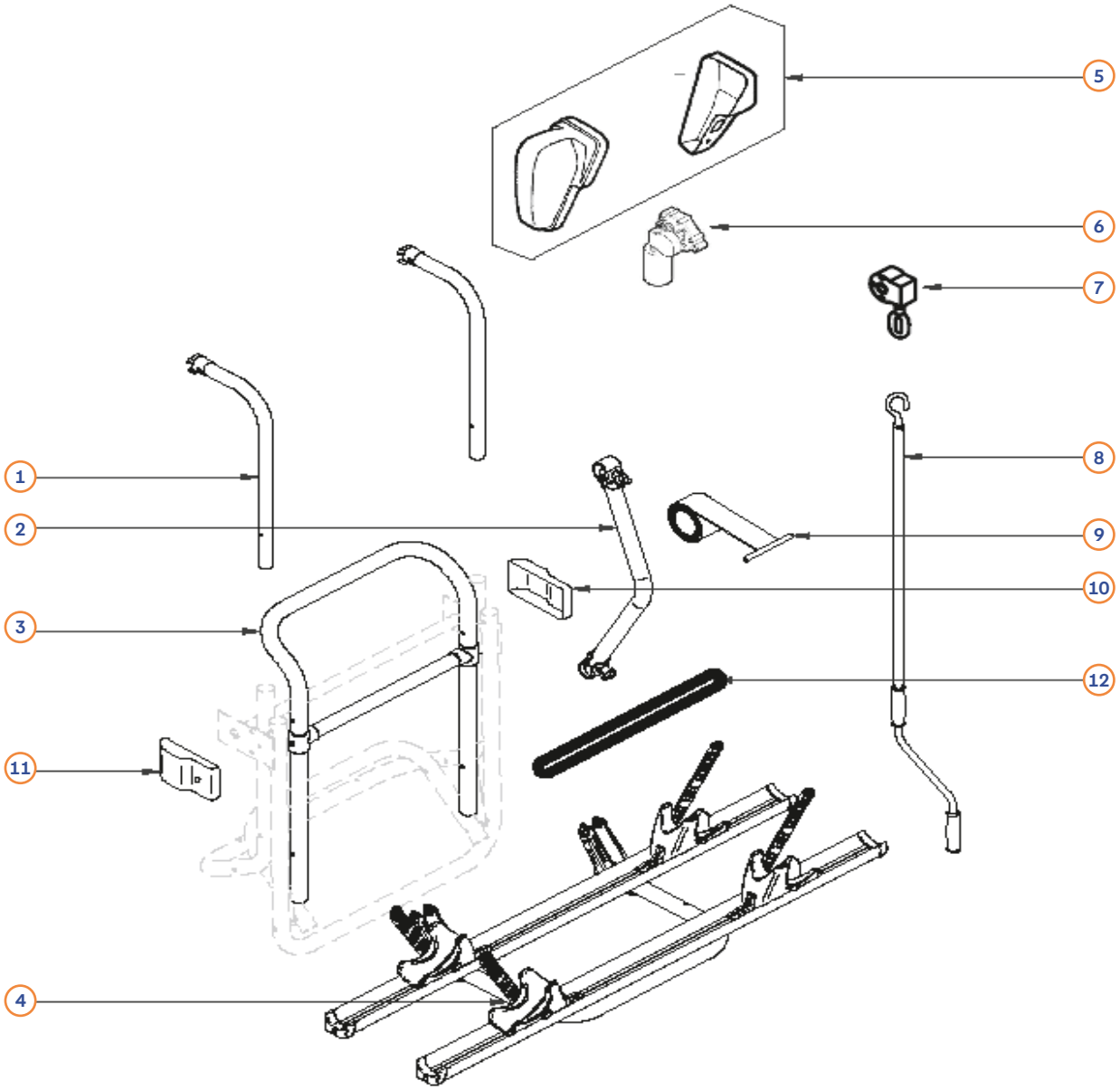

Pos.	Movera-Nr.	Hersteller-Nr.	Artikel-Bezeichnung
1a	9911147	1500602372	Bügel oben einzeln, ab 2011
1b	auf Anfrage	1500602705	Bügel oben einzeln, bis 2011
o. Abb.	9986983	306409	Verlängerungsset 95-150 cm, ab 2011 (2 Stück)
o. Abb.	9934923	1500602706	Verlängerungsset 95-150 cm, bis 2011 (2 Stück)
2	9907372	1500602048	Verbindungsrohr
3	9912962	1500602106	Rahmen komplett 481 mm, ab 2010
4	9908345	1500602373	Auflagebügel unten komplett
5	auf Anfrage	1500603110	Motorabdeckung schwarz (2 Stück)
6	9902697	1500600504	Motor 12 V
7	9998305	1500601972	Getriebe manuell
8	9998441	1500601973	Handkurbel
9	9990675	1500600467	Band (2 Stück)
10	auf Anfrage	1500602000	Gummiband
11	auf Anfrage	1500603106	Abdeckung links, schwarz
12	auf Anfrage	1500603107	Abdeckung rechts, schwarz

→ Wichtiger Hinweis:
Alle nicht aufgeführten Positionen gibt es auf Anfrage.

THULE: Lift V16 Manual/12 V

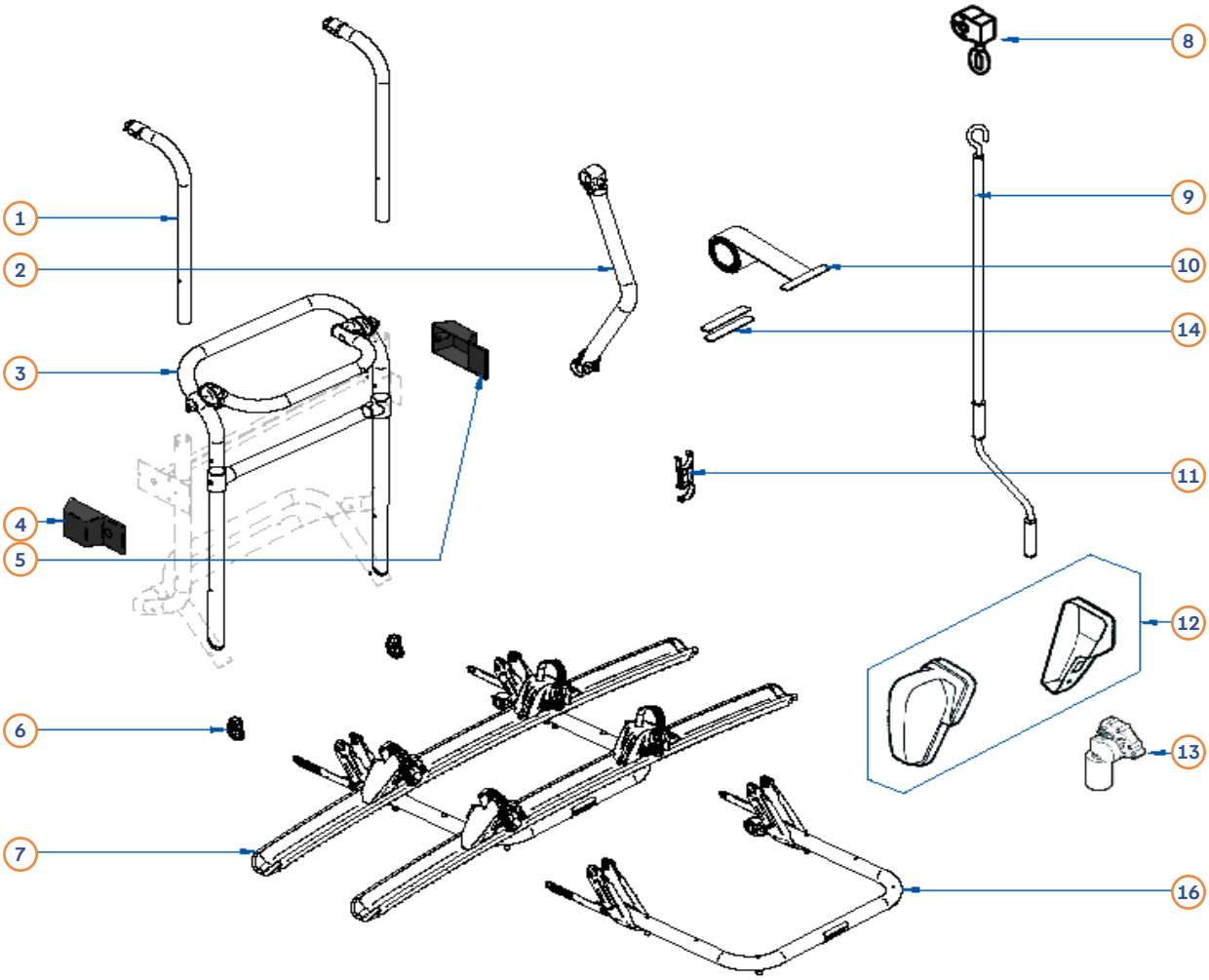

Pos.	Movera-Nr.	Hersteller-Nr.	Artikel-Bezeichnung
1	9934995	1500603103	Haltearm Lift V16
o. Abb.	9940639	307371	Verlängerungsset zu Lift V16 95 -150cm 2 Stück
2	9929210	1500603104	Halterohr
3	auf Anfrage	1500603105	Rahmen komplett
4	auf Anfrage	1500603106	Seitenplattenabdeckung schwarz links
5	auf Anfrage	1500603107	Seitenplattenabdeckung schwarz rechts
6	9924733	1500603108	Stopper Befestigung Rohr 40° 2 Stück
7	auf Anfrage	1500603109	Plattform komplett
8	9998305	1500601972	Getriebe manuell
9	9998441	1500601973	Kurbel 100 cm
9	9927946	1500603148	Kurbel 70 cm
10	9990675	1500600467	Ersatzbänder
11	9926844	1500602622	Bügelhalter 34/34
12	auf Anfrage	1500603110	Motorabdeckung rechts schwarz
13	9902697	1500600504	12 V Motor
14	auf Anfrage	1500603177	Reparatursatz Lifteinsatz Zuggurte
15	9936193	1500603118	Reparatursatz Motor Getriebe
16	auf Anfrage	1500603484	Plattform komplett ohne Schienen

→ Wichtiger Hinweis:
Alle nicht aufgeführten Positionen gibt es auf Anfrage.

THULE: Caravan Light/Caravan Smart/ Caravan Smart Eriba Touring

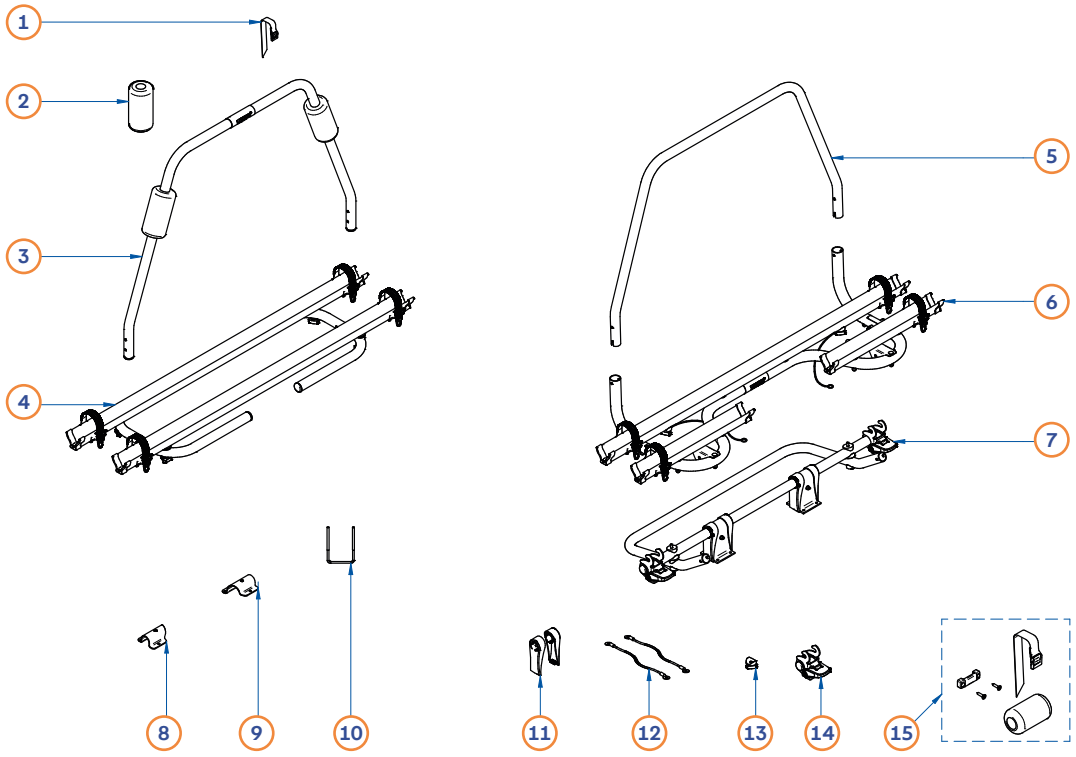

Caravan Light

Pos.	Movera-Nr.	Hersteller-Nr.	Artikel-Bezeichnung
1	9981191	306566	Riemen zur Radbefestigung schwarz, Stoffband (6 Stück)
2	9916319	1500602748	Schaumstoffbefestigung am Rohr (1 Paar)
3	9918370	1500602766	Bügel
4	auf Anfrage	1500602767	Plattform unten komplett

Caravan Smart

Pos.	Movera-Nr.	Hersteller-Nr.	Artikel-Bezeichnung
5	9918438	1500602768	Bügel
6	9926131	1500602769	Plattform ohne Schienen
7	9925707	1500602770	Grundträger
11	9923667	1500602899	Fußabdeckung 2 Stück
12	9935576	1500603486	Drahtseilsatz Klapparretierung
13	9919392	1500602960	Befestigungsset 2 Stück
14	9917672	1500602864	Verriegelung Plattform 2 Stück

Carvan Smart Eriba Touring

Pos.	Movera-Nr.	Hersteller-Nr.	Artikel-Bezeichnung
5	auf Anfrage	1500603221	Bügel
6	9926131	1500602769	Plattform ohne Schienen
7	9925707	1500602770	Grundträger
11	9923667	1500602899	Fußabdeckung 2 Stück
12	9935576	1500603486	Drahtseilsatz Klapparretierung
13	9919392	1500602960	Befestigungsset 2 Stück
14	9917672	1500602864	Verriegelung Plattform 2 Stück
15	auf Anfrage	1500603220	Halter + Gurt + Schaumstoff

Kleinteile für alle Versionen

Pos.	Movera-Nr.	Hersteller-Nr.	Artikel-Bezeichnung
8	9920562	1500602774	Befestigung D30 rechts schwarz
9	9921589	1500602773	Befestigung D30 links schwarz
10	9994037	1500601980	U-Bügel M 6 135/78/135 1 Stück
10	9934269	308140	U-Bügel XL M 6 160/78/160 4 Stück

THULE: Caravan Superb / Caravan Superb SV / Caravan Superb XT Black

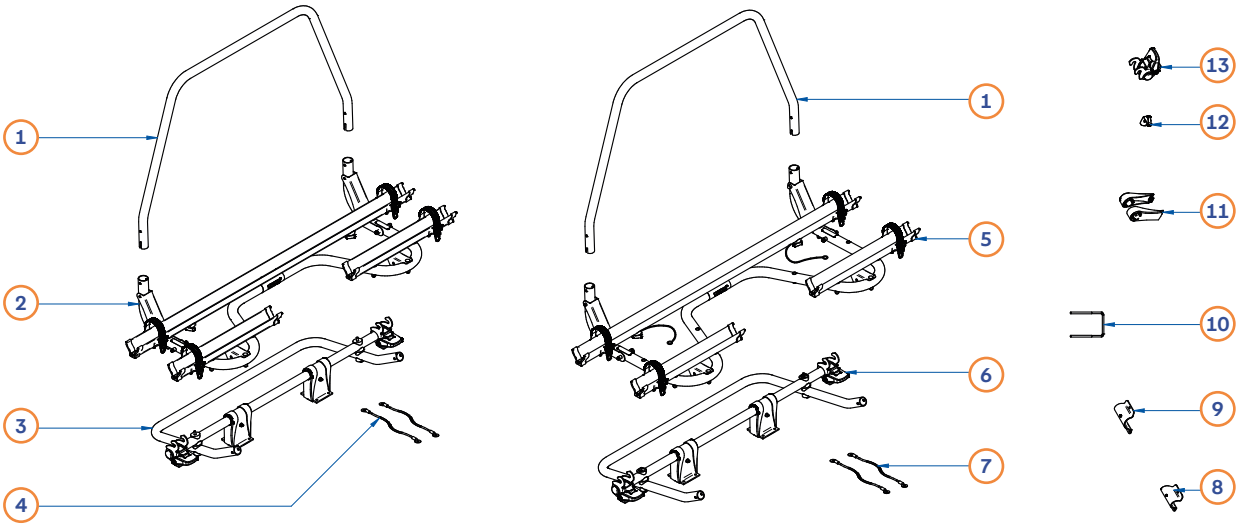

Caravan Superb SV

Pos.	Movera-Nr.	Hersteller-Nr.	Artikel-Bezeichnung
1	9918438	1500602768	Bügel
2	9925259	1500602808	Plattform SV komplett
2	auf Anfrage	1500602987	Plattform SV 2016 komplett
3	9925707	1500602770	Grundträger SV
3	9924530	1500602988	Grundträger SV 2016
4	auf Anfrage	1500603487	Drahtseilsatz Klapparretierung SV 450 mm
11	9923667	1500602899	Fußabdeckung 2 Stück
12	9919392	1500602960	Befestigungsset re + li
13	9917672	1500602864	Verriegelung Plattform 2 Stück

Caravan Superb

Pos.	Movera-Nr.	Hersteller-Nr.	Artikel-Bezeichnung
1	9918438	1500602768	Bügel
5	auf Anfrage	1500602771	Plattform komplett
6	9933365	1500602772	Grundträger
7	auf Anfrage	1500603488	Drahtseilsatz Klapparretierung 550 mm
11	9923667	1500602899	Fußabdeckung 2 Stück
12	9919392	1500602960	Befestigungsset re+li
13	9917672	1500602864	Verriegelung Plattform 2 Stück

Caravan Superb XT SV

Pos.	Movera-Nr.	Hersteller-Nr.	Artikel-Bezeichnung
1	auf Anfrage	1500603223	Bügel schwarz
2	auf Anfrage	1500603224	Plattform komplett schwarz
3	auf Anfrage	1500603225	Grundträger schwarz
4	auf Anfrage	1500603487	Drahtseilsatz Klapparretierung SV 450 mm
11	9923667	1500602899	Fußabdeckung 2 Stück
12	9919392	1500602960	Befestigungsset re + li
13	9917672	1500602864	Verriegelung Plattform 2 Stück

Caravan Superb XT

Pos.	Movera-Nr.	Hersteller-Nr.	Artikel-Bezeichnung
1	auf Anfrage	1500603223	Bügel schwarz
5	auf Anfrage	1500603226	Plattform komplett schwarz
6	auf Anfrage	1500603227	Grundträger schwarz
7	auf Anfrage	1500603488	Drahtseilsatz Klapparretierung SV 550 mm
11	9923667	1500602899	Fußabdeckung 2 Stück
12	9919392	1500602960	Befestigungsset re + li
13	9917672	1500602864	Verriegelung Plattform 2 Stück

→ Pos. 8, 9, 10 sind auf Seite 280 - Passend für alle Versionen

THULE: Elite Van XT

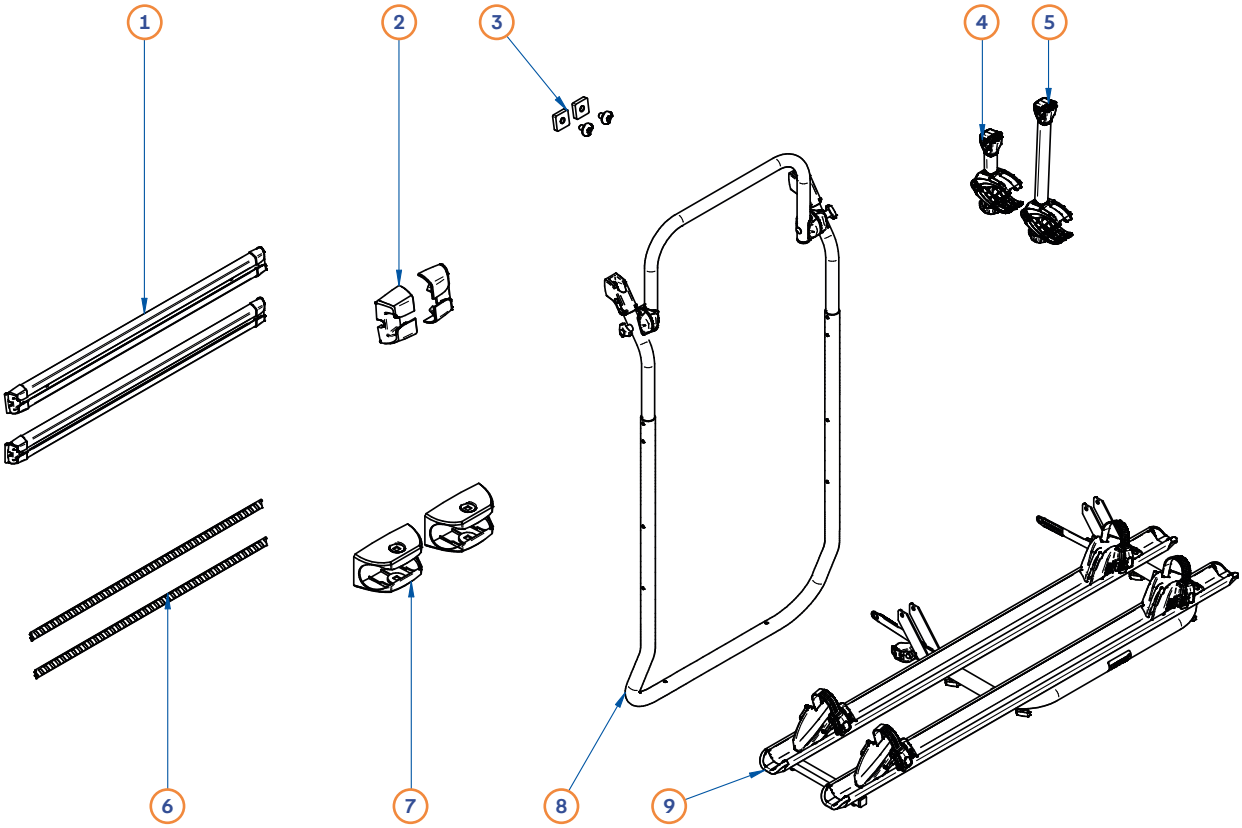

Pos.	Movera-Nr.	Hersteller-Nr.	Artikel-Bezeichnung
1	9924906	1500603150	Befestigungsschienensatz Elite Van XT für Ducato ab 2006
1	9932649	1500603217	Befestigungsschienensatz Elite Van XT schwarz für Ducato ab 2006
1	9936205	1500603218	Befestigungsschienensatz Elite Van XT schwarz für Crafter ab 2017
2	9924907	1500603151	Endkappen für Befestigungsschienen
3	9924909	1500603152	Befestigung Grundträger-Schienensatz incl. Abdeckung
4	9943585	302520	Bike Holder 12 cm mit Schloss silber
5	9945583	302522	Bike Holder 30 cm mit Schloss silber
4	9935844	302525	Bike Holder 12 cm mit Schloss schwarz
5	9935845	302527	Bike Holder 30 cm mit Schloss schwarz
6	9924908	1500603153	Abdeckstreifen gerippt 750 mm
7	9924910	1500603154	Befestigung Grundträger-Schienensatz inkl. Abdeckung
8	9925861	1500603155	Grundträger kpl. silber
8	9933668	1500603219	Grundträger kpl. schwarz
9	9925670	1500603156	Plattform komplett silber
9	9929942	1500603220	Plattform komplett schwarz

THULE: Boxes

Top-Box

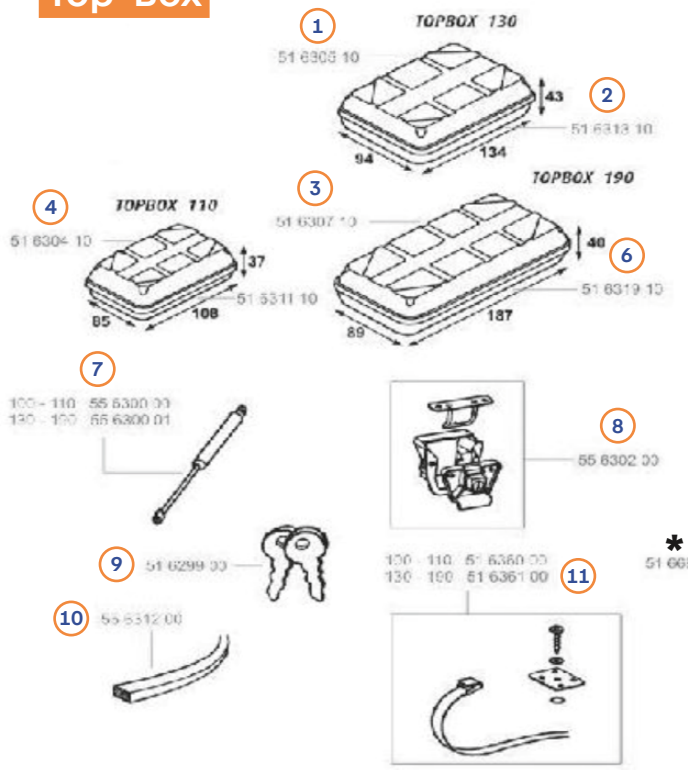

Carry All-Box

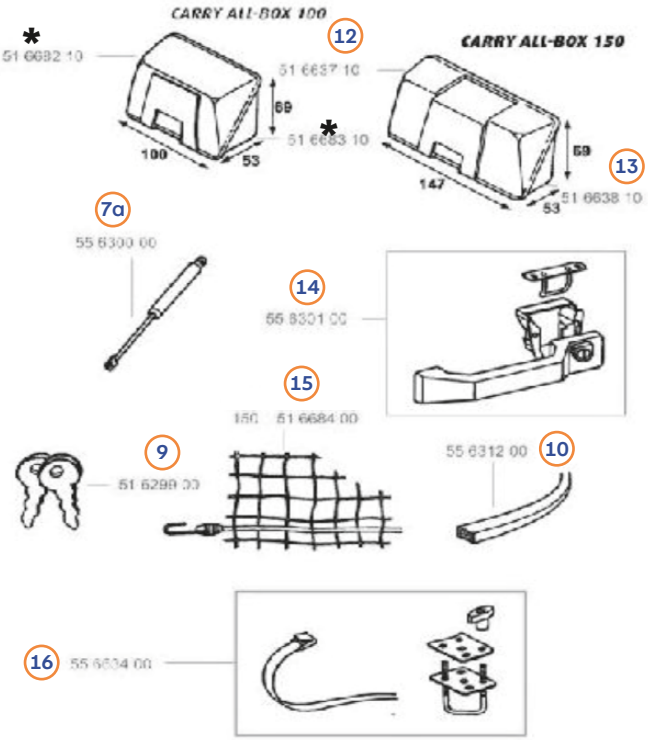

Pos.	Movera-Nr.	Hersteller-Nr.	Artikel-Bezeichnung
1	auf Anfrage	1500601723	Deckel zu Top Box 130
2	auf Anfrage	1500601722	Boden zu Top Box 130
3	9998169	1500601404	Deckel zu Top Box 190
4	auf Anfrage	1500601725	Deckel zu Top Box 110
6	auf Anfrage	1500601721	Boden zu Top Box 190
7a	9956116	1500601339	Gasdruckfeder 100 N
7b	9956117	1500601340	Gasdruckfeder 200 N
8	9990681	1500601343	Komplettschloss zu Top Box
9	9990086	1500600377	Schüssel für alle Boxen (immer Schlüsselnummer angeben!)
10	9995783	1500601349	Dichtgummi
11a	9956118	1500601521	Montagematerial zu Top Box 100/110
11b	9956119	1500601472	Montagematerial zu Top Box 130/190
12	9925599	1500601728	Deckel zu Carry all Box 150
13	auf Anfrage	1500601727	Boden zu Carry all Box 150
14	9992358	1500601342	Komplettschloss zu Carry All Box
15	9925615	1500601525	Netz komplett zu Carry All Box 150
16	9956113	1500601353	Montagematerial zu Carry all Box

SAWIKO by AL-KO: Fahrrad-/ Motorradträger Leuchtenträgern



Leuchtenträger mit Roundpoint-Leuchten

Pos.	Movera-Nr.	Hersteller-Nr.	Artikel-Bezeichnung
1	9922865	1629437	Leuchtenträger (inkl. Beleuchtung) - Ligero I, II, III und Vario
2	auf Anfrage	1629652	Leuchtenträger (ohne Beleuchtung)
3	auf Anfrage	1629653	Ersatzleuchte mit Glühlampen links
4	auf Anfrage	1629654	Ersatzleuchte mit Glühlampen rechts
5	auf Anfrage	1629362	Kennzeichenleuchte
6a	9915876	1629479L	Endkappe links
6b	9915875	1629479R	Endkappe rechts
7	auf Anfrage	1629262	Begrenzungsleuchte inkl. Halter kurz
8	9932904	1629263	Begrenzungsleuchte inkl. Halter lang

Leuchtenträger 3000

Pos.	Movera-Nr.	Hersteller-Nr.	Artikel-Bezeichnung
6a	9915876	1629479L	Endkappe links
6b	9915875	1629479R	Endkappe rechts
7	auf Anfrage	1629262	Begrenzungsleuchte inkl. Halter kurz
8	9932904	1629263	Begrenzungsleuchte inkl. Halter lang
9a	auf Anfrage	1886803	Leuchtenträger kpl. (inkl. Beleuchtung), kurzes Kabel für Mikro I, II und Kawa II
9b	auf Anfrage	1886804	Leuchtenträger kpl. (inkl. Beleuchtung), langes kabel für Agito 120/150
10	auf Anfrage	1886931	Leuchtenträger (ohne Beleuchtung)
11	9936557	1623198	Rückleuchte komplett links (Eurofab)
12	9936558	1623197	Rückleuchte komplett rechts (Eurofab)
13	auf Anfrage	1886930	Rückleuchtenglas rechts oder links (Eurofab)
14	auf Anfrage	1629362	Kennzeichenleuchte Stück
16	9933900	1629221	Rückleuchtenglas rechts oder links (2006-2011) - Bambino
17	auf Anfrage	1929281	Rückleuchte komplett rechts oder links (2006-2011) - Bambino
18	9916911	1629415	Rückleuchtenglas rechts oder links (Galaxy)

Leuchtenträger Velo III

Pos.	Movera-Nr.	Hersteller-Nr.	Artikel-Bezeichnung
7	auf Anfrage	1629402	Begrenzungsleuchten inkl. Halter ausziehbar, kurz
19	9923435	1629378	Leuchtenträger kpl. (inkl. Beleuchtung) - Velo III, Basic, Agito Top
20	9919591	1629374	Leuchtenträger (ohne Beleuchtung)
21	9929332	1629270	Rückleuchte rechts
22	9935746	1629271	Rückleuchte links
o. Abb.	9934099	1629632	Leuchtenträgeraufnahme links
o. Abb.	9933414	1629633	Leuchtenträgeraufnahme rechts
23	auf Anfrage	1629371	Kennzeichenleuchte Stück

LINNEPE: Fahrrad-/Motorradträger Leuchtenträgern



Pos.	Movera-Nr.	Hersteller-Nr.	Artikel-Bezeichnung
o. Abb.	auf Anfrage	304161	Lichtleiste Porto/Fforto (inkl. Beleuchtung)
2	auf Anfrage	304171	Lichtleiste SlidePort/Trigger (inkl. Beleuchtung)
3	9926063	RL51111	Ersatzleuchte mit Glühlampen links für Porto/Fforto/SlidePort/Trigger
4	9926384	RL51131	Ersatzleuchte mit Glühlampen rechts für Porto/Fforto/SlidePort/Trigger
5	9927838	70500	Ersatzglas für Rückleuchte links für Porto/Fforto/SlidePort/Trigger
6	9927839	70501	Ersatzglas für Rückleuchte rechts für Porto/Fforto/SlidePort/Trigger
7	9935346	304151	Lichtleiste Findus, XtraFold (inkl. Beleuchtung)
8	auf Anfrage	304141	Lichtleiste Cavus K (inkl. Beleuchtung)
9	auf Anfrage	304142	Lichtleiste Cavus R (inkl. Beleuchtung)
10	9919067	RL40111	Ersatzleuchte mit Glühlampen links für Findus/Cavus/XtraFold
11	9916208	RL40131	Ersatzleuchte mit Glühlampen rechts für Findus/Cavus/XtraFold
12	9934537	70450	Ersatzglas für Rückleuchte links für Findus/Cavus/XtraFold
13	9935046	70451	Ersatzglas für Rückleuchte rechts für Findus/Cavus/XtraFold
14	auf Anfrage	30408	Lichtleiste Scout (inkl. Beleuchtung)
15	9922232	304070	Ersatzleuchte mit Glühlampen links für Scout
16	9997941	304071	Ersatzleuchte mit Glühlampen rechts für Scout
o. Abb.	9907539	30406	Leuchtenträgereinsatz für Scout
18	9995722	304152	Lichtleiste SmartPort komplett montiert
19	auf Anfrage	30433	Kennzeichnungsleuchte (LED) für Smartport
20	auf Anfrage	E00366	Schluss-/ Bremsleuchte (LED) für Smartport
o. Abb.	auf Anfrage	E00459	Lampenträgereinsatz rechts für Smartport
o. Abb.	auf Anfrage	E00453	Lampenträgereinsatz links für Smartport
23	auf Anfrage	E00371	Seitenmarkierungsleuchte für Smartport
24	9933467	30422	Sicherungskeil aus Kunststoff
25	9923303	50003	Vorderradaufnahme

WEIH-TEC: Lastenträgern

ab 04/2016

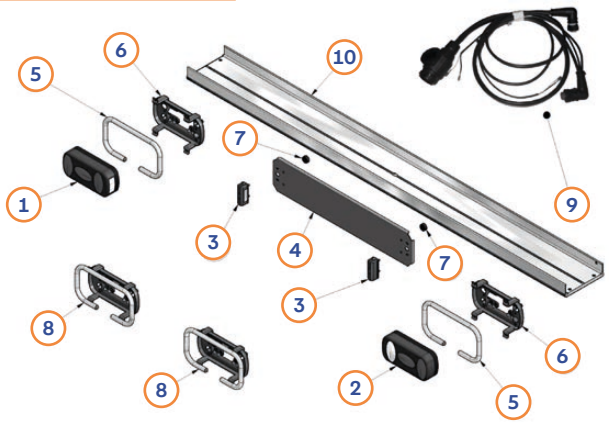

bis 04/2016

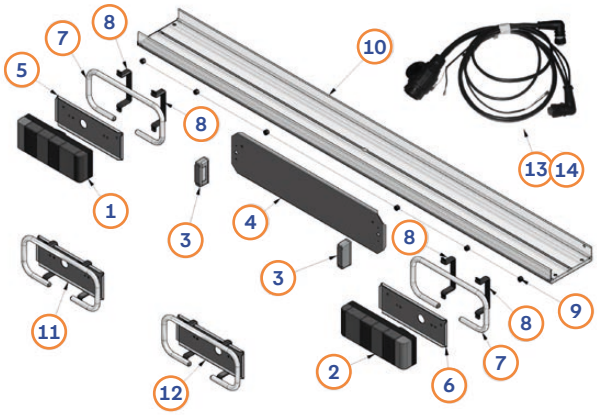

Euro Carry Slide ab 04/2016

Pos.	Movera-Nr.	Hersteller-Nr.	Artikel-Bezeichnung
1a	9926985	420110	Heckleuchte links
1b	9923252	420115	Ersatzglas links
2a	9923523	420100	Heckleuchte rechts
2b	9923253	420105	Ersatzglas rechts
3	9933266	417051	Kennzeichenleuchte hoch
4	auf Anfrage	88100.215	Alu-Kennzeichenblech
5	9923524	88100.230	Rohrbügel für Heckleuchte
6	9926986	88100.231	Kunststoffhalter Heckleuchte
7	auf Anfrage	-	Kunststoff-Distanzstücke M6 25 x 10 mm
8	9933357	88100.232	Halterung für Heckleuchte (Pos. 5-6)
9a	9911237	88200.023	Kabelsatz Universal
9b	auf Anfrage	55110	Kabelsatz Euro Carry Slide
10	9904329	88100.030	Motorradwanne (nicht im Lieferumfang des Leuchtenträgers)
o. Abb.	auf Anfrage	88100.235	Leuchtenträger ohne Beleuchtung, ohne Kabel (Pos. 4, 7, 8)
o. Abb.	auf Anfrage	88100.236	Leuchtenträger mit Beleuchtung, ohne Kabel (Pos. 1-7)
o. Abb.	auf Anfrage	88100.237	Leuchtenträger mit Beleuchtung und Kabel (Pos. 1-7, 9)

Euro Carry Slide bis 04/2016

Pos.	Movera-Nr.	Hersteller-Nr.	Artikel-Bezeichnung
1	9992365	850414	Heckleuchte links mit Stecker
2a	9992366	850413	Heckleuchte rechts mit Stecker
2b	9992229	8504131	Ersatzglas für Heckleuchte
3	9933266	417046	Kennzeichenleuchte
4	auf Anfrage	88100.215	Alu-Kennzeichenblech
5	auf Anfrage	88100.216	Alu-Blech für Heckleuchte links
6	auf Anfrage	88100.217	Alu-Blech für Heckleuchte rechts
7	9998844	88100.218	Rohrbügel für Heckleuchte
8	auf Anfrage	88100.219	Kunststoffhalter für Rohrbügel
9	auf Anfrage	-	Kunststoff-Distanzstücke
10	9904329	88100.030	Motorradwanne (nicht im Lieferumfang des Leuchtenträgers)
11	9926775	88100.221	Halterung für Heckleuchte links vormontiert (Pos. 5, 7, 8)
12	9921459	88100.220	Halterung für Heckleuchte rechts vormontiert (Pos. 6, 7, 8)
13	9911237	88200.023	Kabelsatz Universal
14	auf Anfrage	55110	Kabelsatz Euro Carry Slide
o. Abb.	auf Anfrage	88100.210	Leuchtenträger ohne Beleuchtung, ohne Kabel (Pos. 4, 9, 11, 12)
o. Abb.	auf Anfrage	88100.211	Leuchtenträger mit Beleuchtung, ohne Kabel (Pos. 1-9)
o. Abb.	auf Anfrage	88100.212	Leuchtenträger mit Beleuchtung und Kabel (Pos. 1-9 + 13 oder 14)

THULE: Zubehör Trittstufen

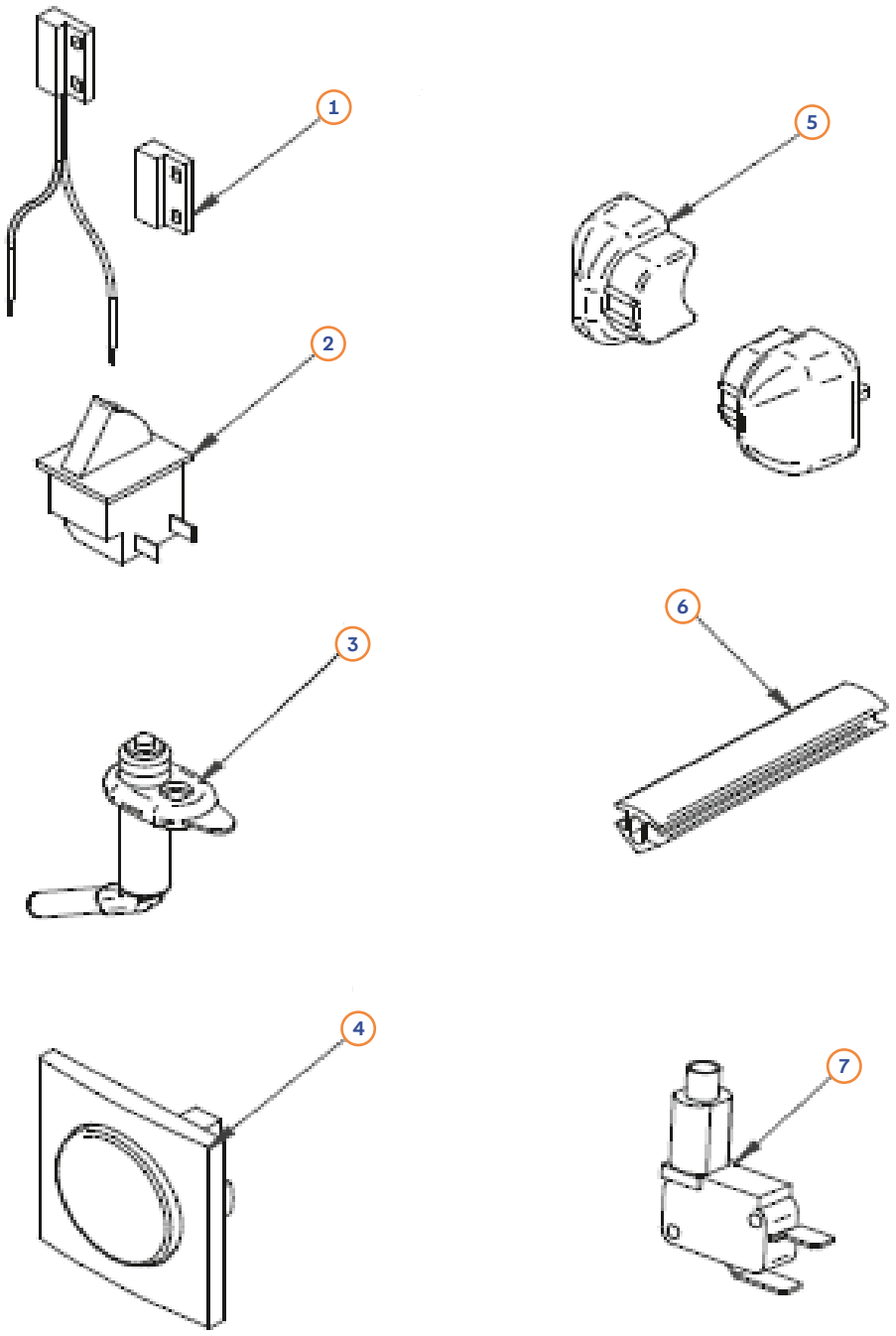

Pos.	Movera-Nr.	Hersteller-Nr.	Artikel-Bezeichnung
1	9915014	1500602761	Türschalter elektronisch
2	9995629	1500601921	Alarmschalter fur Single Step und Slide – Out Step
3	9993082	1500600394	Alarm manuell
4	9994591	1500600404	Kontrollschalter
5a	9991422	1500601378	Endstück zu allen Thule Stufen (2 Stück)
5b	9915418	1500602747	Endstück zu allen Thule Stufen, schwarz, neue Version (2 Stück)
6	9993085	1500600433	Gummi schwarz 300 cm
7	9915417	1500602669	Alarmschalter fur Double Step

THULE: Single Step V02 12 V

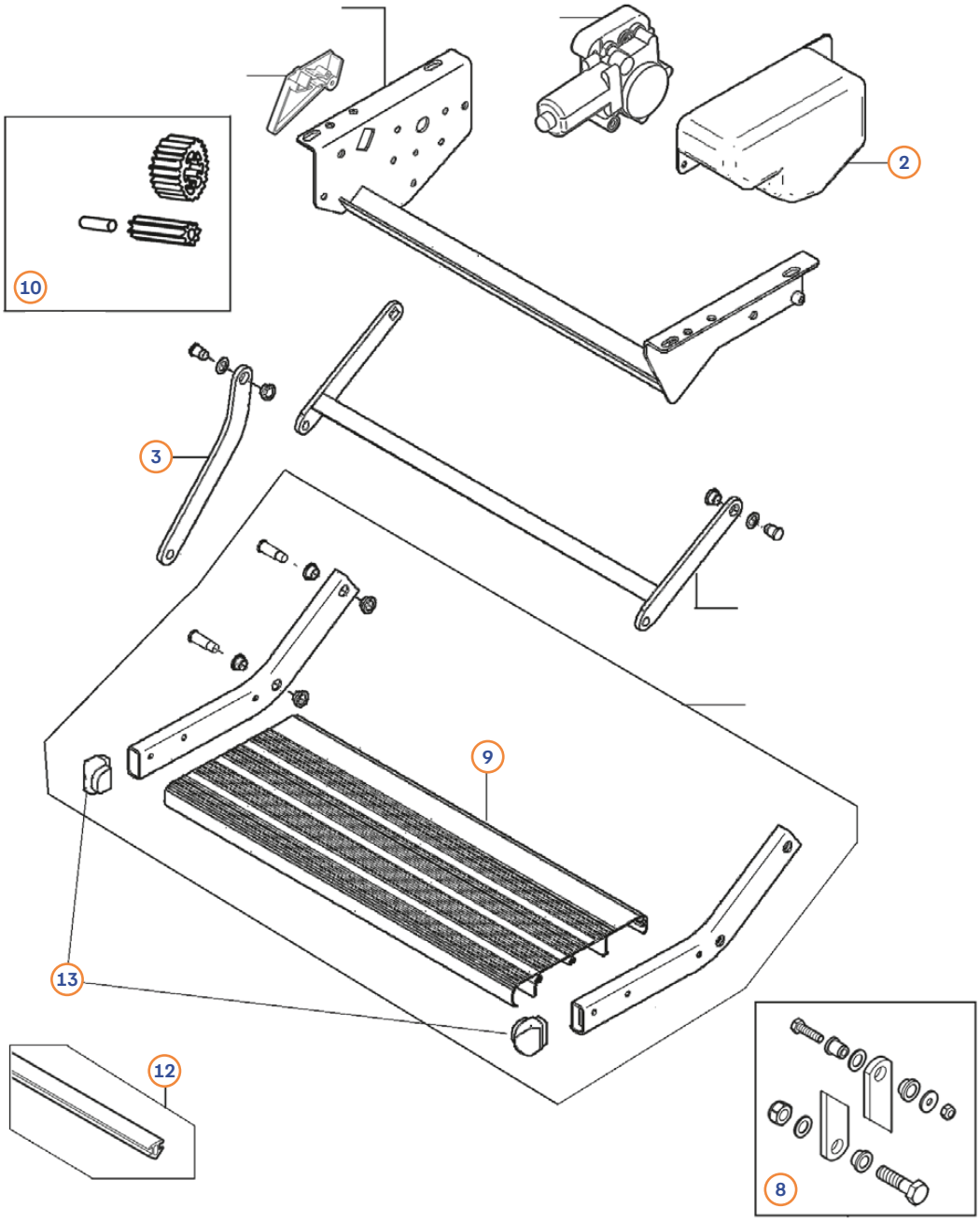

Pos.	Movera-Nr.	Hersteller-Nr.	Artikel-Bezeichnung
2	9996134	1500600415	Abdeckung Motor
3	9904206	1500600420	Verbindungsteil (2 Stück)
8	9992251	1500601153	Reparatursatz Schrauben
9	9992248	308251	Trittbrett 460 einzeln
9	9992252	308253	Trittbrett 550 einzeln
10	9923282	1500602974	Reparatursatz Zahnräder
12	9993085	1500600433	Gummi schwarz, 300 cm
13	9991422	1500601378	Endstücke (2 Stück)

THULE: Single Step V10 & V15

V10

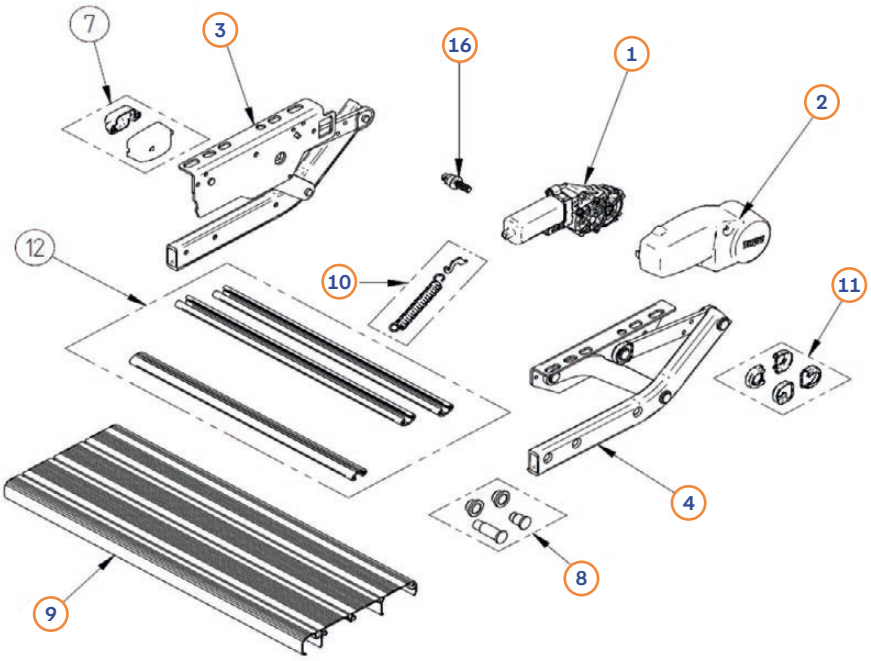

V15

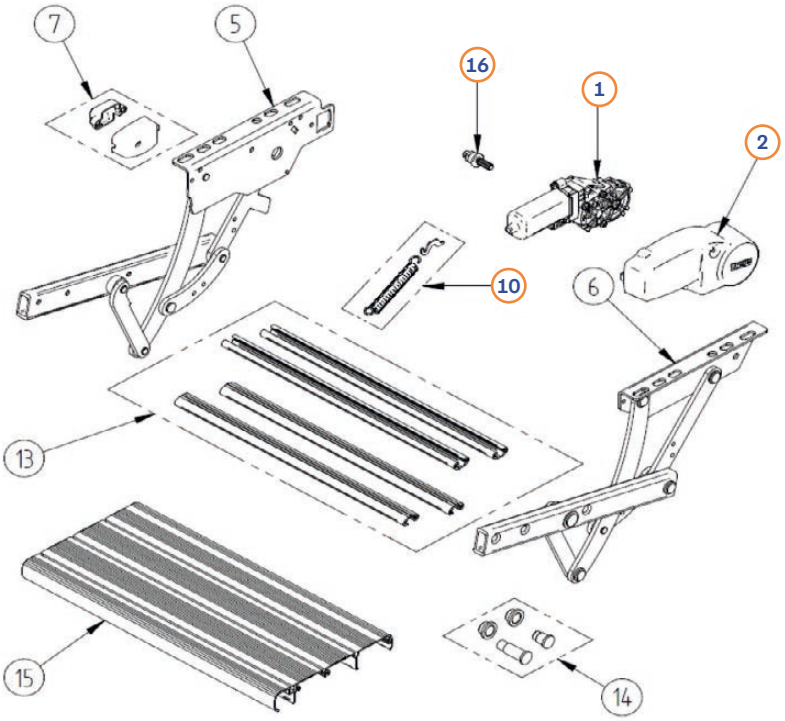

Pos.	Movera-Nr.	Hersteller-Nr.	Artikel-Bezeichnung
1	9940186	1500602970	Motor 12 V inklusive Schaft
2	9915406	1500602264	Motorabdeckung
3	9917625	1500602265	Halterung links
4	9920542	1500602266	Halterung rechts
8	9915973	1500602273	Reparaturkit
9a	9992248	308251	Trittbrett einzeln 460
9 b	9992252	308253	Trittbrett einzeln 550
10	9926087	1500602274	Feder
11	9929023	1500602971	Stoßdämpferset zu V10 und V15 (4 St.)
16	9922767	1500603114	Motorwelle und Buchse

→ Wichtiger Hinweis:
Alle nicht aufgeführten Teile gibt es auf Anfrage.

THULE: Single Step Manual V02/ Single Step Manual 47

Single Step V02

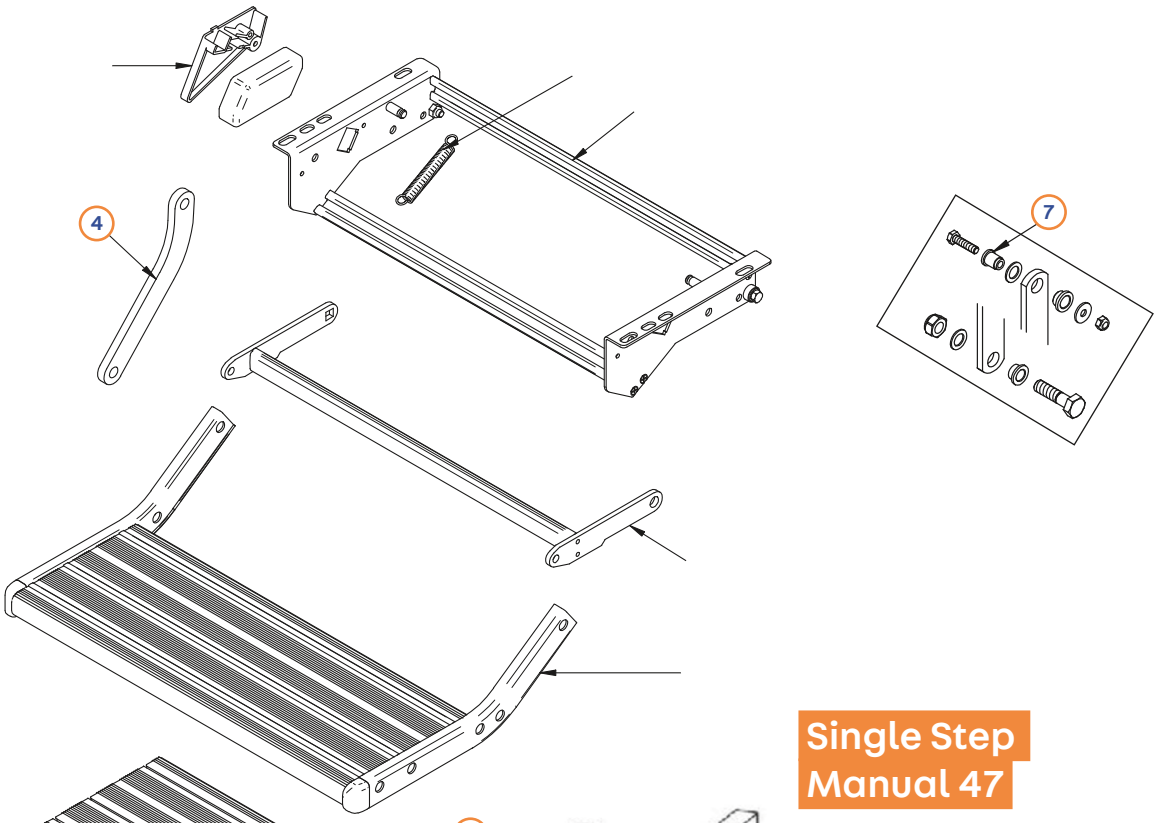

Single Step Manual 47



Thule Single Single Step V02

Pos.	Movera-Nr.	Hersteller-Nr.	Artikel-Bezeichnung
4	9904206	1500600420	Verbindungsteil
7	9992251	1500601153	Reparatursatz Schrauben
8	9992252	308253	Trittbrett einzeln 550

Thule Single Step Manual 47

Pos.	Movera-Nr.	Hersteller-Nr.	Artikel-Bezeichnung
1	9995364	1500601963	Feder
7	9996047	1500601152	Reparaturset
8	9992954	1500601352	Abschlussecken

THULE: Double Step 12 V 380-550

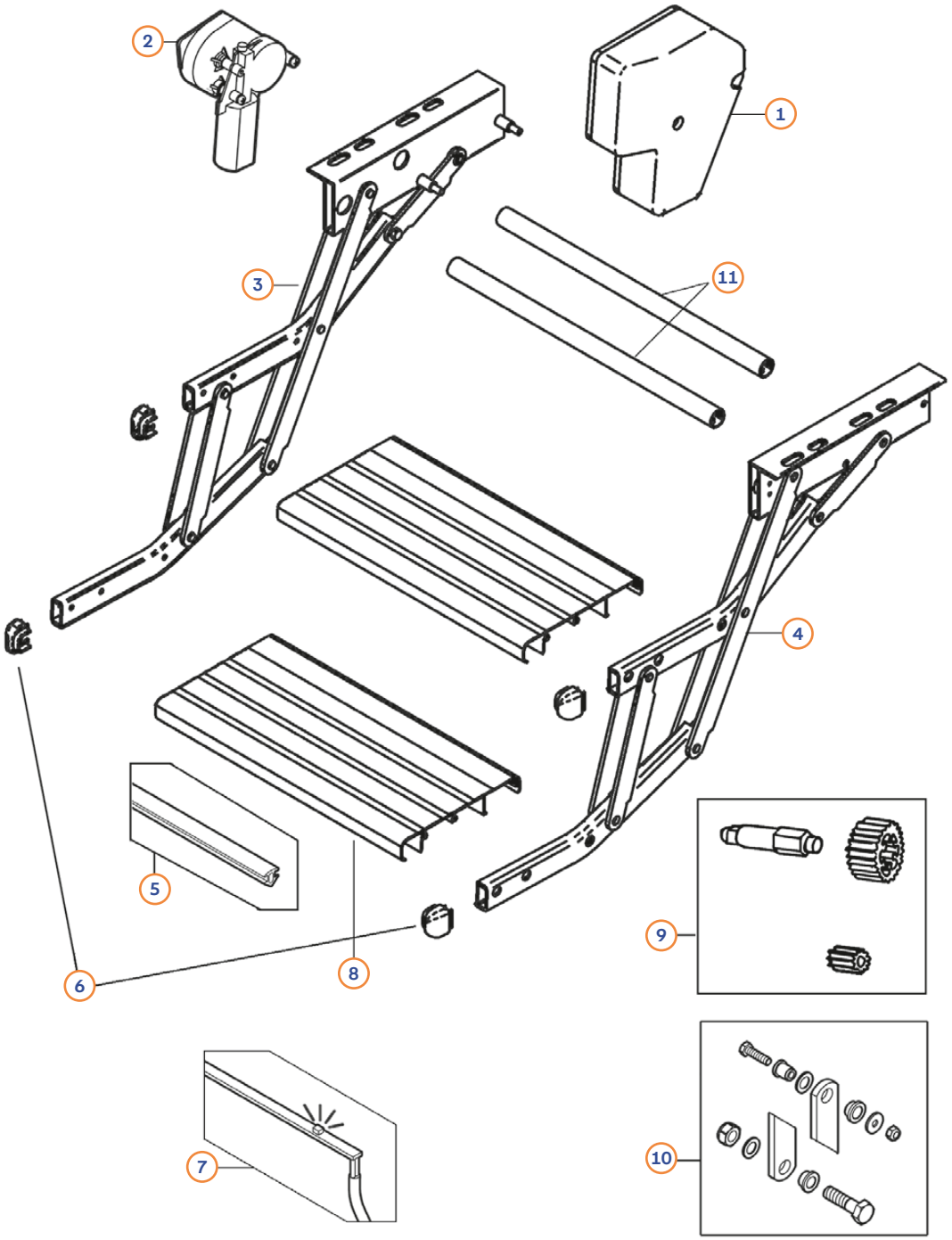

Pos.	Movera-Nr.	Hersteller-Nr.	Artikel-Bezeichnung
1	9994356	1500600410	Motorgehäuse
2	9995139	1500600416	Motor 12 V
3	9992293	1500600418	Schere links
4	9992294	1500600419	Schere rechts
5	9993085	1500600433	Gummi schwarz Länge 3,00 m
6	9991422	1500601378	Endstücke (2 Stück)
7	9978359	308202	LED Beleuchtung
8	9994036	308249	Trittbrett 380 (2 Stück)
8	9992250	308250	Trittbrett 440 (2 Stück)
8	9992249	308252	Trittbrett 500 (2 Stück)
8	9908849	1500602281	Trittbrett 550 (2 Stück)
9	9906697	1500602282	Reparatur Kit Zahnräder
10	9990085	1500601154	Reparatur Kit Schrauben
11	auf Anfrage	1500601928	Rahmen Verbindungsrohr 380 (2 Stück)
11	9926425	1500600417	Rahmen Verbindungsrohr 440 (2 Stück)
11	auf Anfrage	1500601432	Rahmen Verbindungsrohr 500 (2 Stück)
11	auf Anfrage	1500602280	Rahmen Verbindungsrohr 550 (2 Stück)

THULE: Double Step 12 V 553-650

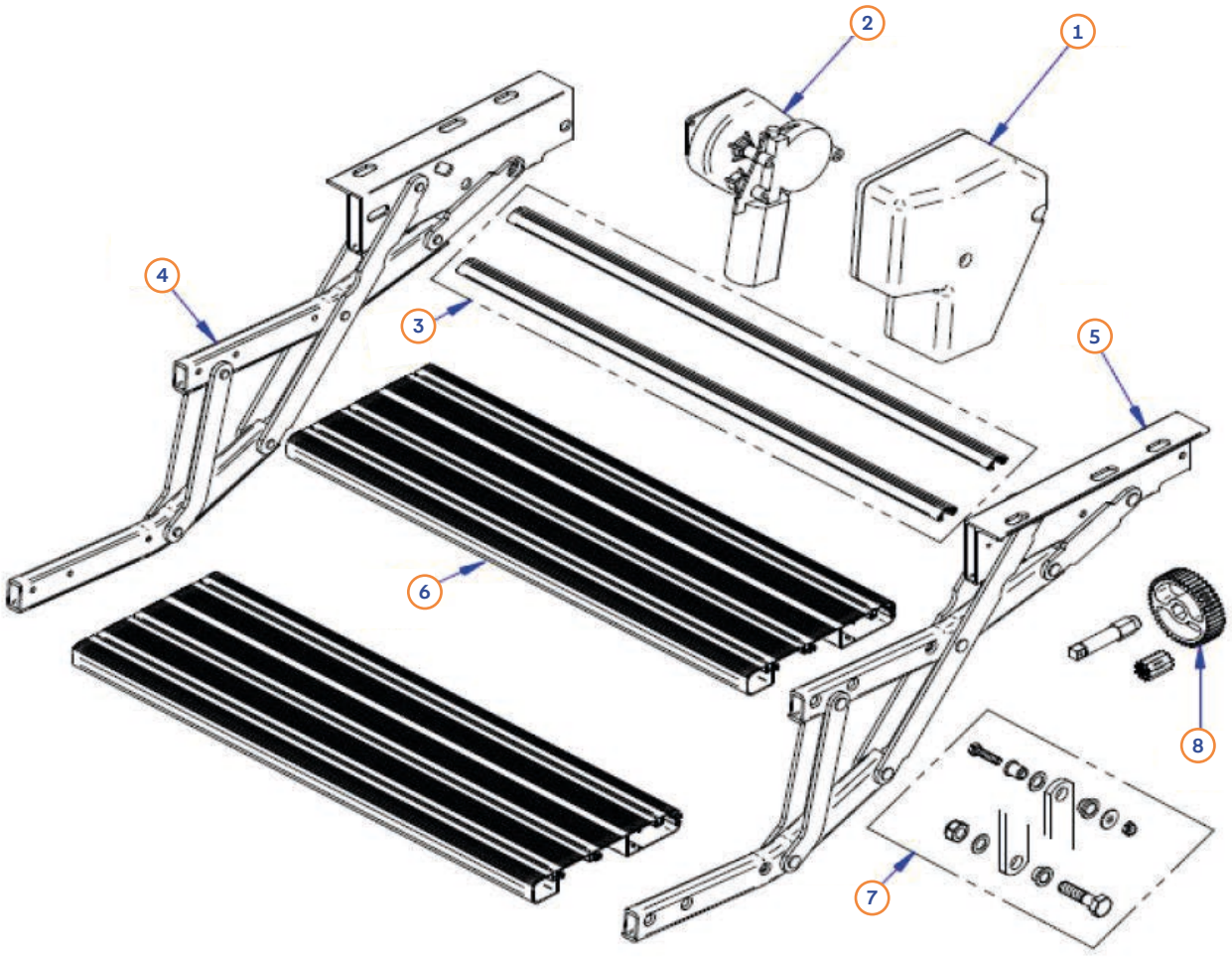

Pos.	Movera-Nr.	Hersteller-Nr.	Artikel-Bezeichnung
1	auf Anfrage	1500602675	Motorabdeckung
2	auf Anfrage	1500602676	Motor 12 V
3a	auf Anfrage	1500602798	Rahmen 12 V 553 (2 Stück)
3b	auf Anfrage	1500602677	Rahmen 12 V 650 (2 Stück)
4	auf Anfrage	1500602678	Fahrschere links
5	auf Anfrage	1500602679	Fahrschere rechts
6a	auf Anfrage	1500602799	Trittbrett 12 V 553 (2 Stück)
6b	auf Anfrage	1500602680	Trittbrett 12 V 650 (2 Stück)
7	9990085	1500601154	Reparaturset Nieten
8	9906697	1500602282	Reparaturset Zahnräder

THULE: Slide Out Step 12 V

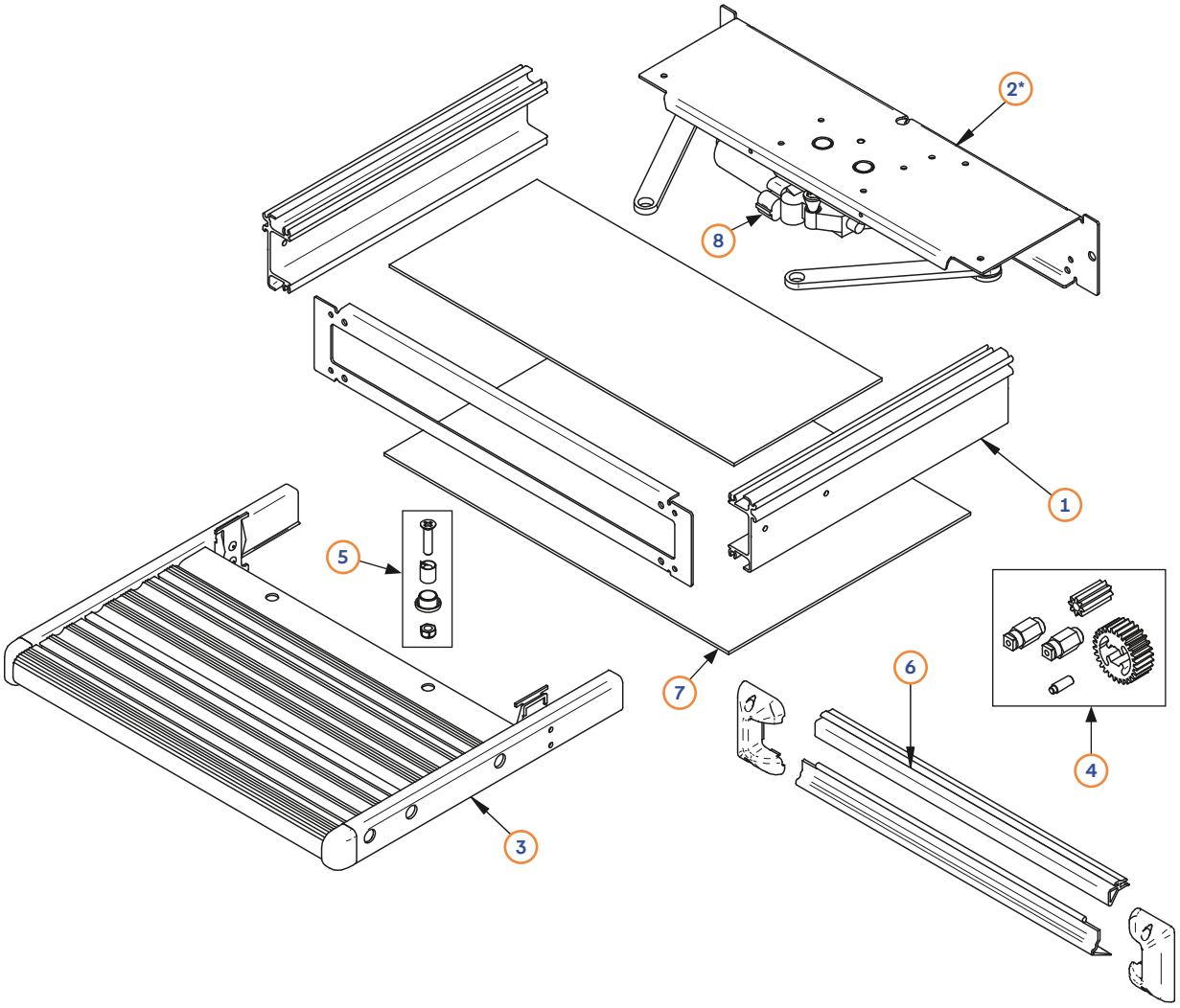

Pos.	Movera-Nr.	Hersteller-Nr.	Artikel-Bezeichnung
1a	auf Anfrage	1500601145	Rahmen 400 x 310
1b	9919261	1500601146	Rahmen 400 x 390
1c	9995898	1500601147	Rahmen 400 x 420
1d	auf Anfrage	1500601757	Rahmen 400 x 390
1e	9922417	1500601534	Rahmen 550 x 420
1f	9990198	1500601148	Rahmen 700 x 420
3a	9909634	1500601141	Trittbrett komplett 400 x 310
3b	9999436	1500601142	Trittbrett komplett 400 x 390
3c	9992796	1500601143	Trittbrett komplett 400 x 420
3d	9916496	1500601756	Trittbrett komplett 550 x 390
3e	9927270	1500601731	Trittbrett komplett 550 x 420
3f	9909695	1500601144	Trittbrett komplett 700 x 420
4	9911276	1500602377	Reparatursatz Zahnräder
5	9916244	1500601156	Reparatursatz Verbindungsteile
6a	9998957	1500601379	Schmutzfänger 400
6b	9997302	1500601380	Schmutzfänger 550
6c	9997765	1500601381	Schmutzfänger 700
7a	9922985	1500602800	Untere Abdeckung 400
7b	9918734	1500602801	Untere Abdeckung 550
7c	auf Anfrage	1500602802	Untere Abdeckung 700
8	9918094	1500602806	Motor ohne Motorplatte

*Pos. 2 nicht mehr lieferbar. Als Ersatz bitte Position 8 verwenden!

THULE: Slide Out Step 12 V 2012

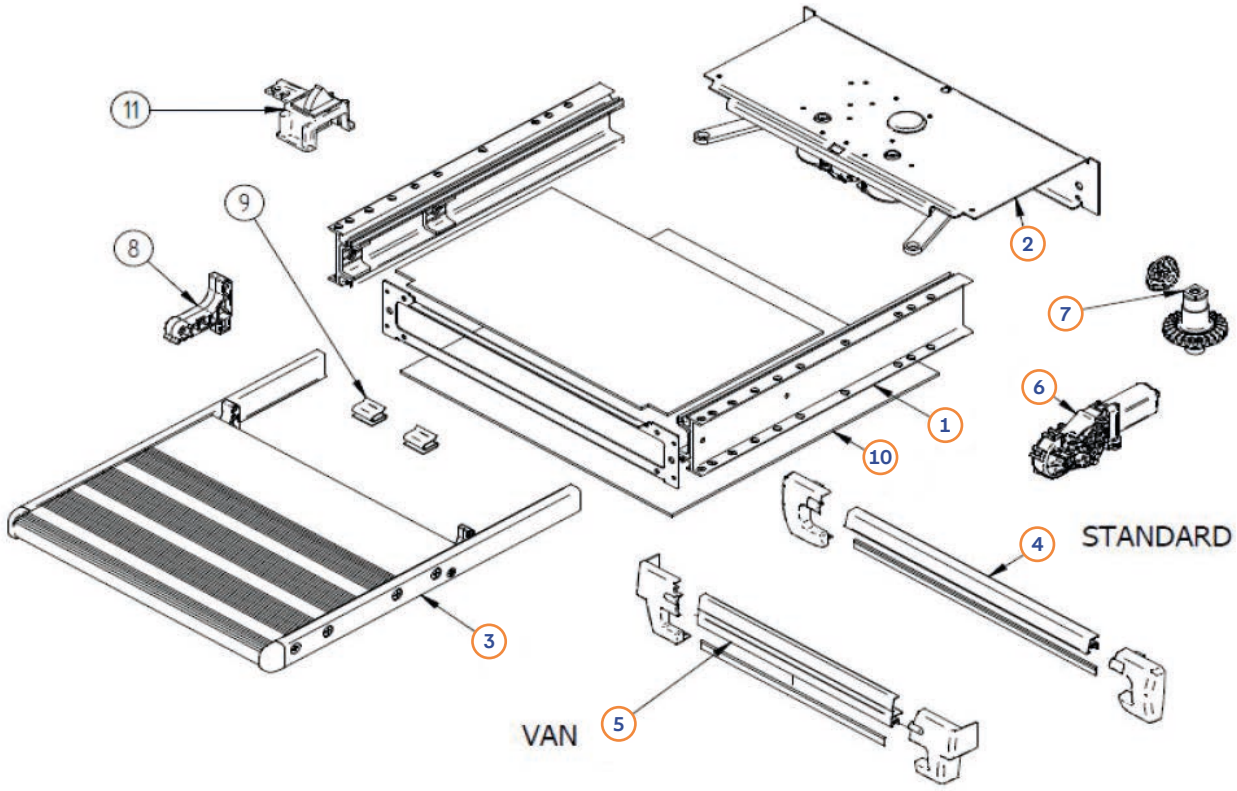

Thule Slide – Out Step 12 V 2012

Pos.	Movera-Nr.	Hersteller-Nr.	Artikel-Bezeichnung
1	9926065	1500602729	Rahmen 400
1	auf Anfrage	1500602730	Rahmen 550
1	9928114	1500602731	Rahmen 700
2	auf Anfrage	1500602732	Motor komplett 400
2	auf Anfrage	1500602733	Motor komplett 550
2	auf Anfrage	1500602734	Motor komplett 700
3	9927120	1500602735	Trittbrett 400
3	9929393	1500602736	Trittbrett 550
3	9917153	1500602737	Trittbrett 700
4	9932947	1500602738	Abdeckung vorne 400
4	Anfrage	1500602739	Abdeckung vorne 550
4	9924037	1500602740	Abdeckung vorne 700
5	9932835	1500602741	Abdeckung vorne 400 VAN
5	9919885	1500602742	Abdeckung vorne 550 VAN
5	9922433	1500602743	Abdeckung vorne 700 VAN
6	9919494	1500602744	Motor 12 V
7	9925491	1500602745	Reparaturkit Zahnräder
8	9934306	1500602746	Endandschlag Trittbrett
9	9923413	1500602752	Befestigung zur Abdeckung (6 St.)
10	auf Anfrage	1500602803	Abdeckung unten 400
10	auf Anfrage	1500602804	Abdeckung unten 550
10	9919181	1500602805	Abdeckung unten 700
11	9925820	1500603111	Alarmschalter

THULE: Slide Out Step 12 V 2016 Ducato

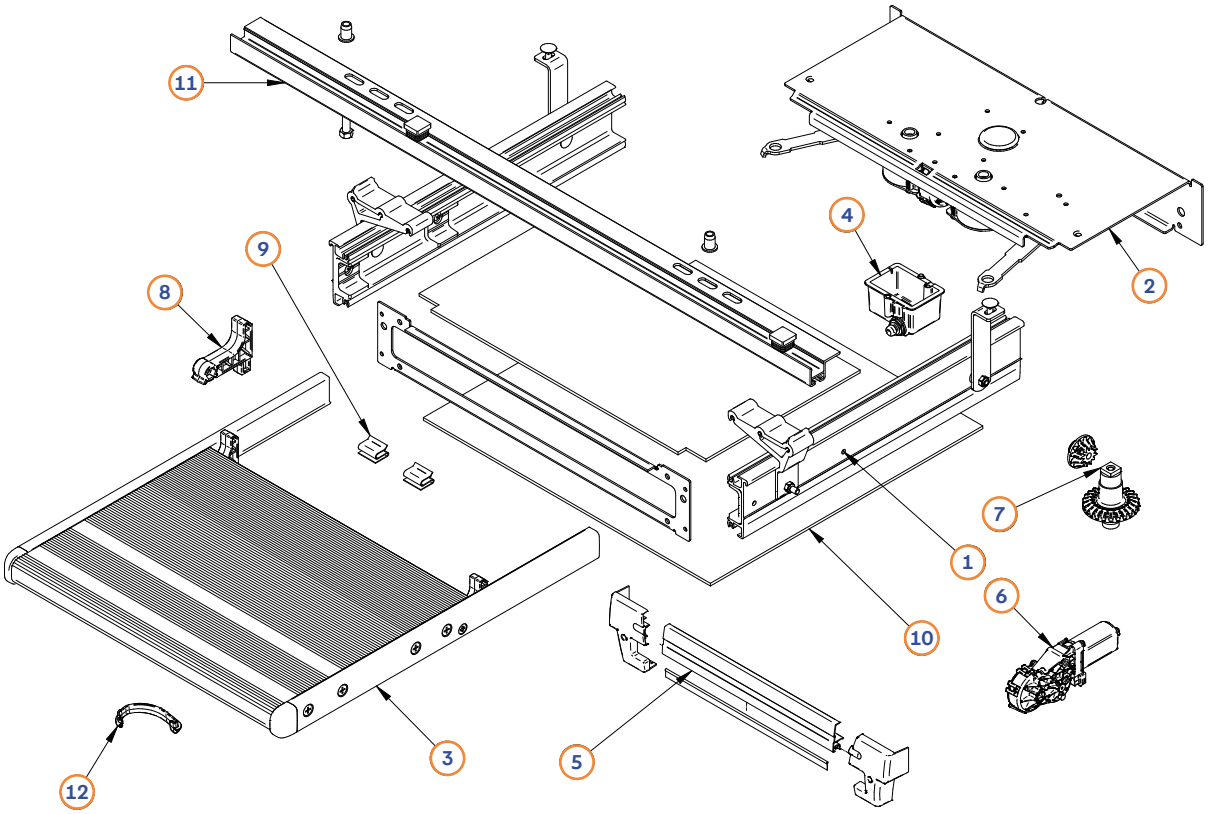

Pos.	Movera-Nr.	Hersteller-Nr.	Artikel-Bezeichnung
1	auf Anfrage	1500603120	Rahmen Slide Out 400
1	auf Anfrage	1500603121	Rahmen Slide Out 550
1	9926974	1500603122	Rahmen Slide Out 700
2	auf Anfrage	1500603123	Motor komplett 400
2	auf Anfrage	1500603124	Motor komplett 550
2	auf Anfrage	1500603125	Motor komplett 700
3	auf Anfrage	1500603126	Trittbrett kpl. 400
3	auf Anfrage	1500603127	Trittbrett kpl. 550
3	9926139	1500603128	Trittbrett kpl. 700
4	9934694	1500603129	Alarmschalter
5	9932835	1500602741	Frontabdeckung 400
5	9919885	1500602742	Frontabdeckung 550
5	9922433	1500602743	Frontabdeckung 700
6	9919494	1500602744	12 V Motor
7	9925491	1500602745	Reparaturkit Zahnradset
8	9934306	1500602746	Endanschlag Trittbrett
9	9923413	1500602752	Befestigung für Abdeckung 6 Stück
10	auf Anfrage	1500603130	Abdeckung unten 400
10	auf Anfrage	1500603131	Abdeckung unten 550
10	auf Anfrage	1500603132	Abdeckung unten 700
11	auf Anfrage	1500603133	Fixierungsprofil hinten
12	9935817	1500603404	Sicherheitshaken Trittbrett

THULE: Slide Out Step V19 12 V Ducato Euro 6 d-Temp

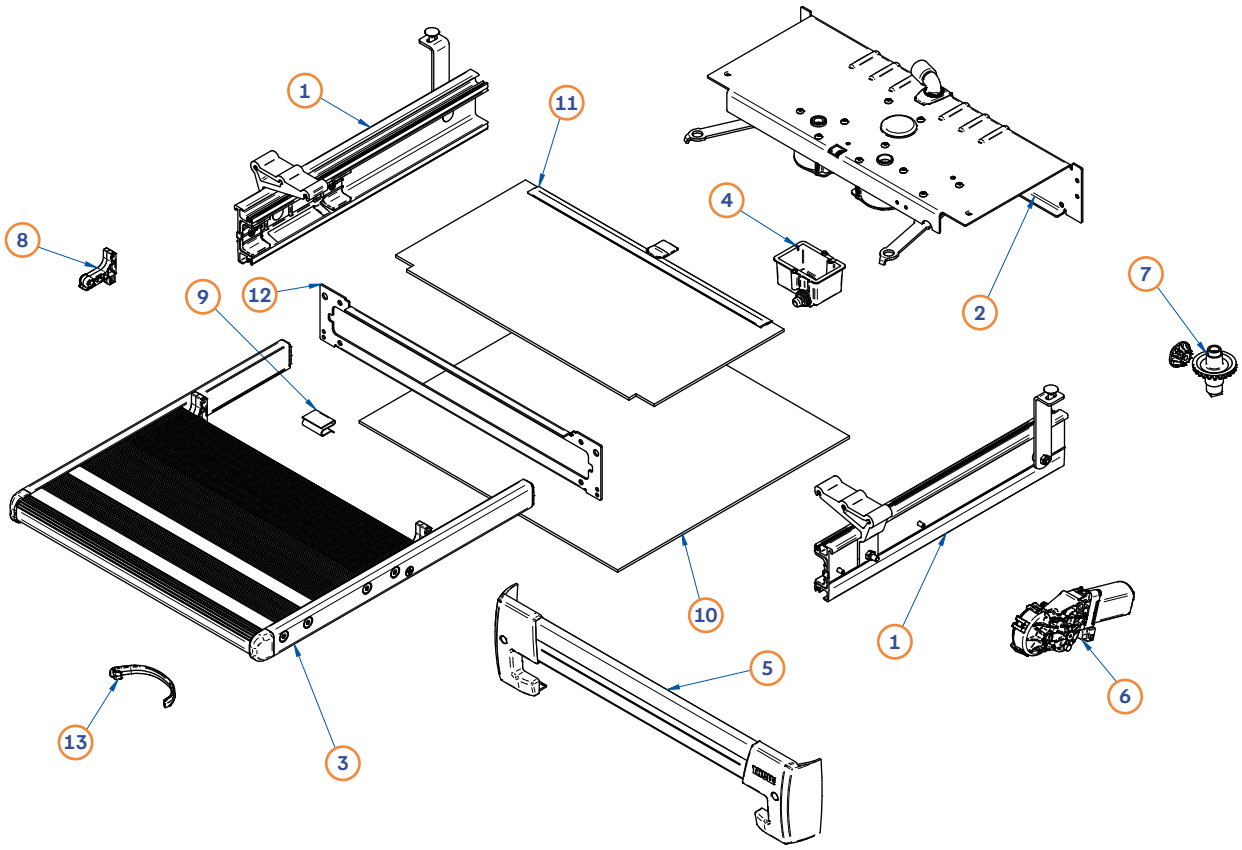

Pos.	Movera-Nr.	Hersteller-Nr.	Artikel-Bezeichnung
1	auf Anfrage	1500603244	Rahmen Slide Out 400
1	auf Anfrage	1500603245	Rahmen Slide Out 550
1	auf Anfrage	1500603246	Rahmen Slide Out 700
2	auf Anfrage	1500603236	Motor komplett 400
2	auf Anfrage	1500603229	Motor komplett 550
2	auf Anfrage	1500603237	Motor komplett 700
3	auf Anfrage	1500603247	Trittbrett komplett 400
3	auf Anfrage	1500603248	Trittbrett komplett 550
3	auf Anfrage	1500603249	Trittbrett komplett 700
4	9934694	1500603129	Alarmschalter
5	auf Anfrage	1500603238	Frontabdeckung 400
5	auf Anfrage	1500603230	Frontabdeckung 550
5	9935816	1500603239	Frontabdeckung 700
6	9919494	1500602744	12 V Motor
7	9925491	1500602745	Reparaturkit Zahnradset
8	9934306	1500602746	Endanschlag Trittbrett
9	9923413	1500602752	Befestigung für Abdeckung (6 Stück)
10	auf Anfrage	1500603250	Abdeckung unten 400
10	auf Anfrage	1500603251	Abdeckung unten 550
10	auf Anfrage	1500603252	Abdeckung unten 700
11	auf Anfrage	1500603253	Abdeckung oben 400
11	auf Anfrage	1500603254	Abdeckung oben 550
11	auf Anfrage	1500603255	Abdeckung oben 700
12	auf Anfrage	1500603242	Frontblende 400
12	9935873	1500603232	Frontblende 550
12	9936318	1500603243	Frontblende 700
13	9935817	1500603404	Sicherheitshaken Trittbrett
14	auf Anfrage	1500603133	Fixierprofil hinten

THULE: Slide Out Lift/Slide Out Step maual

Slide Out Lift

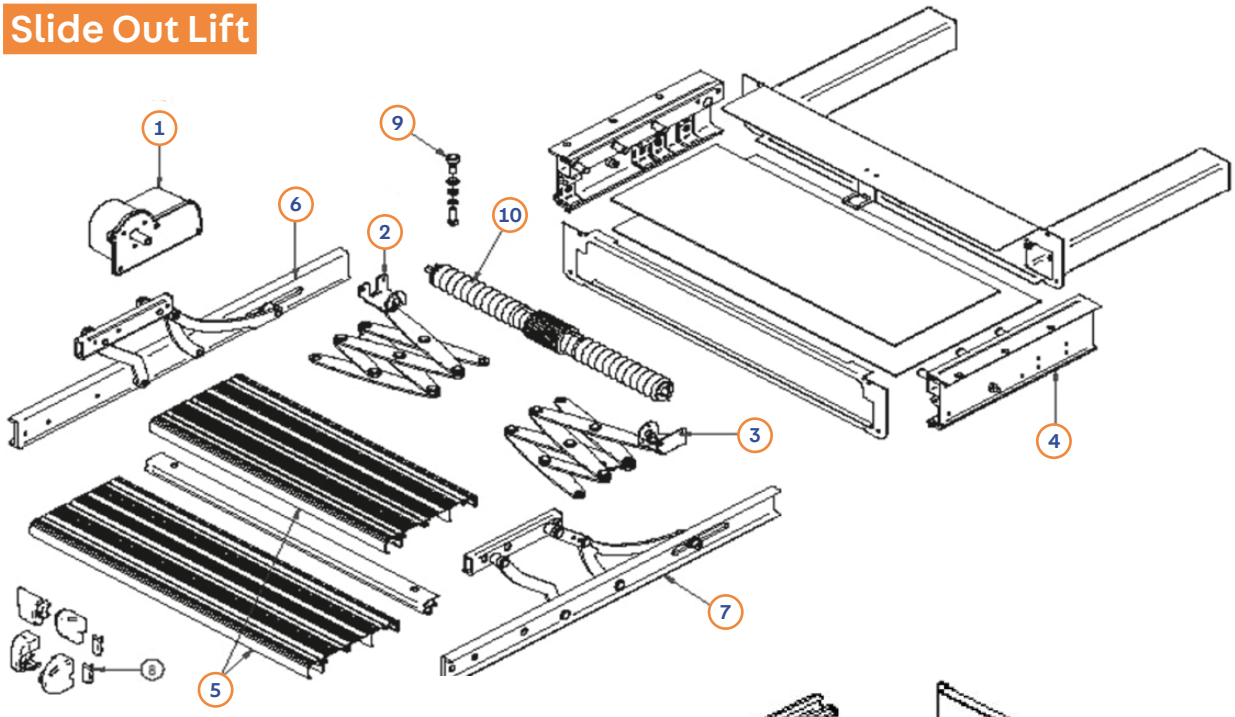

Slide Out Step Manual

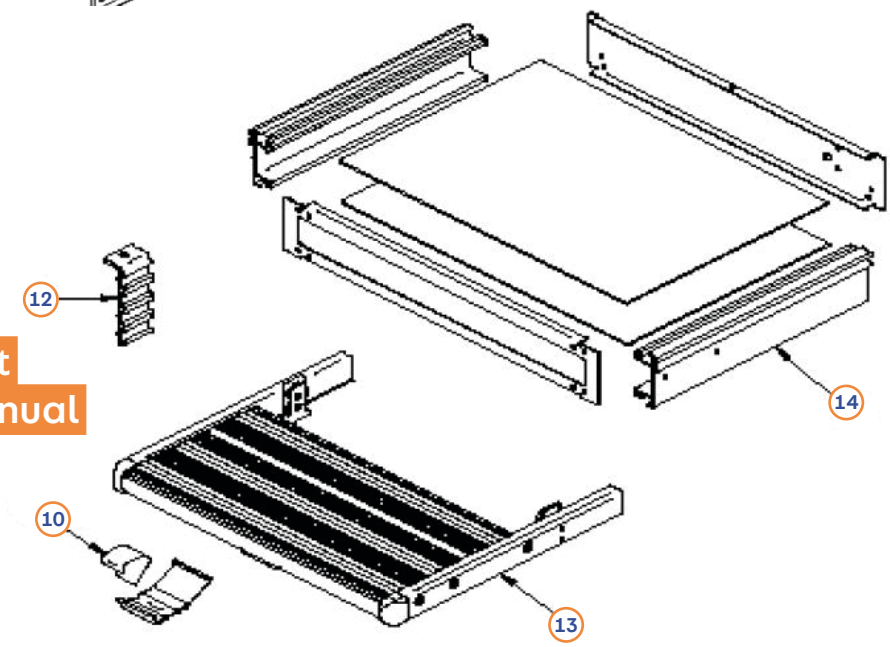

Slide Out Lift

Pos.	Movera-Nr.	Hersteller-Nr.	Artikel-Bezeichnung
1	9920652	1500602150	Motor 12 V
2	9919484	1500602344	Fahrschere links
3	9919365	1500602345	Fahrschere rechts
4	auf Anfrage	1500602346	Rahmen
5	9933923	1500602347	Trittbrett (2 Sück)
6	auf Anfrage	1500602348	Rahmen links Trittbrett
7	auf Anfrage	1500602349	Rahmen rechts Trittbrett
8	9925433	1500602350	Endkappen (VE 6 Stück)
9	9919485	1500602149	Reparaturset Zahnscheibe
10	9934707	1500602351	Antriebswelle

Slide Out Step manual

Pos.	Movera-Nr.	Hersteller-Nr.	Artikel-Bezeichnung
11	auf Anfrage	1500600427	Verriegelung
12	9933274	1500601157	Fixierung
13	auf Anfrage	1500601779	Trittbrett
14	9929052	1500601969	Rahmen

TRITTSTUFEN: LCI/Project 2000

Modell 10750



Modell 10574



Modell 10856



TRITTSTUFEN: LCI/Project 2000

Movera-Nr.	Hersteller-Nr.	Artikel-Bezeichnung	Modell
9902346	424719	Motor 12 V zu Mod.	10750/10751
9910814	425204	Motor 12 V zu Mod.	10750/550
9922858	425766	Motor zu Trittstufe	10750
9933949	425755	Motor zu Trittstufe	10750/440S/96/018
9909726	425145	Trittbrett 55 cm zu	10750/550
9909727	424740DX	Abdeckung rechts zu elek.	10750/550
9909728	424740SX	Abdeckung links zu elek.	10750/550
9929352	425806	Federsatz zu 10750 Serie S	10750/
9917426	425148	Bügel zu Trittstufe	10750/550D/97/000
9924781	425792	Federmontageteile zu	10750
9911158	424727	Zahnrad zu Getriebe	10750
9912180	425438	Trittbrett kpl. mit Halterung	10750/550D
9913649	479497	Schalter zu Trittstufe	10750/350S/96/000
9919588	425791	Kit zu Trittstufe bestehend	10750
9911718	424791	Schraube zu Stufe	10750/550D/97/000
9916801	424794	Halteblech zu Trittstufe	10750, 10751
9916798	446598	U-Bügel zu Trittstufe	10750, 10751
9920523	425135	Feder zu Trittstufe	10751
9916802	424798	Spindel zu Trittstufe	10750
9918961	425348	Motor 12 V zu Trittstufe Alu	10751
9921923	425141	Trittbrettunterstützung zu	10751/5500/97/000
9916803	424807	Sechskantschraube zu	10751
9923760	425425	Gelenkarmset hinten (2 St.)	10751
9918961	425348	Motor 12 V zu Trittstufe Alu	10751
9914408	425629	Motor mit Getriebe	10574/53FS/96/000
9916799	424814	Mutter zu Trittstufe	10574/10750
9919614	425628	Motor mit Getriebe	10574, 10575
9910707	446578	Endschalter Öffnung zu	10574/53FS/96/000
9910708	479499	Endschalter Schließung	10574/53FS/96/000
9910709	424785	Elektrische Steuereinheit	10574/53FS/96/000
9910729	446605	Antriebswelle zu Getriebe	10574/53FS/96/000
9916603	425617	Getriebe rechts zu Trittstufe	10574/53GD/96/000
9935795	425184	Nocken zu Trittstufe	10574
9929675	425618	Getriebe links zu Trittstufe	10574/53GS/96/000
9910816	424801	Trittbrett 50 x 20 cm	10574
9914412	424753SX	Verkleidung oben links	10574, 10577
9914413	424753DX	Verkleidung oben rechts	10574, 10577
9914414	425640	Feder zu Trittstufe	10574
9932687	425654	Feder zu Trittstufe	10574
9926873	425219	Motorabdeckung links	10574
9934466	425769	Plastik Ecke	10574, 10577
9935794	425476	Schraube EI M5X6 UNI 5923 für	10574, 10576,10577
9935821	446574	Trittbrettgummiauflage 40 cm	10570
9915448	12531	Steuerung zu Trittstufe	10570, 10572, 10575
9915045	425699	Getriebe links	10570
9935821	446574	Trittbrettsgummiauflage 40 cm	10570
9915448	12531	Steuerung zu Trittstufe	10570, 10572, 10575
9915651	425698	Getriebe rechts	10570, 10572, 10575
9925238	425694	Getriebeeinheit zu	10576
9925237	446575	Steuerbox Relais	10575
9929599	425313	Steuerbox Projekt 2000	10576, 10577, 10856
9927425	425870	Zahnradsatz zu Trittstufe	10856
9929386	425812	Ritzenwellenanordnung	10856
9926532	425756	Motor zu Trittstufe	10856
9934547	425885	Vordere Abdeckung Trittstufe	10856/700
9934548	425901	Untere Abdeckung Trittstufe	10856/700
9935568	425900	Trittbrett	10857/700
9923532	425422	Trittbrett 50 cm breit	KG100005
9915268	424756	Trittbrett 50 cm breit zu Stufe	12474/5000/97/000

REMIS: RemiFront



REMIS: RemiFront

Pos.	Movera-Nr.	Hersteller-Nr.	Artikel-Bezeichnung	RemiFront
1	9915867	10021332	Plisseepaket inkl. Griffleiste links Fiat Ducato 250 2006-2008	III
1	9934395	10021331	Plisseepaket inkl. Griffleiste rechts Fiat Ducato 250 2006-2008	III
1	9916211	10040277	Kassette links grau Fiat Ducato 2008-2011	IV
1	9934421	10040276	Kassette rechts grau Fiat Ducato 2008-2011	IV
1	9926285	10046989	Kassette links sandbeige Fiat Ducato 2012-2018	IV
1	9911685	10046988	Kassette rechts sandbeige Fiat Ducato 2012-2018	IV
1	9943567	10076429	Kassette links Fiat Ducato ab 2014 mit Regensensor	IV
1	9943568	10076430	Kassette rechts Fiat Ducato ab 2014 mit Regensensor	IV
1	9943569	10076431	Kassette links Fiat Ducato ab 2019 Gehäuseform 2	IV
1	9943572	10076432	Kassette rechts Fiat Ducato ab 2019 Gehäuseform 2	IV
1	auf Anfrage	10021370	Kassette links Ford Transit	III
1	9933087	10021369	Kassette rechts Ford Transit	III
1	auf Anfrage	10063745	Kassette links Ford Transit	IV
1	auf Anfrage	10063744	Kassette rechts Ford Transit	IV
1	auf Anfrage	10060604	Kassette links Ford Transit Custom	IV
1	auf Anfrage	10060602	Kassette rechts Ford Transit Custom	IV
1	auf Anfrage	10076417	Kassette rechts Ford Transit Custom Sichtpaket 2	IV
1	auf Anfrage	10076418	Kassette links Ford Transit Custom Sichtpaket 2	IV
1	auf Anfrage	10076419	Kassette rechts Ford Transit Custom Sichtpaket 3	IV
1	auf Anfrage	10076420	Kassette links Ford Transit Custom Sichtpaket 3	IV
1	auf Anfrage	10076421	Kassette rechts Ford Transit 2019	IV
1	auf Anfrage	10076422	Kassette links Ford Transit 2019	IV
1	9934299	10050407	Kassette links Renault Master	IV
1	auf Anfrage	10050408	Kassette rechts Renault Master	IV
1	auf Anfrage	10055603	Kassette links VW T5	IV
1	auf Anfrage	10055604	Kassette rechts VW T5	IV
2	auf Anfrage	10017716	Blenden oben Fiat Ducato	II
2	9996157	10021348	Blenden oben Fiat Ducato	III + IV
2	auf Anfrage	10074479	Blenden oben Fiat Ducato ab 2014 mit Sichtpaket	IV
2	9922626	10021389	Blenden oben Ford Transit	III
2	auf Anfrage	10063746	Blenden oben Ford Transit	IV
2	auf Anfrage	10060605	Blenden oben Ford Transit Custom	IV
2	auf Anfrage	10021398	Blenden oben MB Sprinter W906	III
3	9901835	10036732	Blende unten Fiat Ducato	IV
4	9998073	10021347	Führungsrohre oben und unten Ducato	III + IV
4	9995584	10017707	Führungsrohr oben Fiat Ducato	II
4	9995585	10017708	Führungsrohr unten Fiat Ducato	II
4	auf Anfrage	10015522	Führungsrohre Ford Transit	II
4	9997992	10021388	Führungsrohre Ford Transit	III
4	9928215	10063747	Führungsrohre Ford Transit	IV
4	auf Anfrage	10021390	Führungsrohre MB Sprinter W906	III
4	auf Anfrage	10050409	Führungsrohre Renault Master	IV
4	auf Anfrage	10017722	Führungsrohre oben Iveco Daily	II + III
4	auf Anfrage	10017723	Führungsrohre unten Iveco Daily	II + III
5	9916456	10053478	Halter Blech Fiat Ducato	IV
6	9918766	10057562	Sonnenblendenadapter Fiat Ducato	III + IV
7	9904958	10043790	Teleskopführung Seitenverdunklung Fiat Ducato, Ford Transit	III + IV
8	9927313	10017540	Befestigungshalter Führungsrohre alle Versionen	
9	9952306	10016311	Griff Front MB Sprinter	III
10	9994800	10015620	Griff Front	III
11	9908065	10023918	Griff Front	IV
12	9923382	10017846	Zubehörbeutel Frontscheibe	
13	9995765	10015619	Verschiebeteil	
14	9999152	10020439	Riegel A-Säule rot/schwarz	II + III
15	9901687	10013845	Magnetband 2 x 800 mm	
16	9993248	10016312	Rastplatte	
17	9906178	10025283	Abdeckkappe Seitenteilrahmen Remis grau 2008-2011	
18	9919849	10062711	Set Stegadapter	III + IV

REMIS: Rollos/Fliegenschutztüren



RemiSun

Pos.	Movera-Nr.	Hersteller-Nr.	Artikel-Bezeichnung
3	9995255	10000755	Zuggriff RAL 9001
3	9926375	10000757	Zuggriff RAL 9002t

RemiFlair I

Pos.	Movera-Nr.	Hersteller-Nr.	Artikel-Bezeichnung
4	9996496	10000726	Stützfuß rechts mit Zusatzbefestigung RAL 9001
4	9919732	10000724	Stützfuß rechts ohne Zusatzbefestigung RAL 9001
5	9996497	10000727	Stützfuß links mit Zusatzbefestigung RAL 9001
5	9919733	10000725	Stützfuß links ohne Zusatzbefestigung RAL 9001
6	9993243	10000736	Endstück mit Bolzen rechts Fb. schwarz
7	9993244	10000737	Endstück mit Bolzen links Fb. schwarz
8	9912293	10004409	Federmotor mit Endnocke und Spanner (RemiFlair, RemiSmart, RemiBase 2, RemiBase+)
12	9922324	10000720	Lager rechts RAL 9001
13	9921709	10000721	Lager links RAL 9001

RemiFlair III

Pos.	Movera-Nr.	Hersteller-Nr.	Artikel-Bezeichnung
8	9912293	10004409	Federmotor mit Endnocke und Spanner (RemiFlair, RemiSmart, RemiBase 2, RemiBase+)
o. Abb.	9993458	10006210	Zuggriff RAL 9001
o. Abb.	9997179	10006209	Zuggriff RAL 9002

RemiFlair IV

Pos.	Movera-Nr.	Hersteller-Nr.	Artikel-Bezeichnung
15	9926272	10016046	Endstück Kombigriffleiste links
16	9926273	10016047	Endstück Kombigriffleiste rechts
17	9916334	10016058	Lager links RAL 9001
18	9916333	10016056	Lager rechts RAL 9001
19	9919048	10016062	Stützfuß links RAL 9001
20	9919369	10016060	Stützfuß rechts RAL 9001
21	9926233	10016036	Blendkappe 1 RAL 9001
21	9926234	10016040	Blendkappe 2 RAL 9001
22	9912293	10004409	Federmotor mit Endnocke und Spanner (RemiFlair, RemiSmart, RemiBase 2, RemiBase+)

REMIS: Rollos/Fliegenschutztüren



REMIbase 2

Pos.	Movera-Nr.	Hersteller-Nr.	Artikel-Bezeichnung
o. Abb.	auf Anfrage	10069565	Set Rahmenecke RAL 9001
o. Abb.	auf Anfrage	10069567	Set Stützfüße RAL9001
o. Abb.	auf Anfrage	10069571	Set Ecke Adapterrahmen RAL9001
o. Abb.	auf Anfrage	10069569	Set Kopfstücke Plissee Griffleiste
o. Abb.	9912293	10004409	Federmotor mit Endnocke und Federspanner
o. Abb.	9935487	10007031	Federspanner kurz
o. Abb.	9996011	10013939	Veriegelung RAL 7036
o. Abb.	auf Anfrage	10069570	Set Schnurspanner
o. Abb.	9936321	10069568	Set Lagerdeckel RAL 9001
o. Abb.	9933903	10069572	Set Kassettenhalter
o. Abb.	auf Anfrage	10064265	Blendprofil 5 m RAL 9001
o. Abb.	9929101	10069577	Schnurführung weiß
o. Abb.	9928256	10069578	Schnurführung schwarz
o. Abb.	auf Anfrage	10069579	Set Druckfeder

REMIcare Van

Pos.	Movera-Nr.	Hersteller-Nr.	Artikel-Bezeichnung
1	9934384	10050965	Fliegenschutzplissee inkl. Griffleiste Ducato – Höhe 1710 mm
2	auf Anfrage	10050966	Fliegenschutzplissee inkl. Griffleiste Ducato – Höhe 1435 mm
o. Abb.	auf Anfrage	10075360	Fliegenschutzplissee inkl. Griffleiste T5 alle Versionen
3	auf Anfrage	10050968	Führung oben Ducato – Breite 1250 mm
4	auf Anfrage	10050970	Führung oben Ducato – Breite 1080 mm
5	9928387	10050973	Bodenprofil Ducato – Breite 1250 mm
6	auf Anfrage	10050974	Bodenprofil Ducato – Breite 1080 mm
7	auf Anfrage	10050975	Blende C-Säule Ducato – Höhe 1710 mm
8	auf Anfrage	10050978	Blende C-Säule Ducato – Höhe 1435 mm
9	auf Anfrage	10050979	Bürste Führung oben – für alle Größen
o. Abb.	9922927	10050980	Bürste Griffleiste – für alle Größen
10	9925766	10050981	Gruppe Kopfstücke
o. Abb.	auf Anfrage	10074579	Gruppe Kopfstücke –nur für Türen Hymervans
11	9925089	10050982	Gruppe Zubehör
o. Abb.	auf Anfrage	1006t9570	Set Schnurspanner, inkl. Schnur
12	auf Anfrage	10059789	Blende B-Säule Nachrüstset Ducato alle Größen
o. Abb.	9940963	10063345	Regenabweiser Nachrüstset Ducato

REMIcare II

Pos.	Movera-Nr.	Hersteller-Nr.	Artikel-Bezeichnung
13	9997472	10017512	Lagerdeckel
o. Abb.	9925874	10017511	Eckverbinder links
14	9925875	10017510	Eckverbinder rechts

DOMETIC: Germany Krautheim
Rastrollo 2001

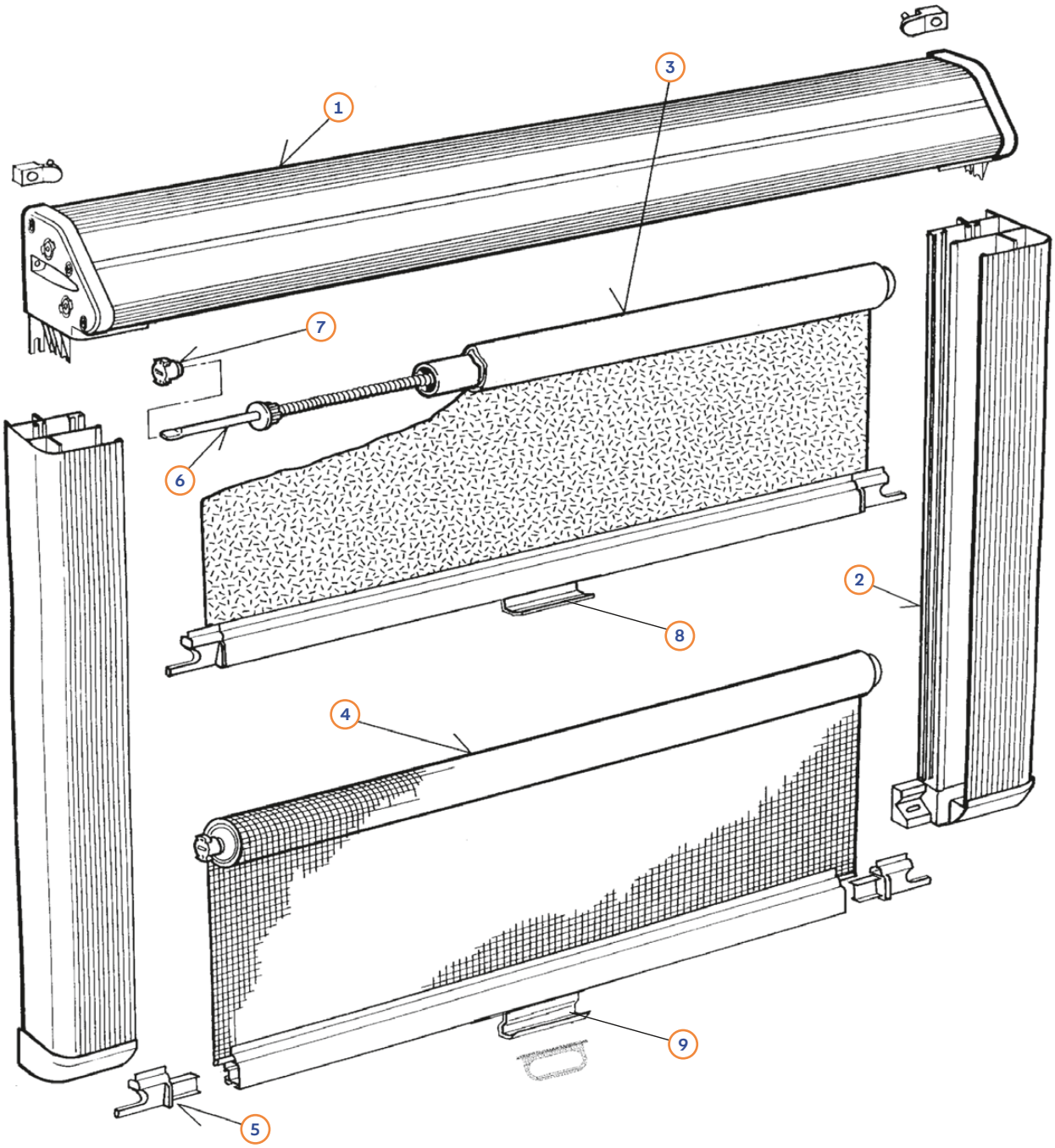

→ Wichtiger Hinweis:
Rastrollo 2001 - nur noch Ersatzteile lieferbar

Pos.	Movera-Nr.	Hersteller-Nr.	Artikel-Bezeichnung
1	auf Anfrage	BG1013	Kassette komplett mit Lagerdeckel (Maßangaben + Farbe notwendig)
2	auf Anfrage	BG1014*	Führungsschienen mit Endkappen
3	auf Anfrage	VR1016*	Verdunklungsrollo komplett mit Bürste
4	auf Anfrage	FR1015*	Fliegenschutzrollo komplett mit Bürste
5	9990978	BG1125	Endstück (Paar)
6	9957060	FM0081	Federmotor FM81 (bis 1000 mm Rollobreite und Auszug unter 700 mm)
6	9991520	FM0082	Federmotor FM82 (ab 1000 mm Rollobreite und Auszug über 700 mm)
7	9957062	SP0413Z	Vorspannbuchse (1 Paar)
8	9908019	SP105718	Girff Verdunklungsrollo
9	9995574	SP105618	Griff Fliegenschutzrollo

*** Farbangabe und Maße notwendig. Hierzu senden wir Ihnen gerne ein Maßblatt zu.**

DOMETIC: Germany Krautheim - Kleinteile Rollosystem + Rollosystem alt.



Pos.	Movera-Nr.	Hersteller-Nr.	Artikel-Bezeichnung
1	9949400	SP001212	Halteknopf kurz zu Springrollo/Mini Kassettenrollo (VE 5 Stück)
2	9949410	SP002202	Verschluss braun zu Kombirollo (VE 5 Stück)
3	9949090	SP005402	Riegel braun zu Kombirollo (VE 5 Stück)
4	9949280	SP015212	Endkappen hellelfenbein zu Springrollo (VE 5 Stück)
5	9949350	SP015312	Zuglasche hellelfenbein zu Springrollo/Mini Kassettenrollo (VE 5 Stück)
6	9949370	SP017112	Endkappe hellelfenbein zu Springrollo (VE 5 Stück)
7	9949200	SP019401	Vorspannbuchse schwarz zu Kassettenrollo (VE 5 Stück)
8	9949390	SP022512	Halteknopf lang hellelfenbein zu Springrollo (VE 5 Stück)
9	9957061	SP0420192	Endstück Paar natur zu Rastrollo 2000
10	9990978	BG1125	Endstück Rastrollo 2001 (Paar)
11	9949000	FM0002	Federmotor FM2 280 mm lang Kombirollo
12	9949030	FM0040	Federmotor FM40 395 mm lang Springrollo
13	9949060	FM0012	Federmotor FM12 360 mm lang Heki
14	9949420	SP006306	Lagerdeckel (Paar) beige zu Kombirollo



Pos.	Movera-Nr.	Hersteller-Nr.	Artikel-Bezeichnung
1	9949180	SP011301	Buchse schwarz (VE 5 Stück) zu Fensterrollo
2	9949220	SP011705	Rollolager (VE 5 Stück) zu Springrollo
3	9949230	BG0042	Rolloträger zu Springrollo
4	9949300	SP228	Endkappe 23 mm lang zu Alkovensicherheitsnetz nur solange Vorrat reicht

Rollostoffe

Pos.	Movera-Nr.	Hersteller-Nr.	Artikel-Bezeichnung
o. Abb.	9993895	BG1100	Fliegenschutzgaze genäht, Abmessung 1000 x 850 mm weiß
o. Abb.	9993856	BG1101	Fliegenschutzgaze genäht, Abmessung 2000 x 850 mm weiß
o. Abb.	9993896	BG1102	Verdunklungsstoff genäht, Abmessung 1000 x 850 mm Alu/grau
o. Abb.	9998991	BG1102	Verdunklungsstoff genäht, Abmessung 1000 x 850 mm Alu/sand
o. Abb.	9999317	BG1102	Verdunklungsstoff genäht, Abmessung 1000 x 850 mm Alu/weiß
o. Abb.	9990097	BG1103	Verdunklungsstoff genäht, Abmessung 2000 x 850 mm Alu/grau
o. Abb.	9990098	BG1103	Verdunklungsstoff genäht, Abmessung 2000 x 850 mm Alu/sand
o. Abb.	9990096	BG1103	Verdunklungsstoff genäht, Abmessung 2000 x 850 mm Alu/weiß

DOMETIC: Germany Krautheim - Verdunkelungsysteme

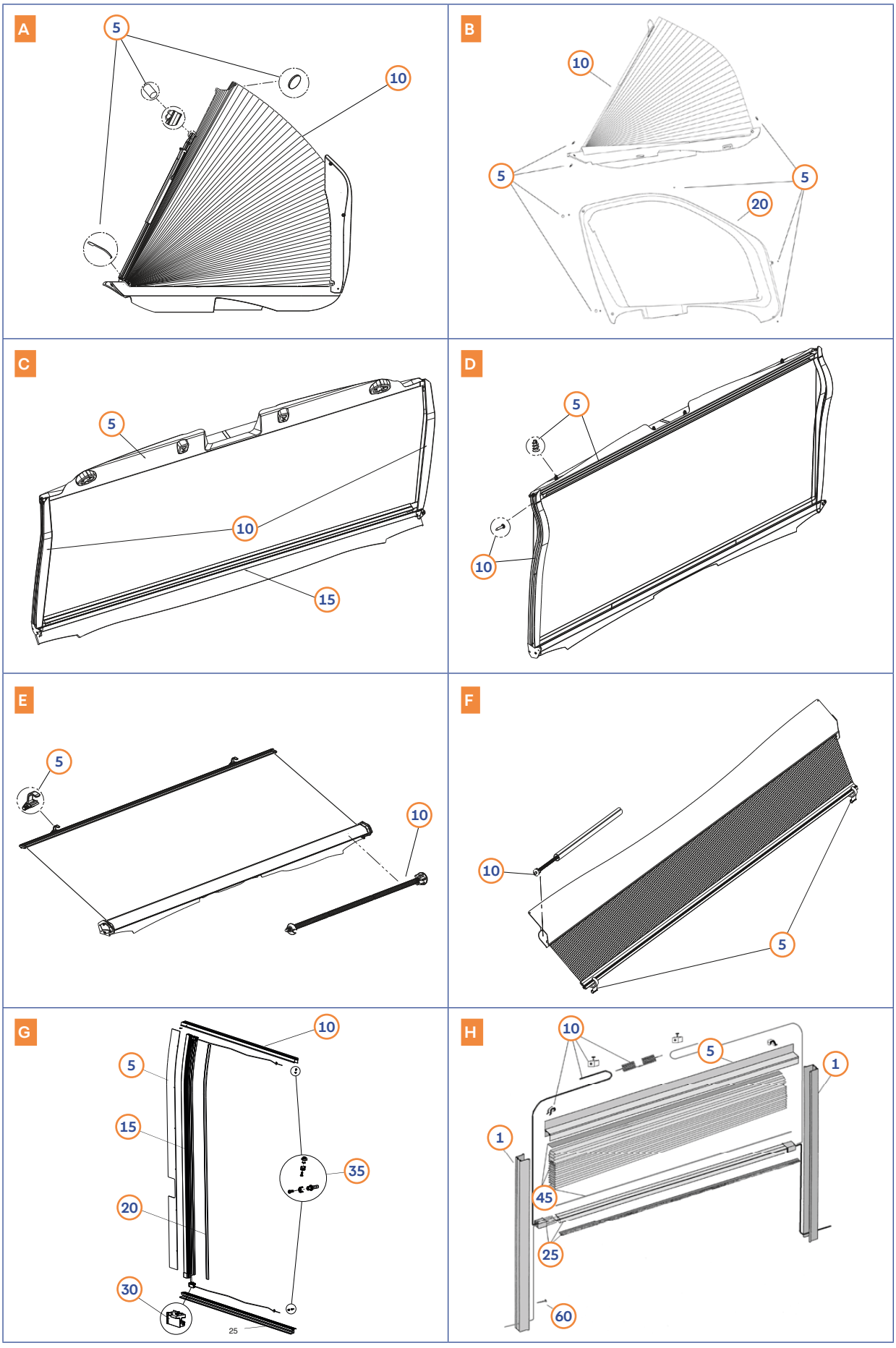

DOMETIC: Germany Krautheim - Verdunkelungsysteme

A – SP 200 Verdunklung Seitenscheibe (Artikel 1396) Ducato ab 07/06

Pos.	Movera-Nr.	Hersteller-Nr.	Artikel-Bezeichnung	Anzahl
5	9934367	BG2396	Kleinteile (Magnete/Federn)	1 Satz
10	9933813	BG2397	Faltstore Duette	1 Stück

B – SP 300 Verdunkelung Seitenscheibe Art. 1516 Fiat Ducato, Peugeot Boxer, Citroen Jumper Typ 250 (ab ´7/2006) und Typ 290 (ab ´7/2014)

Pos.	Movera-Nr.	Hersteller-Nr.	Artikel-Bezeichnung	Anzahl
5	auf Anfrage	BG4788	Kleinteile (Schrauben/Abdeckstopfen/Magnet)	1 Satz
10	auf Anfrage	BG4789	Kasette links	1 Stück
o. Abb.	auf Anfrage	BG4790	Kasette rechts	1 Stück
20	auf Anfrage	BG4791	Plisseeblende links	1 Stück
o. Abb.	auf Anfrage	BG4792	Plisseeblende rechts	1 Stück

C – FP 200 Verdunklung Frontscheibe (Duette Art. 1477) Fiat Ducato und baugleiche Peugeot Boxer, Citroen Jumper´06 +´14 (Typ 250 + 290)

Pos.	Movera-Nr.	Hersteller-Nr.	Artikel-Bezeichnung	Anzahl
5	auf Anfrage	BG4170	Blende vormontiert (ohne Bef.-Schrauben)	1 Stück
10	9925349	BG4171	Führung links/rechts. (inkl. Bef.-Schrauben)	1 Satz
15	auf Anfrage	BG4172	Kassette inkl. Stoff und Schaum (inkl. Bef.-Schrauben)	1 Stück

D – FP 200 Frontscheibe Duette Ducato 06- (Duette Art. 1395)

Pos.	Movera-Nr.	Hersteller-Nr.	Artikel-Bezeichnung	Anzahl
5	auf Anfrage	BG2400	Blende inkl. Schraubdübel	1 Satz
10	9929546	BG2401	Führung links/rechts	1 Satz

E – Frontscheibenrollo Ducato ´06 (Typ 250) Art. 1397

Pos.	Movera-Nr.	Hersteller-Nr.	Artikel-Bezeichnung	Anzahl
5	9998147	BG2395	Einhängehaken mit Endkappen Abschlussstab (Paar)	1 Satz
10	9991520	FM0082	Federmotor	1 Stück

F – Frontscheibenrollo 1101

Pos.	Movera-Nr.	Hersteller-Nr.	Artikel-Bezeichnung	Anzahl
5	9996189	BG1506	Einhängehaken mit Endkappen Abschlussstab (Paar)	1 Satz
10	9991520	FM0082	Federmotor	1 Stück

G – Fliegenschutz Fiat Ducato Art. 1484

Pos.	Movera-Nr.	Hersteller-Nr.	Artikel-Bezeichnung	Anzahl
5	9936555	BG3748	Blende C-Säule	1 Stück
10	auf Anfrage	BG3749	Führungsschiene oben	1 Stück
15	9919341	BG3750	Kassette mit Fliegengaze und Abschlussstab	1 Stück
20	9924046	BG4173	Bürste sw L = 1690 mm	1 Stück
25	9929248	BG3752	Trittleiste unten, vormontiert	1 Stück
30	9936554	SP26388	Endstück unten links	1 Stück
30	9918809	SP254685	Endstück unten rechts	1 Stück
35	auf Anfrage	BG4167	Umlenkschrauben-Set	1 Stück

H – Fahrerhausabtrennung - Duette Art. 1130 RAL 1015 hellelfenbein -12 / RAL 7035 lichtgrau - 09- 09

Pos.	Movera-Nr.	Hersteller-Nr.	Artikel-Bezeichnung	Anzahl
1	auf Anfrage	AK1007...Z	Führungsschiene links und rechts	1 Satz
5	auf Anfrage	AK1010...Z	Kassette	1 Stück
10	auf Anfrage	BG1092	Schnurbremse kpl. Zugfeder, Lüsterklemme, Schnur, Schnurumlenkstopfen	1 Satz
25	auf Anfrage	BG1093...	Abschlußstab kompl. (Endstücke,Bürste)	1 Satz
45	auf Anfrage	BG1094...	Duett-Wabenmaterial kpl.(PVC-Flachprofil, Keder, Duettmaterial)	1 Satz
60	auf Anfrage	BG1051	Schrauben für Montage	1 Satz

DOMETIC: Germany Krautheim - Rastrollo 3000

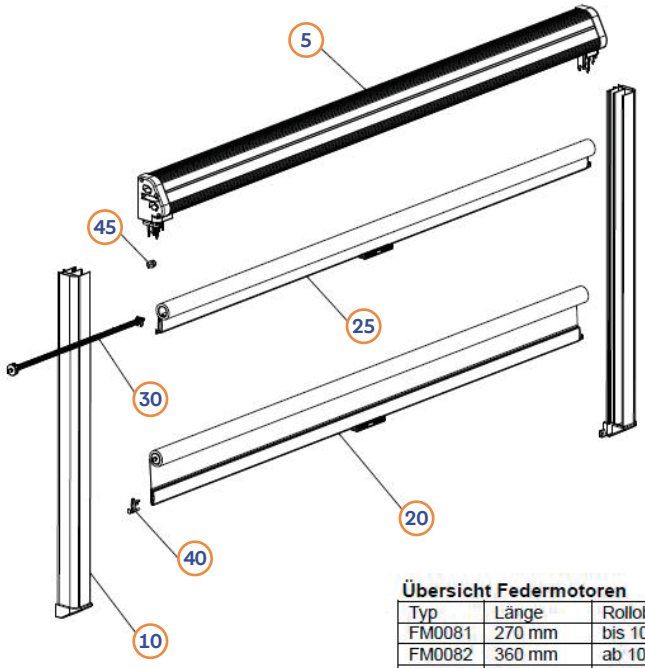

Standard - Federmotor



Federmotor mit Bremse



Übersicht Federmotoren

Typ	Länge	Rollobreite	Rolloauszug	Bremse
FM0081	270 mm	bis 1000 mm		nein
FM0082	360 mm	ab 1000 mm		nein
FM1015	220 mm	bis 400 mm		ja
FM1016	290 mm	400 – 600 mm		ja
		600 – 1100 mm	< 700 mm	ja
		1100 – 1500 mm	< 500 mm	ja
FM1017	400 mm	600 – 1100 mm	> 700 mm	ja
		1100 – 1400 mm	> 500 mm	ja
		1500 – 2000 mm		ja

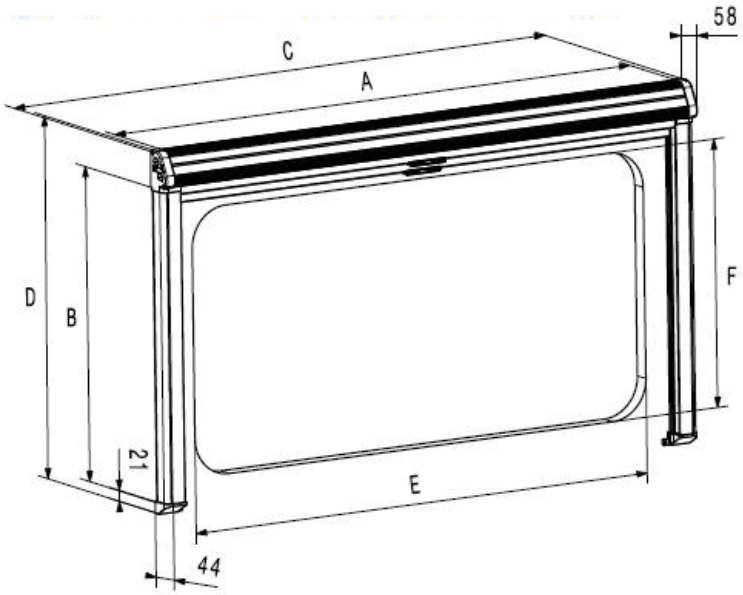

Pos.	Movera-Nr.	Hersteller-Nr.	Artikel-Bezeichnung
5	auf Anfrage	BG 3403 ...	Kassette kompl. mit Lagerdeckeln
10	auf Anfrage	BG 49 ...	Führungsschiene mit Endkappe – 1 Paar
20	auf Anfrage	VR 1445 ...	Verdunklungsrollo kompl.
25	auf Anfrage	FR 1445 ...	Fliegenschutzrollo kompl.
30	auf Anfrage	FM ...	Federmotor *) = s. obenstehende Tabelle
40	auf Anfrage	SP 420 ... Z	Endstück – 1 Paar
45	auf Anfrage	SP 413 ... Z	Vorspannbuchse – 1 Paar

→ Bei Ersatzteilbestellungen sind folgende Angaben zu machen: Benennung, Anzahl, Farbe Kassette, Farbe Verdunklungsstoff, Farbe Fliegenschutz, Abmessungen (Maß A x Maß B).

DOMETIC: Germany Krautheim - Car-Plissee - S7P

Aluminium-Rahmenfenster

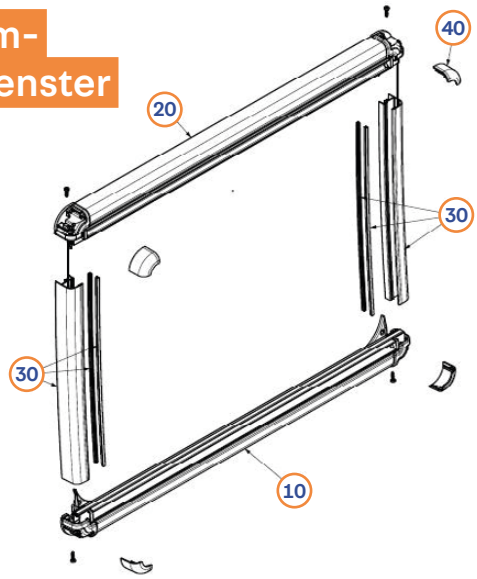

Vorgehängte Fenster

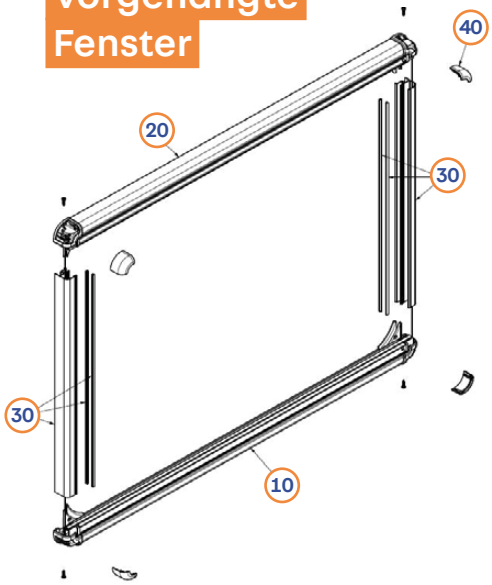

Ersatzteile Alu- und vorgehängte Fenster

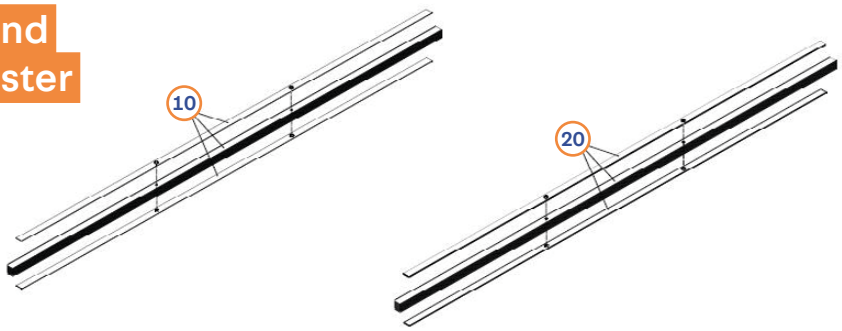

Aluminium-Rahmenfenster

Pos.	Movera-Nr.	Hersteller-Nr.	Artikel-Bezeichnung
10	auf Anfrage	BG 3692	Kassette komplett mit einfach-plissierter Verdunkelung
20	auf Anfrage	BG 3691	Kassette komplett mit Fliegenschutzplissee
30	auf Anfrage	BG 3736	Führungsschienen komplett mit Bürste
40	9935442	BG 3737	Abdeckkappen (4 Stück)

Vorgehängte Fenster

Pos.	Movera-Nr.	Hersteller-Nr.	Artikel-Bezeichnung
10	auf Anfrage	BG 4028	Kassette komplett mit einfach-plissierter Verdunklung
20	auf Anfrage	BG 4029	Kassette komplett mit Fliegenschutzplissee
30	auf Anfrage	BG 4030	Führungsschienen komplett mit Bürste
40	9935442	BG 3737	Abdeckkappen (4 Stück)

Ersatzteile Alu- und vorgehängte Fenster

Pos.	Movera-Nr.	Hersteller-Nr.	Artikel-Bezeichnung
10	auf Anfrage	BG 3667	Fliegenschutz-Plissee
20	auf Anfrage	BG 3668	Verdunklungs-Plissee

→ Bei Ersatzteilbestellungen sind folgende Angaben zu machen: Benennung, Anzahl, Farbe Kassette, Farbe Verdunklungsstoff, Farbe Fliegenschutz, Abmessungen (Maß A x Maß B).

DOMETIC: Germany Krautheim - Air Quad-Micro Heki

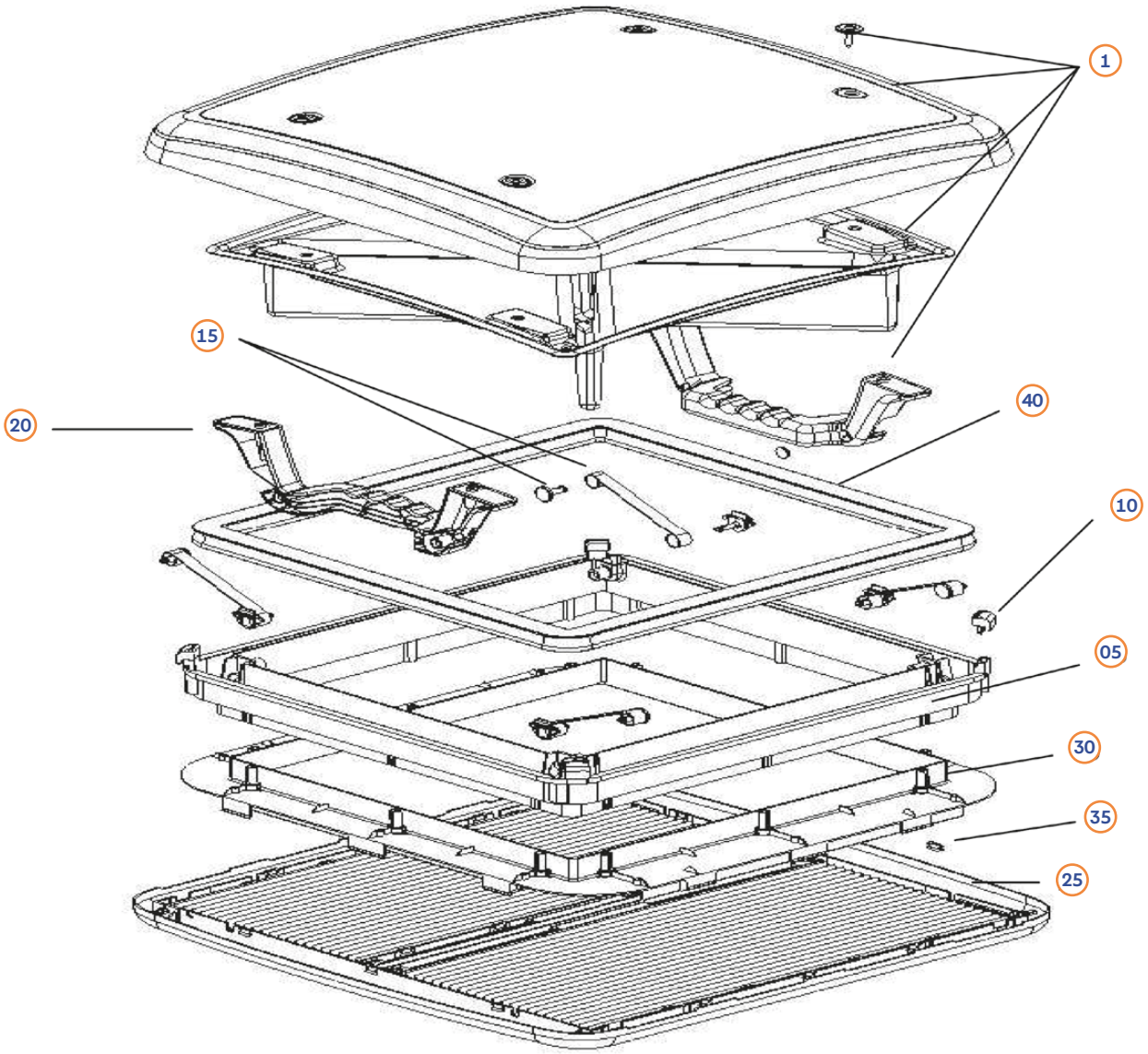

Pos.	Movera-Nr.	Hersteller-Nr.	Artikel-Bezeichnung
1	9902345	BG2659	Glasscheibe mit Griffen & Montageteilen
5	auf Anfrage	BG2332	Außenrahmen
10	auf Anfrage	BG2660	Gummipuffer
15	9906948	BG2334	Federstahlarm
20	9919927	BG2337	Handgriff
25	9991575	BG18042520	Innenrahmen Mini Heki Plus Cremeweiß RAL 9001
30	9902728	BG2335	Montagerahmen Dachstärke 23-42 mm Cremeweiß RAL 9001
30	auf Anfrage	BG2336	Montagerahmen Dachstärke 43-60 mm Cremeweiß RAL 9001
35	9991539	BG1113	Federklammer
40	9904249	BG2673	Abschottdichtung

DOMETIC: Germany Krautheim - Hebe-Kippdach HEKI 1

Rahmenfarbe (-25) cremeweiß

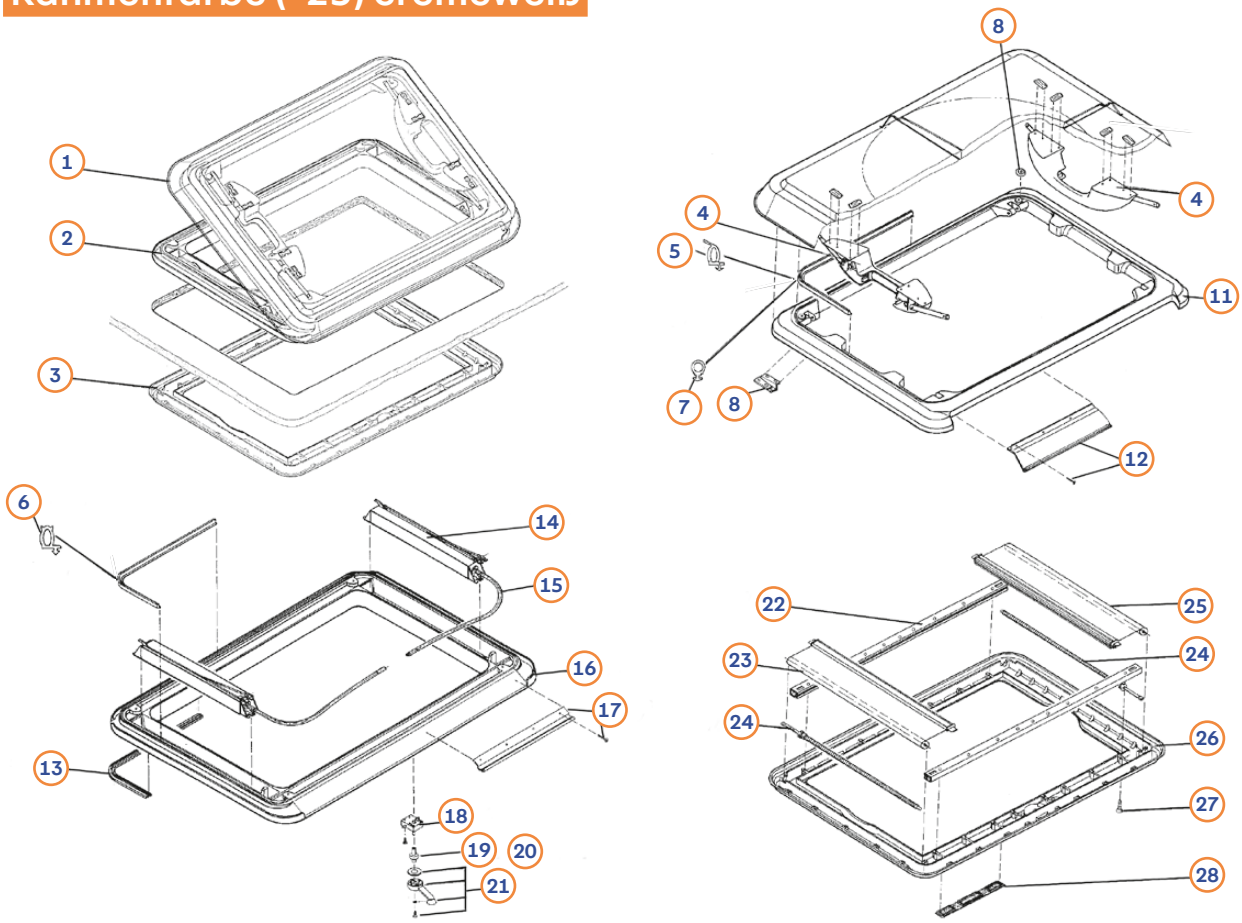

Pos.	Movera-Nr.	Hersteller-Nr.	Artikel-Bezeichnung
1	9957016	541E0125	Glasrahmen komplett ohne Zwangsentlüftung
2	9957024	551E0125	Grundrahmen komplett ohne Zwangsentlüftung
3	9957025	560E0125	Innenrahmen komplett
4	9957008	540E0425	Griff mit Klappgestänge (Satz)
5	9957011	540E12	Dichtgummi ohne Zwangsentlüftung (5 m)
6	9957165	540E06	Dichtgummi ohne Zwangsentlüftung (5 m)
7	9957010	540E07	Dichtgummi mit Zwangsentlüftung (5 m)
8	9957013	540E14	Einlaufkeile (VE 2 Stück)/Gummipuffer (4 Stück)
11	9957006	540E0225	Glasrahmen ohne Anbauteile
12	9957012	540E13	Scharnierschiene oben inklusive Montageteile (Satz)
13	9957014	550E23	Profildichtung (5 m)
14	9957018	550E18	Antrieb (Paar)
15	9957019	550E19	Antriebswelle (Paar)
16	9957017	550E1625	Grundrahmen ohne Anbauteile
17	9957015	550E28	Scharnierschiene unten inklusive Montageteile (Satz)
18	9957020	550E2001	Kurbelgetriebe für Dachstärke bis 59 mm
19	9957021	550E25	Antriebsritzel kurz für Dachstärke bis 55 mm
20	9957022	550E26	Antriebsritzel lang für Dachstärke von 56 bis 70 mm
21	9957023	550E2725	Kurbel mit Montageteilen
22	9957027	560E32	Rollo-Führungsschiene komplett (Paar)
23	9957028	560E33	Fliegenschutzrollo komplett
24	9991551	FM1002	Federmotor FM1002
25	9957029	560E3425	Verdunklungsrollo komplett
26	9957026	560E3125	Innenrahmen ohne Anbauteile
27	9957031	560E36	Montagesatz Innenrahmen (Satz)
28	9957030	560E3525	Lüftungsgitter-Satz (10 Stück)
o. Abb.	9940648	540E1125	Glas mit Griffen und Klappgestänge Fb. cremeweiß

DOMETIC: Germany Krautheim - Hebe-Kippdach HEKI 2

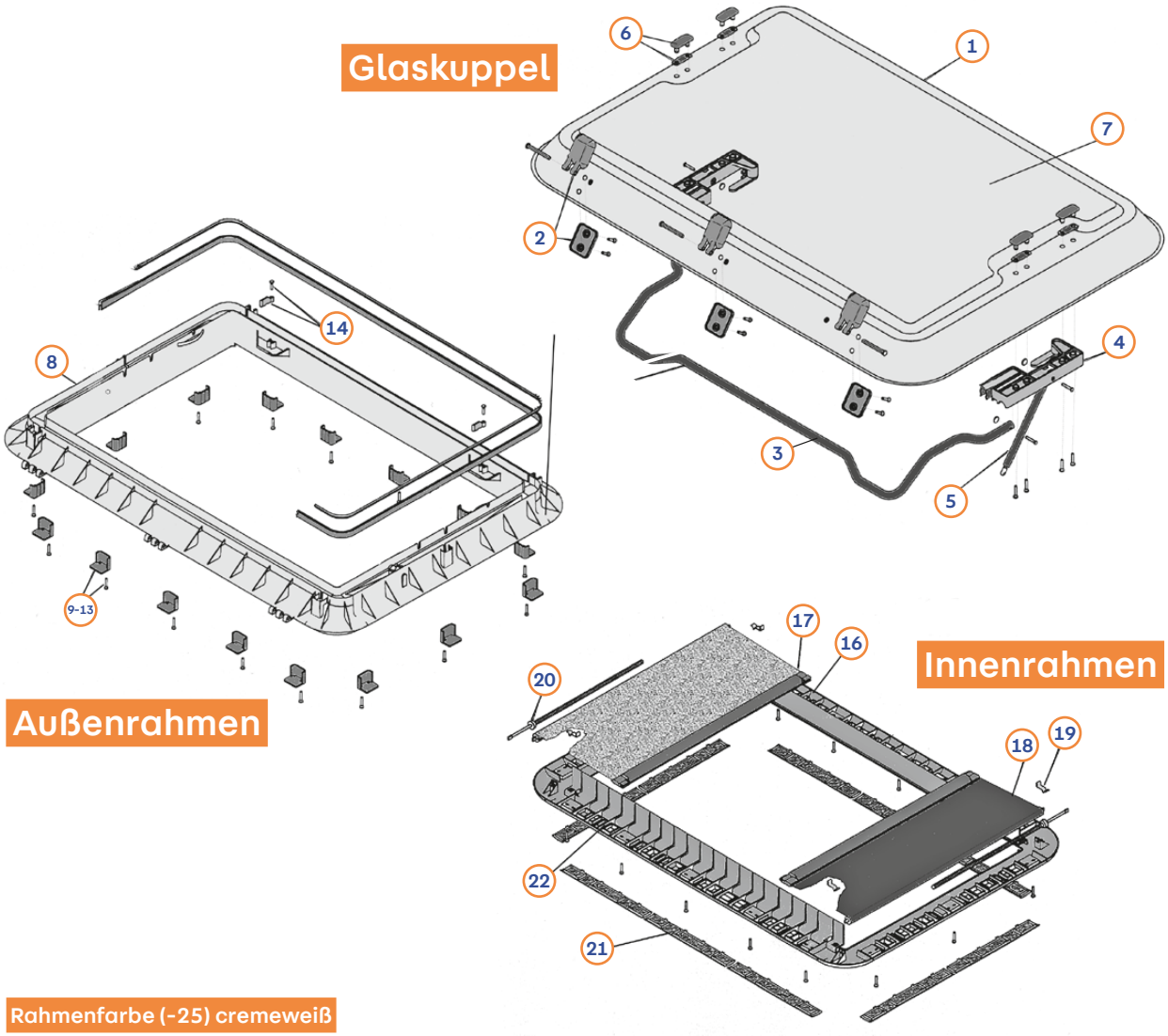

Rahmenfarbe (-25) cremeweiß

Pos.	Movera-Nr.	Hersteller-Nr.	Artikel-Bezeichnung
1	9957033	570E01	Glas ohne Anbauteile
2	9957034	570E05	Scharnier mit Montageteilen
3	9957035	570E10	Rohrbügel mit Montageteilen
4	9957039	570E35	Gasfederaufnahme links/rechts mit Montageteilen inklusive Klammern (Satz)
5	9957036	570E20	Gasfeder mit Montageteilen (Stück)
6	9957037	570E27	Abdeckkappen Glaskuppel (Satz)
7	9957038	570E30	Glaskuppel komplett mit Anbauteilen (Pos.1-6)
8	9957045	590E01	Außenrahmen ohne Anbauteile
9	9957051	ZUB1347	Montagebock mit Schraube 25-32 mm grau (Satz)
10	9963675	ZUB1348	Montagebock mit Schraube 32-39 mm schwarz (Satz)
11	9963676	ZUB1349	Montagebock mit Schraube 39-46 mm gelb (Satz)
12	9963677	ZUB1350	Montagebock mit Schraube 46-53 mm blau (Satz)
13	9963678	ZUB1351	Montagebock mit Schraube 53- 60 mm rot (Satz)
14	9957048	590E25	Vorreiber mit Schraube (Satz)
15	9957049	590E30	Außenrahmen komplett mit Anbauteilen (Pos. 8/9/14)
16	9957040	580E01	Innenrahmen mit Schrauben
17	9957041	580E05	Fliegenschutzrollo komplett
18	9957042	580E10	Verdunklungsrollo komplett (montagefertig)
19	9957043	580E15	Klemmfeder (Satz)
20	9991520	FM0082	Federmotor FM 82
21	9957030	560E35	Lüftungsgitter-Satz
22	9957044	580E30	Innenrahmen komplett mit Anbauteilen (Pos.16-21)
o. Abb.	9904222	SP107209	Wippe Fb. grau

DOMETIC: Germany Krautheim - Hebe-Kippdach HEKI 2 de Luxe

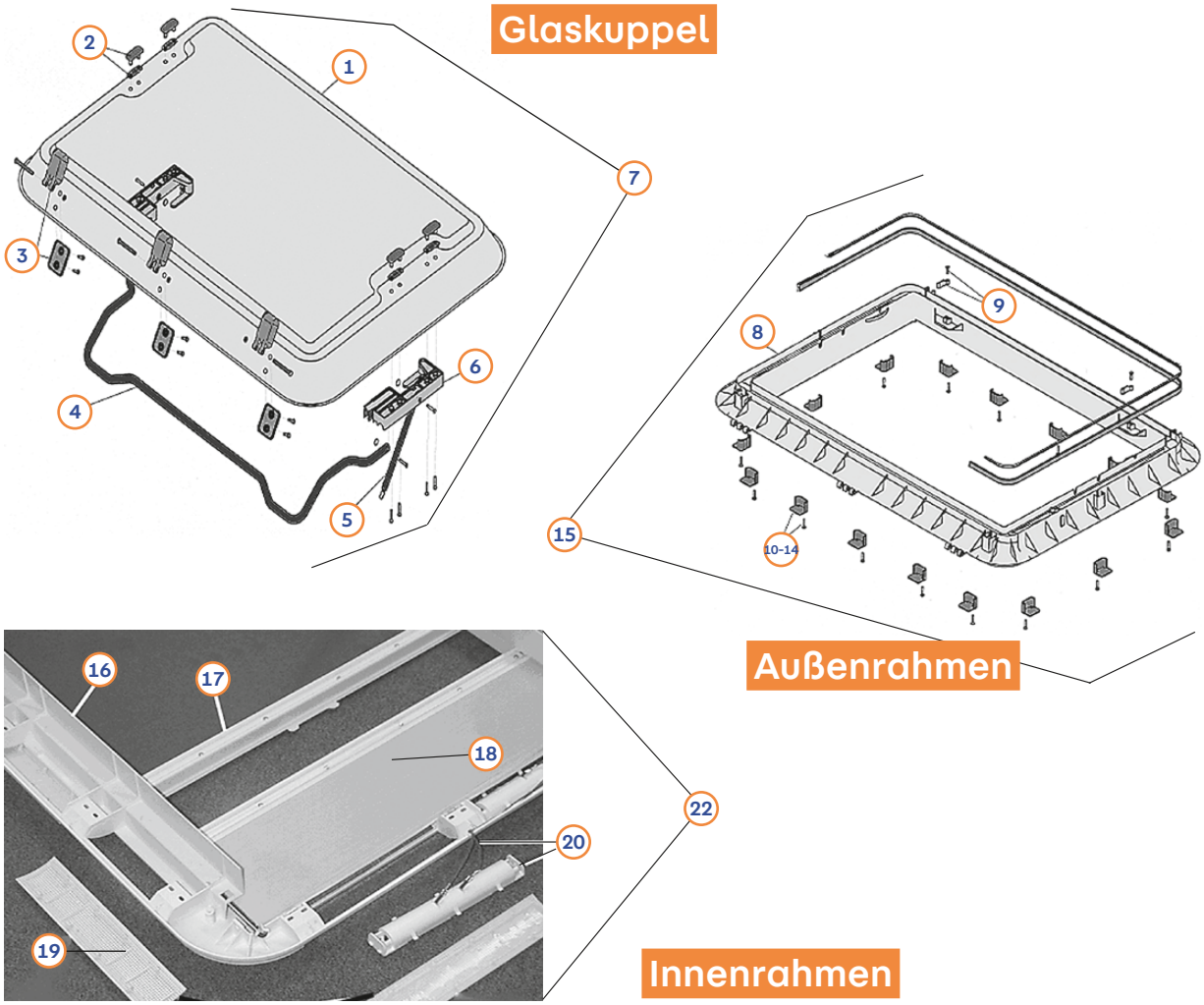

Rahmenfarbe (-25) cremeweiß

Pos.	Movera-Nr.	Hersteller-Nr.	Artikel-Bezeichnung
1	9957033	570E01	Glas ohne Anbauteile
2	9957037	570E27	Abdeckkappe Glaskuppel (Satz)
3	9957034	570E05	Scharnier mit Montageteilen (Stück)
4	9957035	570E10	Rohrbügel mit Montageteilen (Stück)
5	9957036	570E20	Gasfeder mit Montageteilen (Stück)
6	9957039	570E35	Gasfederaufnahme links/rechts mit Montageteilen inklusive Klammer (Satz)
7	9957038	570E30	Glas komplett mit Anbauteilen (Pos. 1-6)
8	9957045	590E0125	Außenrahmen ohne Anbauteile
9	9957048	590E25	Vorreiber mit Befestigungsschraube (Satz)
10	9957051	ZUB1347	Montagebock mit Schraube 25-32 mm grau (Satz)
11	9963675	ZUB1348	Montagebock mit Schraube 32-39 mm schwarz (Satz)
12	9963676	ZUB1349	Montagebock mit Schraube 39-46 mm gelb (Satz)
13	9963677	ZUB1350	Montagebock mit Schraube 46-53 mm blau (Satz)
14	9963678	ZUB1351	Montagebock mit Schraube 53-60 mm rot (Satz)
15	9957049	590E3025	Außenrahmen komplett mit Anbauteilen (Pos. 8-14)
16	9991517	580E0225	Innenrahmen mit Befestigungsschrauben
17	9991518	580E06	Fliegenschutzrollo komplett mit Verbindungsstück und Wippe
18	9991519	580E12L7	Verdunklungsrollo komplett (Duette) Fb. beige
19	9991521	ZB102625	Lüftungsgitter und Abdeckung Leuchte (Satz)
20	9991522	580E29	Lampenfassung mit Kabelbaum (ohne Beleuchtung) (Satz)
21	9991520	FM0082	Federmotor FM0082 (ohne Abbildung)
22	9991523	580E3525	Innenrahmen komplett mit Anbauteilen mit Beleuchtung (Pos. 16-21)

DOMETIC: Germany Krautheim - Hebe-Kippdach HEKI 3/HEKI 3 Plus

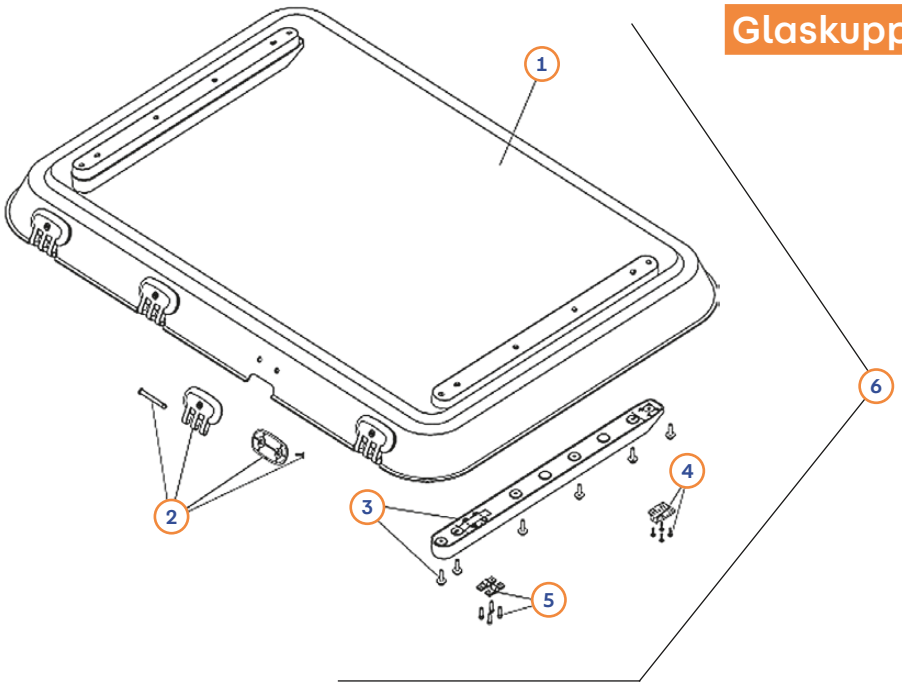

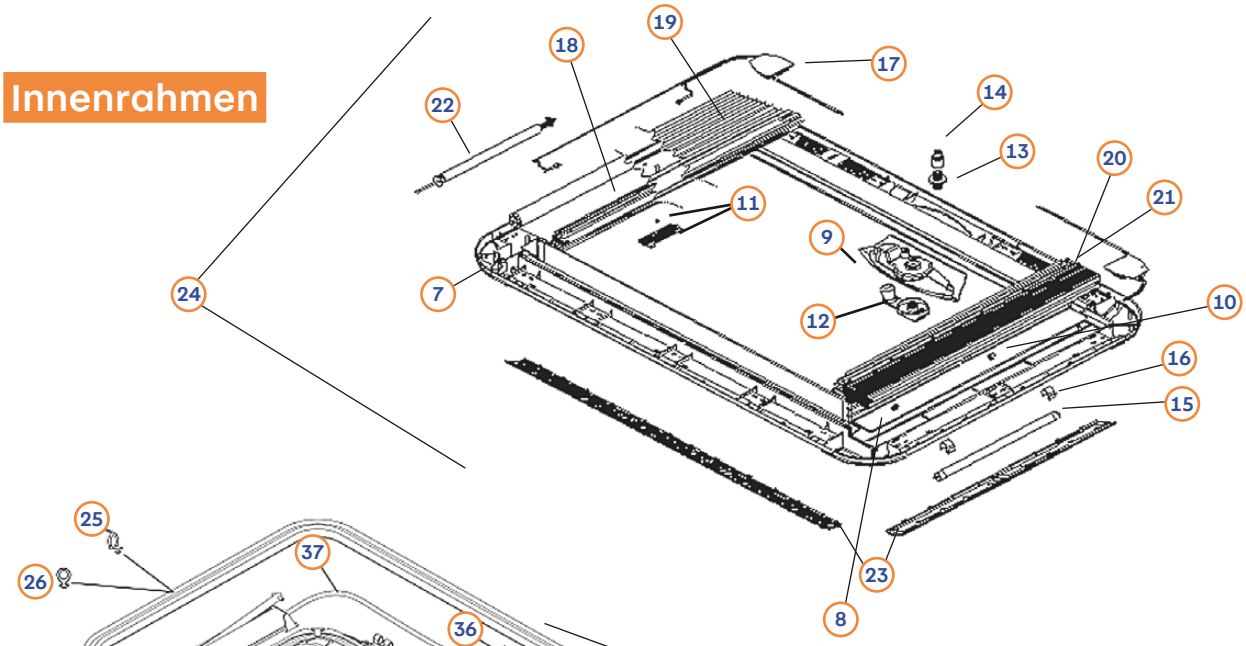

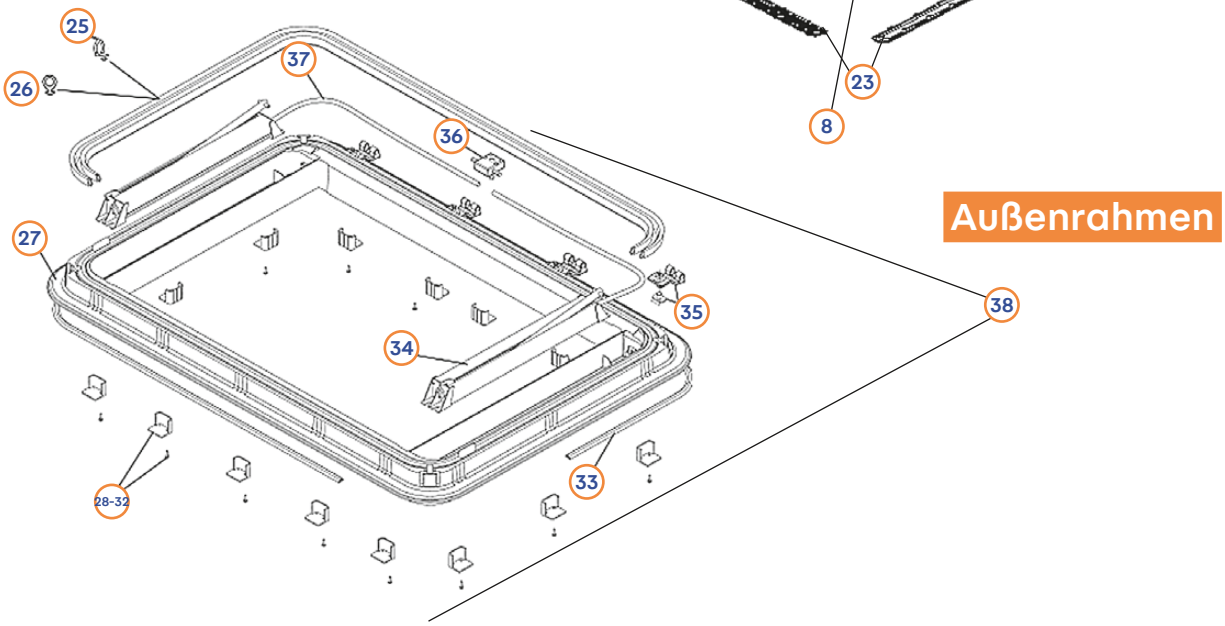

DOMETIC: Germany Krautheim - Hebe-Kippdach HEKI 3/HEKI 3 Plus

Rahmenfarbe (-25) cremeweiß

Pos.	Movera-Nr.	Hersteller-Nr.	Artikel-Bezeichnung
1	9991524	BG1274	Glas ohne Anbauteile
2	9991525	BG1275	Scharnier mit Montageteilen (Satz)
3	9991526	BG1276	Adapterschiene komplett mit Montageteilen (Satz)
4	9991527	BG1277	Einlaufkeil mit Montageteilen (Satz)
5	9991528	BG1278	Halteprofil mit Montageteilen (Satz)
6	9991529	BG1279	Glas komplett mit Abauteilen
7	9991536	BG1720	Innenrahmen Heki 3 Plus (ohne Anbauteile)
8	9991537	BG1262	Blende für Innenrahmen (Satz)
9	9991538	BG1263	Blende für Kurbel (Satz)
10	9991539	BG1113	Federklammer (12 Stück) (Satz)
11	9991540	BG1264	Wippe mit Feder (Satz)
12	9991541	BG1265	Kurbel mit Montageteilen (Satz)
13	9991542	BG1266	Antriebsritzel
14	9991543	BG1267	Adapter für Dachstärke 25-32 mm
14a	9916086	BG1267 39 - 46	Adapter für Dachstärke 39-46 mm
14b	9916087	BG1267 46 - 53	Adapter für Dachstärke 46-53 mm
14c	9916088	BG1267 53 - 60	Adapter für Dachstärke 53-60 mm
15	9991544	BG1268	Leuchtstoffröhre 12 V/8 W
16	9991545	BG1269	Aufnahme für Leuchtmittel (4 Stück)
17	9991546	BG1591	Elektronik (Vorschaltgerät)
18	9991547	BG1271	Insektenschutz-/Beschattungsrollo Heki 3 (Satz)
19	9991548	BG1721	Insektenschutz-/Beschattungsrollo Heki 3 Plus (Satz)
20	9991549	BG1272	Verdunklungsrollo Heki 3
21	9991550	BG1722	Verdunklungsrollo Heki 3 Plus
22	9991551	FM1002	Federmotor FM1002
23	9991521	ZB102625	Lüftungsgitter und Abdeckung für Leuchte (Satz)
24	9920998	BG1678	Innenrahmen komplett Heki 3 Plus ohne Beleuchtung
25	9957011	540E12	Dichtgummi ohne Zwangsentlüftung 5 m
26	9957010	540E07	Dichtgummi mit Zwangsentlüftung 5 m
27	9991530	BG1256	Außenrahmen
28	9957051	ZUB1347	Adapterstück/Montagebock mit Schraube 25-32 mm grau (Satz)
29	9963675	ZUB1348	Adapterstück/Montagebock mit Schraube 32-39 mm schwarz (Satz)
30	9963676	ZUB1349	Adapterstück/Montagebock mit Schraube 39 -46 mm gelb (Satz)
31	9963677	ZUB1350	Adapterstück/Montagebock mit Schraube 46-53 mm blau (Satz)
32	9957055	ZUB1351	Adapterstück/Montagebock mit Schraube 53-60 mm rot (Satz)
33	9957014	550E23	Profilgummi 5 m
34	9991531	BG1257	Antrieb, ohne Antriebswellen (Paar)
35	9991534	BG1259	Scharnieraufnahme (Satz)
36	9957020	550E2001	Kurbelgetriebe 1:1
37	9991532	BG1258	Antriebswelle Heki 3 (Paar)
38	9991535	BG1260	Außenrahmen komplett mit Anbauteilen

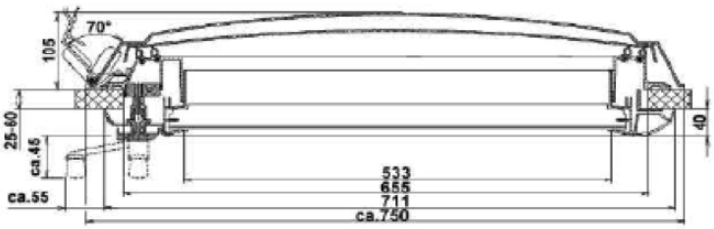

DOMETIC: Germany Krautheim - Hebe-Kippdach HEKI 4/HEKI 4 plus

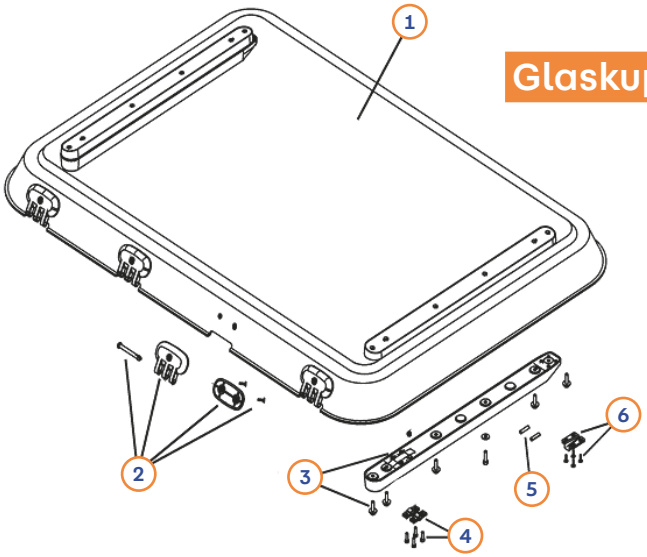

Glaskuppel

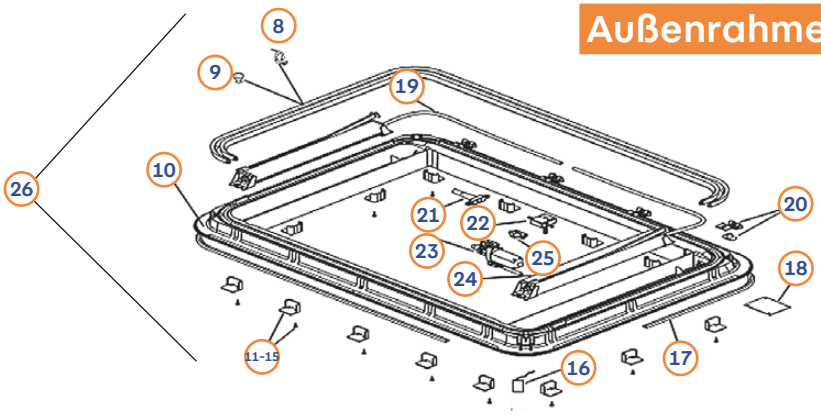

Außenrahmen

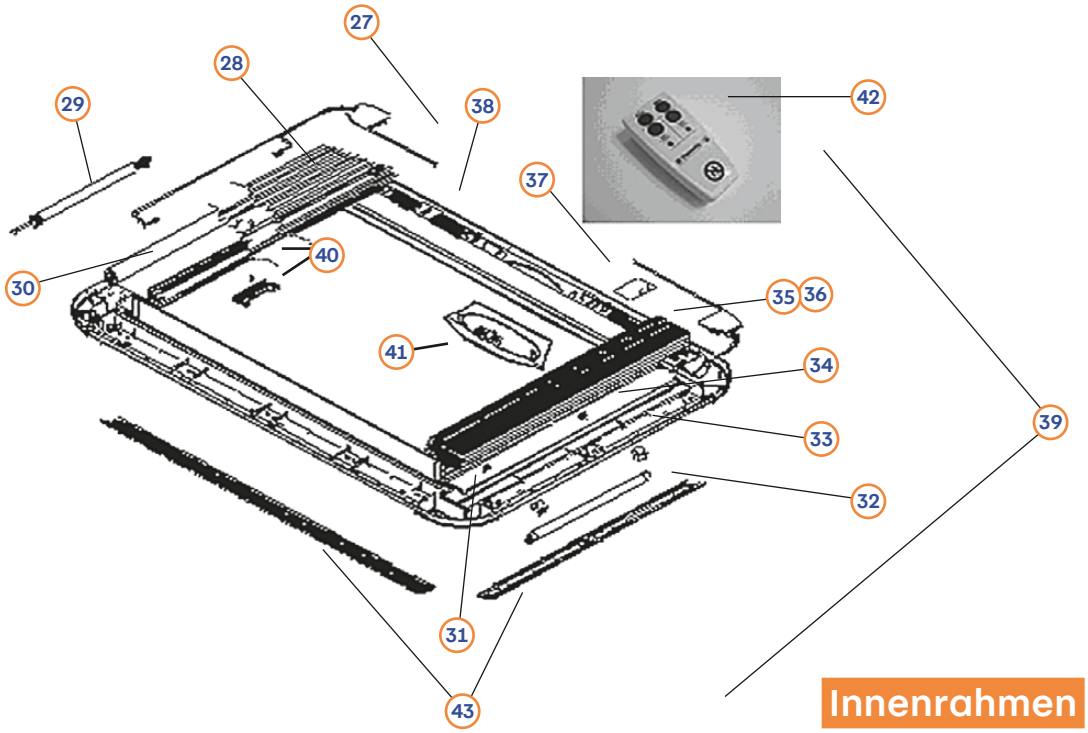

Innenrahmen

DOMETIC: Germany Krautheim - Hebe-Kippdach HEKI 4/HEKI 4 plus

Rahmenfarbe: RAL 9001 cremeweiß.(-25) / RAL 7035 Lichtgrau (-09)

Glaskuppel

Pos.	Movera-Nr.	Hersteller-Nr.	Artikel-Bezeichnung
1	9991524	BG1274	Glas ohne Anbauteile
2	9991525	BG1275	Scharnier mit Montageteilen (Satz)
3	9991553	BG1331	Adapterschiene mit Montageteilen (Satz)
4	9991528	BG1278	Halteprofil mit Montageteilen (Satz)
5	9991554	BG1596	Magnet für Adapterschiene (Satz)
6	9991527	BG1277	Einlaufkeil mit Montageteilen (Satz)

Außenrahmen

Pos.	Movera-Nr.	Hersteller-Nr.	Artikel-Bezeichnung
8	9957011	540E12	Dichtgummi ohne Zwangsentlüftung 5 m
9	9957010	540E07	Dichtgummi mit Zwangsentlüftung 5 m
10	9991530	BG1256	Außenrahmen (ohne Anbauteile)
11	9957051	ZUB1347	Montagebock mit Schraube 25-32 mm grau (Satz)
12	9963675	ZUB1348	Montagebock mit Schraube 32-39 mm schwarz (Satz)
13	9963676	ZUB1349	Montagebock mit Schraube 39-46 mm gelb (Satz)
14	9963677	ZUB1350	Montagebock mit Schraube 46-53 mm blau (Satz)
15	9963678	ZUB1351	Montagebock mit Schraube 53-60 mm rot (Satz)
16	9991562	BG1595	Regensensor
17	9957014	550E23	Profilgummi 5 m
18	9991558	BG1593	Elektrosteuerung Modell 2005 (Platine)
19	9991532	BG1258	Antriebswelle (Satz)
20	9991534	BG1259	Scharnieraufnahme (Satz)
21	9991561	BG1338	Notkurbel
22	9991557	BG1284	Getriebe 1:18
23	9991560	BG1594	E-Motor funkentstört
24	9991556	BG1283	Antrieb Heki 4 (ohne Antriebswelle) (Satz)
25	9991559	BG1336	Motorhalter
26	9991564	BG1341	Außenrahmen komplett (Pos. 1-60)

Innenrahmen

Pos.	Movera-Nr.	Hersteller-Nr.	Artikel-Bezeichnung
27	9991546	BG1591	Elektronik (Vorschaltgerät) für Beleuchtung
28	9991548	BG1721	Insektenschutz-/Beschattungsrollo Heki 4 Plus (Satz)
29	9991551	FM1002	Federmotor
30	9991547	BG1271	Insektenschutz-/Beschattungsrollo Heki 4 (Satz)
31	9991537	BG1262	Blende für Innenrahmen (Satz)
32	9991568	BG1590	Leuchtstoffröhre 12 V/8 W (Satz)
33	9991545	BG1269	Aufnahme für Leuchtstoffmittel (Satz)
34	9991539	BG1113	Federklammer (Satz)
35	9991549	BG1272	Verdunklungsrollo Heki 4 (Satz)
36	9991550	BG1722	Verdunklungsrollo Heki 4 Plus (Satz)
37	9991567	BG1589	Platine mit Stecker zur Stromversorgung
38	9991536	BG1720	Innenrahmen Heki 4 Plus (ohne Anbauteile)
39	9991569	BG1724	Innenrahmen komplett (mit Anbauteile) zu Heki 4 Plus
40	9991540	BG1264	Wippe mit Feder (Satz)
41	9991565	BG1588	Blende für E-Antrieb mit Leuchte und Empfänger
42	9991566	BG1592	Funkfernbedienung Modell 2005 mit Batterie für HEKI 4 & HEKI 4 Plus
43	9991521	ZB102625	Lüftungsgitter und Abdeckung für Leuchte (Satz)

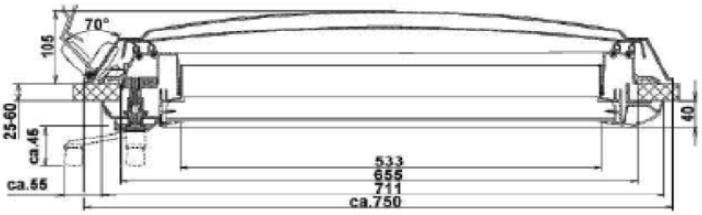

DOMETIC: Germany Krautheim - Hebe Kippdach MINI-HEKI Plus

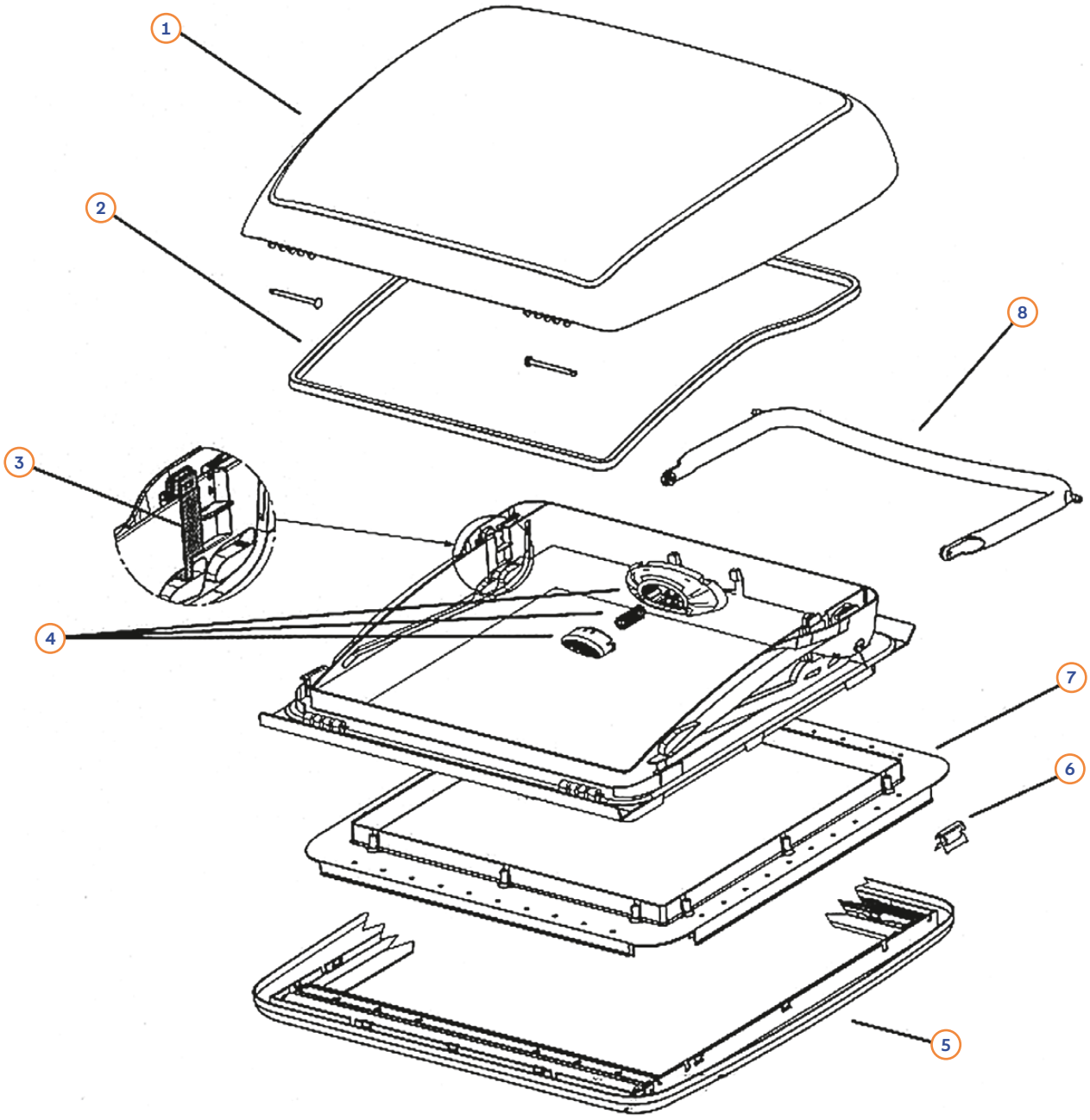

Rahmenfarbe (-25) cremeweiß

Pos.	Movera-Nr.	Hersteller-Nr.	Artikel-Bezeichnung
1	9991570	BG1423	Glas komplett mit Scharnierbolzen (ohne Dichtung)
1	9992547	BG1424	Glas komplett mit Dichtung und Scharnierbolzen
2	9991571	BG1327	Dichtung 1,65 m
3	9991573	BG1726	Schieber für Bügelsicherung komplett
4	9991574	BG1329	Drucktaster mit Monatgeteilen (Satz)
5	9991575	BG18042520	Innenrahmen komplett (mit Rollos)
5	9991575	BG18042520	Innenrahmen passend zu Mini Heki Plus
5	9925307	BG40572520	Innenrahmen passend zu Mini Heki Style
6	9991539	BG1113	Federklammer (Satz) (12 Stück)
7	9991576	BG14472501	Montagerahmen komplett für Dachstärke 25–42 mm, RAL 9001
7	9991577	BG14472502	Montagerahmen komplett für Dachstärke 43–60 mm, RAL 9001
8	9991572	BG1328	Bügel mit Montageteilen

DOMETIC: Germany Krautheim - Hebe Kippdach MINI-HEKI Style 700 x 500

Glaskuppel

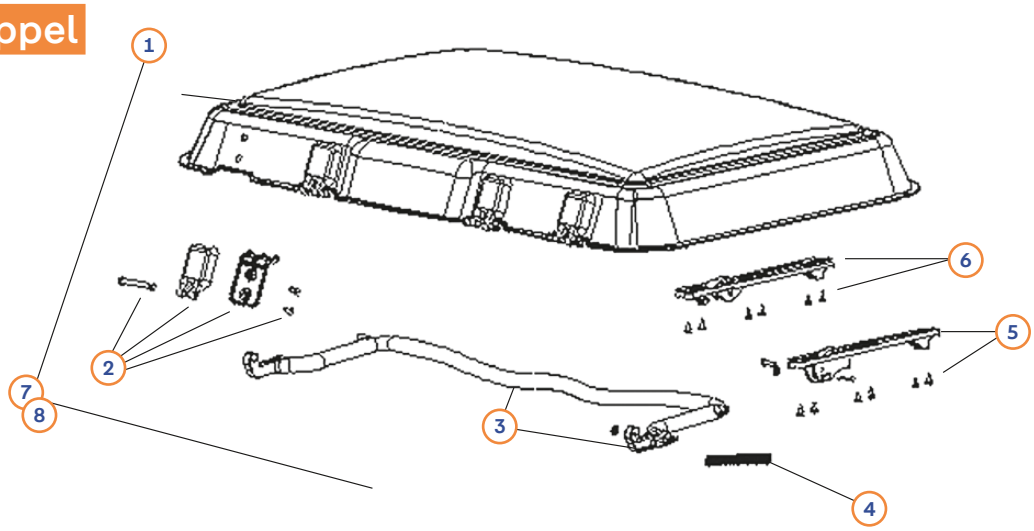

Innenrahmen
Bügelversion

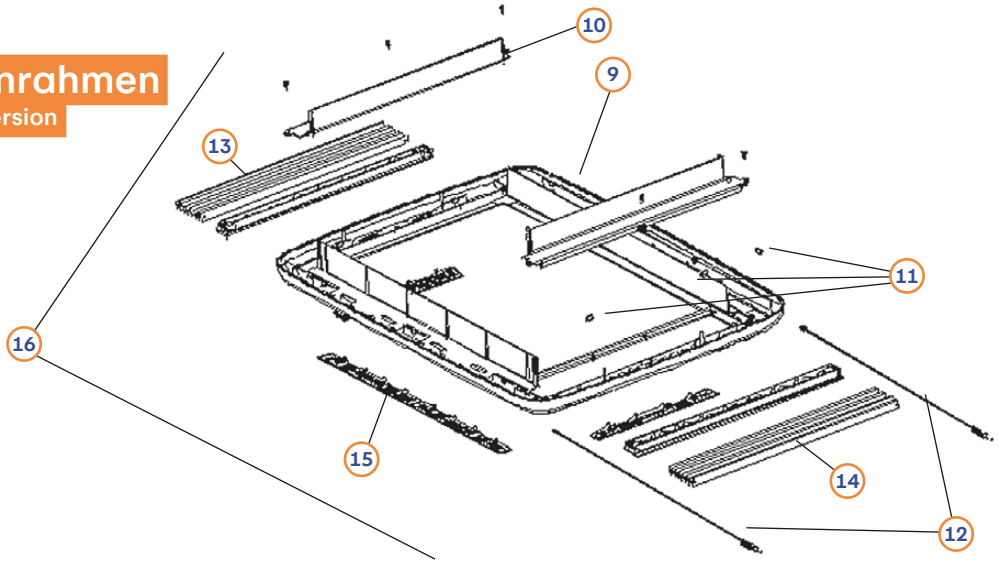

Innenrahmen
Kurbel-/Elektroversion

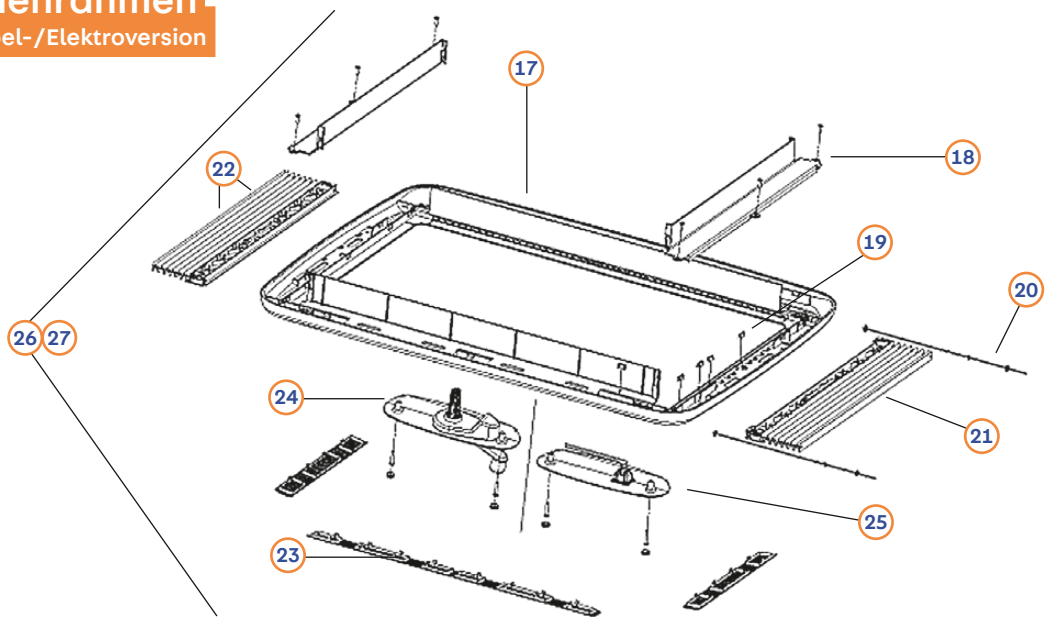

Artikel-Texte S. 321

DOMETIC: Germany Krautheim - Hebe Kippdach MIDI-HEKI

Außenrahmen
Bügelversion

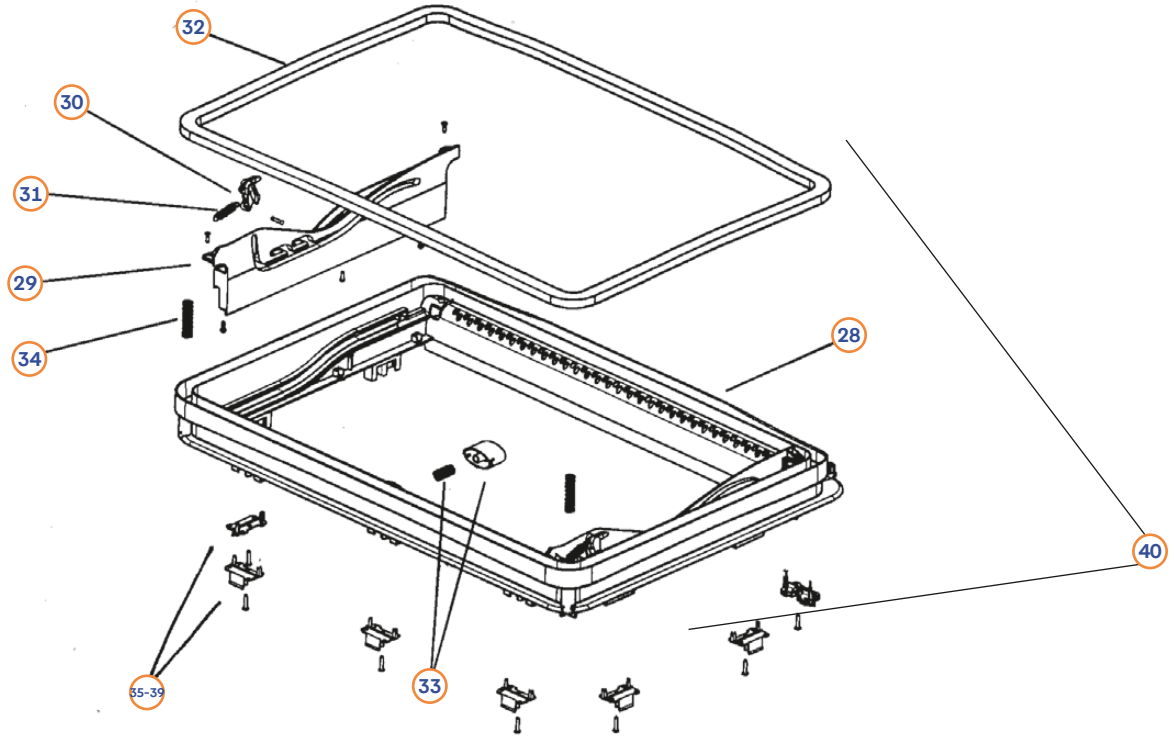

Außenrahmen
Kurbel-Elektroversion

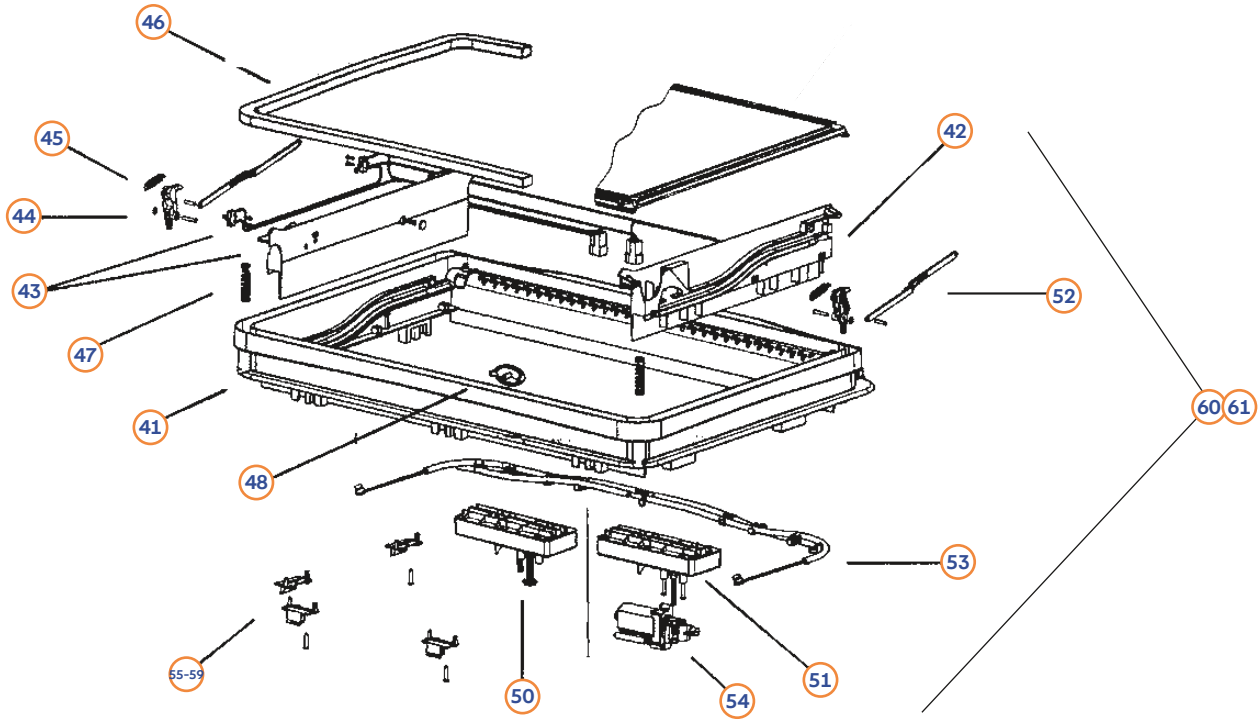

DOMETIC: Germany Krautheim - Hebe Kippdach MIDI-HEKI

Rahmenfarbe (-25) cremeweiß

Glaskuppel

Pos.	Movera-Nr.	Hersteller-Nr.	Artikel-Bezeichnung
1	9991578	BG1512	Glas ohne Anbauteile
2	9991579	BG1513	Scharnier mit Montageteilen (Satz)
3	9991583	BG1516	Bügel mit Montageteilen
4	9991582	BG1515	Feder (Satz)
5	9991581	BG1704	Funktions-Platte mit Montageteilen für Kurbel/Elektro (Satz)
6	9991580	BG1514	Funktions-Platte mit Montageteilen für Bügelvariante (Satz)
7	9991584	BG1390	Glas komplett für Bügelvarainte mit Anbauteilen
8	9991585	BG1476	Glas komplett für Kurbel/Elektro mit Anbauteilen

Innenrahmen Bügelversion

Pos.	Movera-Nr.	Hersteller-Nr.	Artikel-Bezeichnung
9	9991586	BG1523	Innenrahmen ohne Anbauteile
10	9991587	BG1524	Blende für Innenrahmen (Satz)
11	9991539	BG1113	Klammer (Satz)
12	9991588	BG1715	Schnur montagefertig (Satz)
13+14	9980926	BG2577250500	Insektenschutz und Verdunklungssystem komplett
15	9957030	560E3525	Lüftungsgitter (Satz)
16	9991591	BG1392	Innenrahmen komplett

Innenrahmen Kurbel-/Elektroversion

Pos.	Movera-Nr.	Hersteller-Nr.	Artikel-Bezeichnung
17	9991586	BG1523	Innenrahmen ohne Anbauteile
18	9991587	BG1524	Blende für Innenrahmen (Satz)
19	9991539	BG1113	Klammer (Satz)
20	9991588	BG1715	Schnur montagefertig (Satz)
21+22	9980926	BG2577250500	Insektenschutz und Verdunklungssystem komplett
23	9957030	560E3525	Lüftungsgitter (Satz)
24	9991592	ZB108825	Blende IR Kurbel komplett mit Anbauteilen
25	9991593	ZB107625	Blende IR Elektro komplett mit Anbauteilen
26	9991594	BG1479	Innenrahmen komplett für Kurbelversion
27	9991595	BG1709	Innenrahmen komplett für Elektro-Antrieb

Außenrahmen Bügelversion

Pos.	Movera-Nr.	Hersteller-Nr.	Artikel-Bezeichnung
28	9991596	BG1517	Außenrahmen (ohne Anbauteile)
29	9991597	BG1518	Blende Bügelantrieb komplett mit Anbauteilen links/rechts (Satz)
30	9991598	BG1519	Rasthaken mit Anbauteilen links/rechts (Satz)
31	9991599	BG1520	Feder links/rechts (Satz)
32	9991600	BG1521	Dichtung 2,3 m (ohne Zwangsentlüftung)
33	9991601	BG1522	Drucktasterknopf mit Feder
34	9991602	BG1713	Feder (nur mit Zwangsentlüftung) links/rechts (Satz)
35	9963680	ZUB1376	Montagebock und Schraube, Dachstärke 25 - 29 mm (Satz)
36	9991604	ZUB1377	Montagebock und Schraube, Dachstärke 30 - 34 mm (Satz)
37	9963681	ZUB1378	Montagebock und Schraube, Dachstärke 35 - 42 mm (Satz)
38	9963682	ZUB1379	Montagebock und Schraube, Dachstärke 43 - 52 mm (Satz)
39	9963683	ZUB1380	Montagebock und Schraube, Dachstärke 53 - 60 mm (Satz)
40	9991608	BG1391	Außenrahmen komplett

Kurbel-/Elektroversion

Pos.	Movera-Nr.	Hersteller-Nr.	Artikel-Bezeichnung
41	9991596	BG1517	Außenrahmen (ohne Anbauteile)
42	9991609	BG1705	Blende Kurbelantrieb komplett mit Anbauteilen links/rechts (Satz)
43	9991610	BG1706	Blende Elektronikantrieb komplett mit Anbauteilen links/rechts (Satz)
44	9991611	BG1707	Rasthaken mit Anbauteilen links/rechts M1 (Satz)
45	9991599	BG1520	Feder links/rechts (Satz)
46	9991600	BG1521	Dichtung 2,3 m (ohne Zwangsentlüftung)
47	9991602	BG1713	Feder (mit Zwangsentlüftung) links/rechts (Satz)
48	9991612	BG1710	Blende Drucktaster
50	9991614	BG1716	Getriebe Kurbelantrieb komplett
51	9991615	BG1717	Getriebe Elektroversion komplett
52	9991616	BG1714	Ausstellhebel mit Anbauteilen links/rechts (Satz)
53	9991617	BG1708	Flexwelle komplett
54	9991560	BG1594	Motor funkentstört
55	9963680	ZUB1376	Montagebock und Schraube, Dachstärke 25 - 29 mm (Satz)
56	9991604	ZUB1377	Montagebock und Schraube, Dachstärke 30 - 34 mm (Satz)
57	9963681	ZUB1378	Montagebock und Schraube, Dachstärke 35 - 42 mm (Satz)
58	9963682	ZUB1379	Montagebock und Schraube, Dachstärke 43 - 52 mm (Satz)
59	9963683	ZUB1380	Montagebock und Schraube, Dachstärke 53 - 60 mm (Satz)
60	9991618	BG1474	Außenrahmen komplett Kurbel
61	9991619	BG1478	Außenrahmen komplett Elektro

DOMETIC: Germany Krautheim - Hebe Kippdach MIDI-HEKI Style 400 x 700

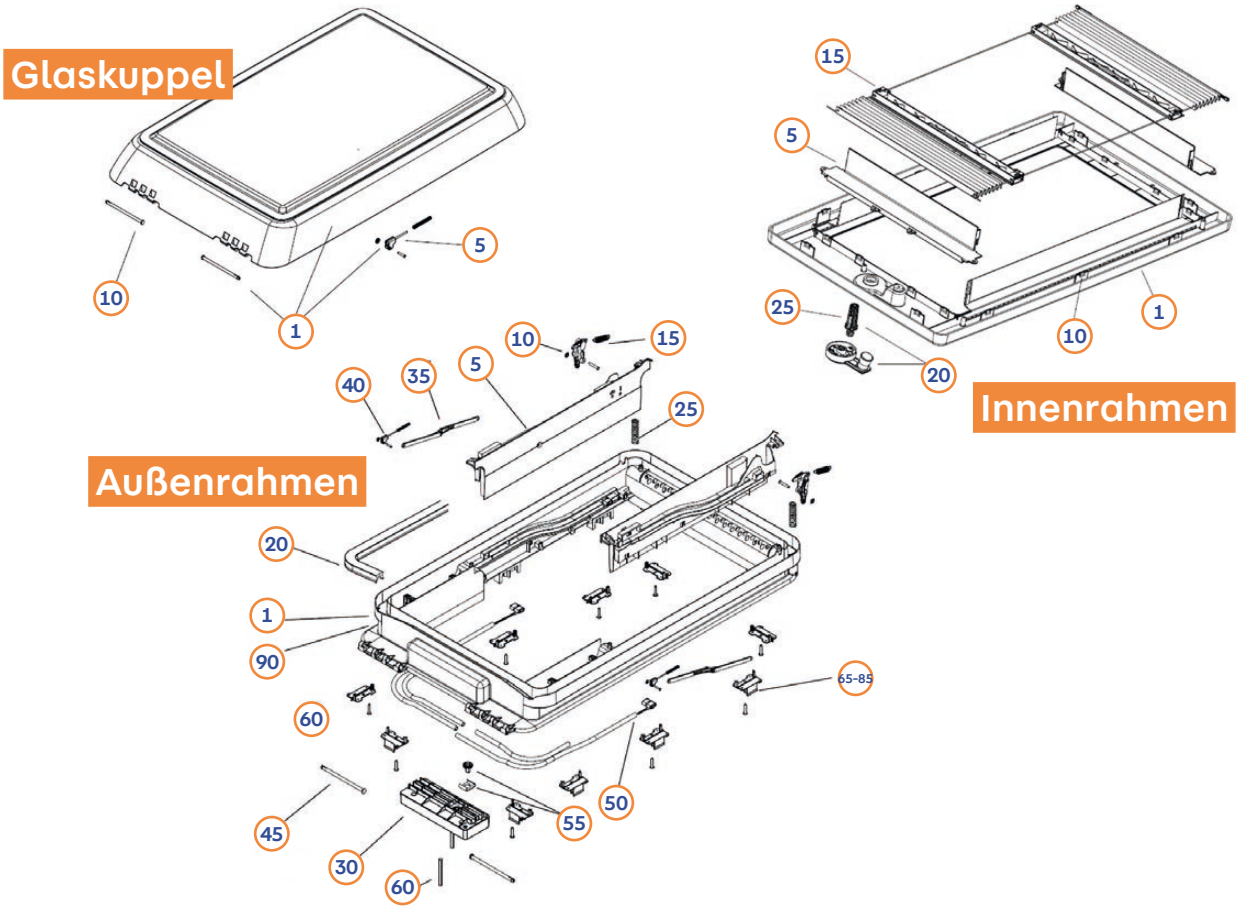

Glaskuppel

Pos.	Movera-Nr.	Hersteller-Nr.	Artikel-Bezeichnung
1	9917558	BG 3280	Glasrahmen kpl. (Pos. 05-10 lose beigelegt)
5	auf Anfrage	BG 3281	Schieber mit Feder und Montageteile
10	auf Anfrage	BG 3282	Bolzen

Innenrahmen

Pos.	Movera-Nr.	Hersteller-Nr.	Artikel-Bezeichnung
1	auf Anfrage	BG3291	Innenrahmen ohne Anbauteile
5	auf Anfrage	BG3292	Blende für Innenrahmen (montagefertig)
10	9991539	BG1113	Federklammer
15	9936256	BG3293	Insektenschutz,- Verdunkelungssystem kpl. (montagefertig) incl. Schnurführungen seitlich und für Abschlussstäbe
20	9913686	BG3294	Kurbel kpl. mit Anbauteilen incl. Adapterritzel
25	9933598	BG3295	Adapterritzel
30	auf Anfrage	BG3296	Innenrahmen kpl. mit Kurbelantrieb (Pos. 01-25)

Außenrahmen

Pos.	Movera-Nr.	Hersteller-Nr.	Artikel-Bezeichnung
1	auf Anfrage	BG3285	Außenrahmen (ohne Anbauteile)
5	9991609	BG1705	Blende Kurbelantrieb kpl. mit Anbauteile (links/rechts)
10	9991611	BG1707	Rasthaken mit Anbauteile (links/rechts) M1
15	9991599	BG1520	Feder (links/rechts)
20	9991600	BG1521	Dichtung (nur ohne Zwangsentlüftung)
25	9991602	BG1713	Feder (nur mit Zwangsentlüftung) (links/rechts)
30	9991614	BG1716	Getriebe Kurbelantrieb kpl.
35	9991616	BG1714	Ausstellhebel mit Anbauteilen (links/rechts)
40	auf Anfrage	BG3281	Schieber mit Feder und Montageteile
45	auf Anfrage	BG3282	Bolzen
50	9924739	BG3286	Flexwelle kpl. (mit Rohr, Gleiter, und Klemmböcken)
55	9991844	BG3288	Ritzel und Haltespange (Verbindung Getriebe-Flexwelle)
60	auf Anfrage	BG3290	Sechskantwelle (kurz und lang)
65	auf Anfrage	ZB1168	Montagebock u. Schrauben 25 bis 29 mm
70	auf Anfrage	ZB1169	Montagebock u. Schrauben 30 bis 34 mm
75	auf Anfrage	ZB1170	Montagebock u. Schrauben 35 bis 42 mm
80	auf Anfrage	ZB1171	Montagebock u. Schrauben 43 bis 52 mm
85	9922129	ZB1172	Montagebock u. Schrauben 53 bis 60 mm
90	auf Anfrage	BG3287	Außenrahmen komplett (01-60)

DOMETIC: Germany Krautheim - Hebe Kippdach MIDI-HEKI Style 700 x 500

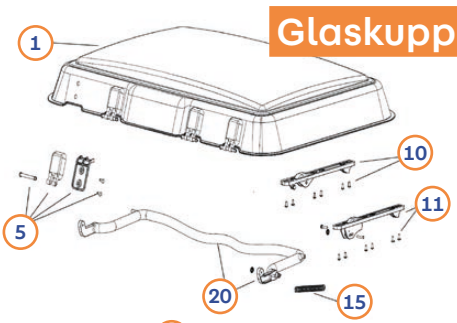

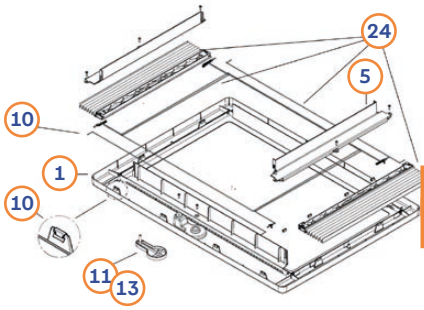

Innenrahmen
Bügel-/Kurbelversion

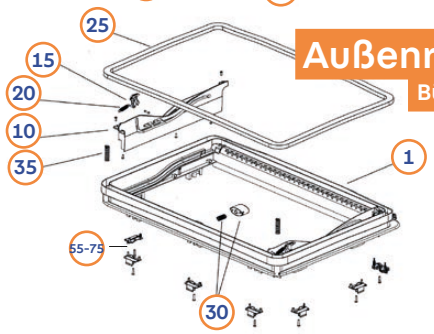

Außenrahmen
Bügelversion

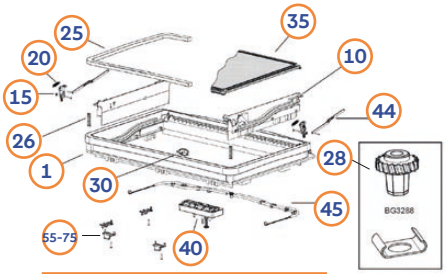

Außenrahmen
Kurbelversion

700 x 500 Glaskuppel (alle Versionen)

Pos.	Movera-Nr.	Hersteller-Nr.	Artikel-Bezeichnung
1	9991578	BG1512	Glas ohne Anbauteile
5	9991579	BG1513	Scharnier mit Montageteile
10	9991580	BG1514	Funktions-Platte für Bügelvariante mit Montageteile
11	9991581	BG1704	Funktions-Platte für Kurbelvariante mit Montageteile
15	9991582	BG1515	Feder
20	9991583	BG1516	Bügel mit Montageteile
o. Abb	9991584	BG1390	Glas kpl. für Bügelvariante mit Anbauteile (Pos. 01 bis 20)
o. Abb	9991585	BG1476	Glas kpl. Für Kurbelvariante mit Anbauteile (Pos. 01 bis 20)

Ersatzteilliste Midi-Heki Style 700 x 500 Außenrahmen (Bügelversion)

Pos.	Movera-Nr.	Hersteller-Nr.	Artikel-Bezeichnung
1	9991596	BG1517	Außenrahmen (ohne Anbauteile)
10	9991597	BG1518	Blende Bügelantrieb kpl. mit Anbauteile (links/rechts)
15	9991598	BG1519	Rasthacken mit Anbauteile (links/rechts)
20	9991599	BG1520	Feder (links/rechts)
25	9991600	BG1521	Dichtung, Länge = 2,3 m
30	9991601	BG1522	Drucktasterknopf mit Feder
35	9991602	BG1713	Feder (nur mit Zwangsentlüftung) (links/rechts)
55	9963680	ZUB1376	Montagebock u. Schraube, für Dachstärke 25 bis 29 mm
60	9991604	ZUB1377	Montagebock u. Schraube, für Dachstärke 25 bis 29 mm
65	9963681	ZUB1378	Montagebock u. Schraube, für Dachstärke 25 bis 29 mm
70	9963681	ZUB1379	Montagebock u. Schraube, für Dachstärke 25 bis 29 mm
75	9963683	ZUB1380	Montagebock u. Schraube, für Dachstärke 25 bis 29 mm
o. Abb	9991608	BG1391	Außenrahmen kpl. (01-35)

Ersatzteilliste Midi-Heki Style 700 x 500 - Außenrahmen (Kurbelversion)

Pos.	Movera-Nr.	Hersteller-Nr.	Artikel-Bezeichnung
10	9991609	BG1705	Blende Kurbelantrieb kpl. mit Anbauteile (links/rechts)
15	9991611	BG1707	Rasthacken mit Anbauteile (links/rechts) M1
26	9991602	BG1713	Feder (nur mit Zwangsentlüftung) (links/rechts)
28	9991844	BG3288	Antriebsgetriebekurbel
30	9991612	BG1710	Blende Drucktaster
35	auf Anfrage	BG1689	Fliegenschutz für Art. 1371 (bestehend aus Gaze, Hohlschnur u. Montagehilfe)
40	9991614	BG1716	Getriebe Kurbelantrieb kpl
44	9991616	BG1714	Ausstellhebel mit Anbauteilen (links/rechts)
45	9991617	BG1708	Flexwelle kpl. mit Rohr, Gleiter und Klemmböcken
o. Abb	9991618	BG1474	Außenrahmen kpl. Kurbel (01-55)

Ersatzteilliste Midi-Heki Style 700 x 500 - Innenrahmen (Bügel- & Kurbelversion)

Pos.	Movera-Nr.	Hersteller-Nr.	Artikel-Bezeichnung
1	9934282	BG4050	Innenrahmen ohne Anbauteile
5	9991587	BG1524	Blende für Innenrahmen (montagefertig)
10	9991539	BG1113	Federklammer
11	auf Anfrage	BG4051	Blende Kurbel mit Anbauteilen
20	9991588	BG1715	Schnurführung kpl. seitlich
24	9980926	BG2577	Insektenschutz,- Verdunkelungssystem kpl. (montagefähig) inkl. Schnurführungen seitlich u. für Abschlußstäbe
30	9936159	BG4052	Kurbel kpl. mit Anbauteilen
31	9929317	BG3676	Innenrahmen kpl. (1-24)
40	auf Anfrage	BG3753	Innenrahmen kpl. für Kurbelantrieb (Pos. 01-30)

DOMETIC: Germany Krautheim - MIDI-HEKI Style 700 x 500 Glazed Dome

Glasrahmen alle Versionen

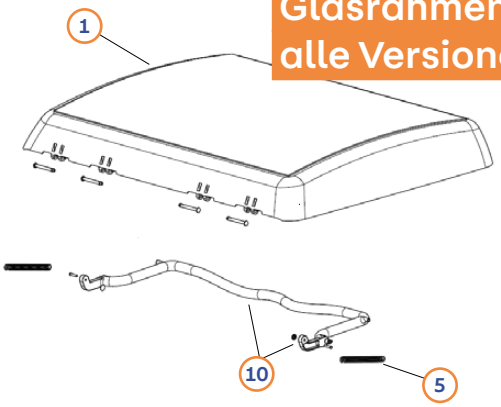

Außenrahmen (Bügelversion)

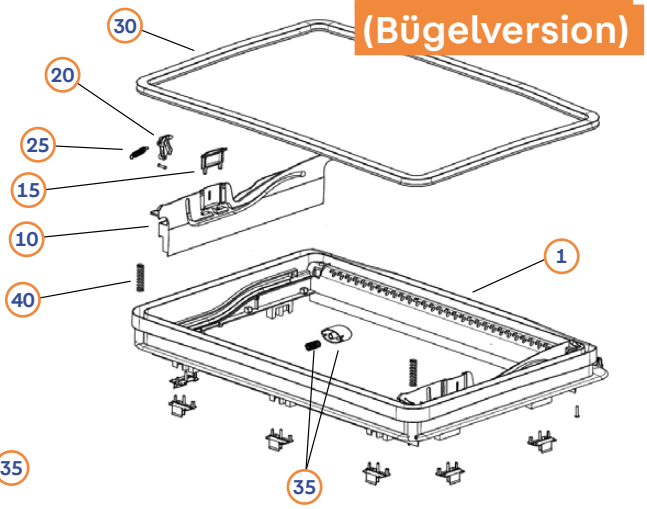

Außenrahmen (Kurbel-/Elektroversion)

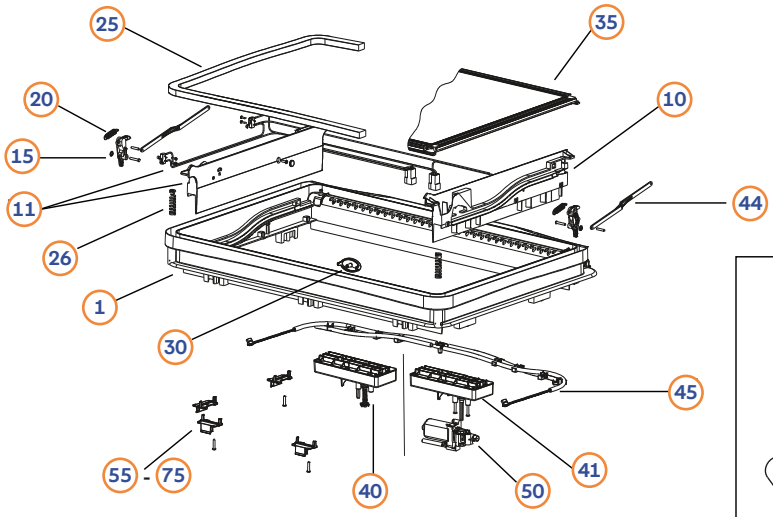

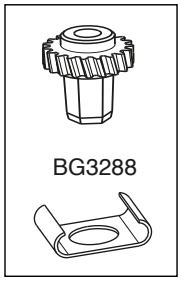

Innenrahmen (Kurbel-/Elekrtoversion)

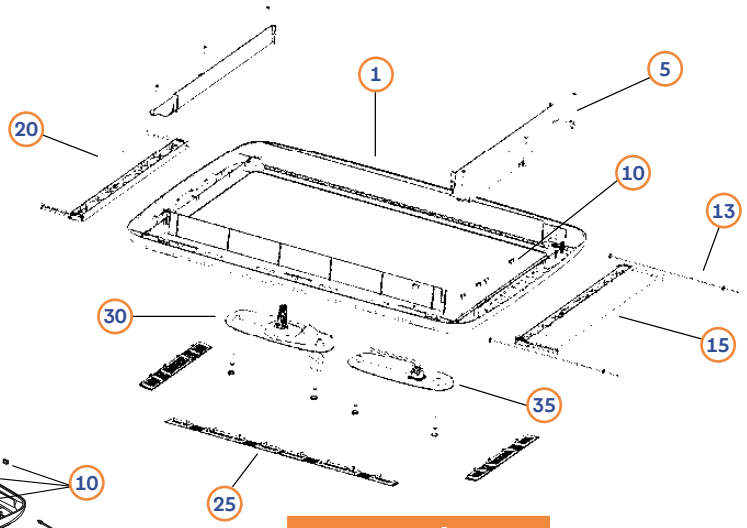

Innenrahmen (Bügelversion)

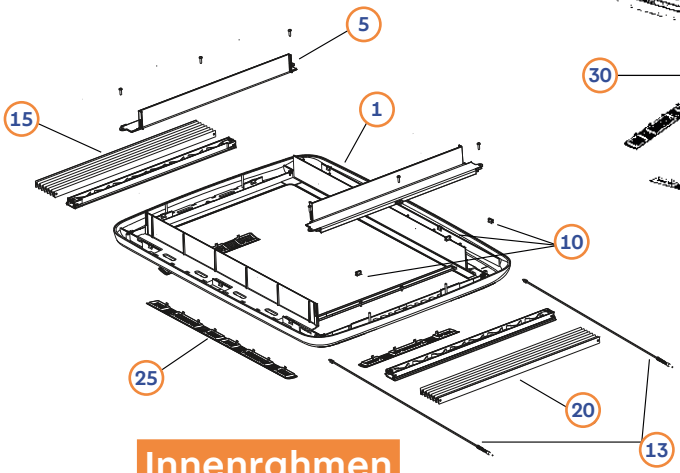

DOMETIC

Fahrzeugtechnik

DOMETIC: Germany Krautheim - Midi-Heki Style 700 x 500 Glazed Dome

Glasrahmen alle Versionen

Pos.	Movera-Nr.	Hersteller-Nr.	Artikel-Bezeichnung
1	9942908	BG4493weiß	Glasrahmen mit Scharnierbolzen weiß
1	9932595	BG4493	Glasrahmen mit Scharnierbolzen grau
5	9991582	BG1515	Feder
10	9991583	BG1516	Bügel mit Montageteile

Außenrahmen (Bügelversion)

Pos.	Movera-Nr.	Hersteller-Nr.	Artikel-Bezeichnung
1	auf Anfrage	BG1517 09	Außenrahmen (ohne Anbauteile) RAL 7035 lichtgrau
1	9991596	BG1517 25	Außenrahmen (ohne Anbauteile) RAL 9001 cremeweiß
10	9942909	BG4503	Blende Bügelantrieb mit Verriegelung kpl. mit Anbauteile (links/rechts)
15	9942911	BG4504	Riegel
20	9991598	BG1519	Rasthaken mit Anbauteile (links/rechts)
25	9991599	BG1520	Feder (links/rechts)
28	9991844	BG3288	Antriebsgetriebekurbel
30	9991600	BG1521	Dichtung, Länge = 2,3 m
35	9991601	BG1522	Drucktasterknopf mit Feder
40	9991602	BG1713	Feder (nur mit Zwangsentlüftung) (links/rechts)
55	9963680	ZUB1376	Montagebock u. Schraube, für Dachstärke 25 bis 29 mm
60	9991604	ZUB1377	Montagebock u. Schraube, für Dachstärke 30 bis 34 mm
65	9963681	ZUB1378	Montagebock u. Schraube, für Dachstärke 35 bis 42 mm
70	9963682	ZUB1379	Montagebock u. Schraube, für Dachstärke 43 bis 52 mm
75	9963683	ZUB1380	Montagebock u. Schraube, für Dachstärke 53 bis 60 mm
80	9991608	BG1391	Außenrahmen kpl. (01-40)

Außenrahmen (Kurbel-/Elektroversion)

Pos.	Movera-Nr.	Hersteller-Nr.	Artikel-Bezeichnung
1	auf Anfrage	BG1517 09	Außenrahmen (ohne Anbauteile) RAL 7035 lichtgrau Bügel-, Kurbel-/Elektroversion
1	9991596	BG1517 25	Außenrahmen (ohne Anbauteile) RAL 9001 cremeweiß Bügel-, Kurbel-/Elektroversion
10	9991609	BG1705	Blende Kurbelantrieb kpl. mit Anbauteile (links/rechts)
11	9991610	BG1706	Blende Elektroantrieb kpl. mit Anbauteile (links/rechts)
15	9991611	BG1707	Rasthacken mit Anbauteile (links/rechts) M1
20	9991599	BG1520	Feder (links/rechts)
25	9991600	BG1521	Dichtung (nur ohne Zwangsentlüftung), Länge = 2,3 m
26	9991602	BG1713	Feder (nur mit Zwangsentlüftung) (links/rechts)
30	9991612	BG1710	Blende Drucktaster
35	auf Anfrage	BG1689	Fliegenschutz für Art. 1371 (bestehend aus Gaze, Hohlschnur u. Montagehilfe)
40	9991614	BG1716	Getriebe Kurbelantrieb kpl.
41	9991615	BG1717	Getriebe Elektroantrieb kpl.
44	9991616	BG1714	Ausstellhebel mit Anbauteilen (links/rechts)
45	9991617	BG1708	Flexwelle kpl. mit Rohr, Gleiter und Klemmböcken
50	9991560	BG1594	Motor funkentstört
80	9991618	BG1474	Außenrahmen kpl. Kurbel (01–55 ohne 11/41)
85	9991619	BG1478	Außenrahmen kpl. Elektro (01–55 ohne 10/40)

Innenrahmen (Bügelversion)

Pos.	Movera-Nr.	Hersteller-Nr.	Artikel-Bezeichnung
1	auf Anfrage	BG1523 09	Innenrahmen ohne Anbauteile RAL 7035 lichtgrau
1	9991586	BG1523 25	Innenrahmen ohne Anbauteile RAL 9001 cremeweiß
5	9991584	BG1524	Blende für Innenrahmen (montagefertig)
10	9991539	BG1113	Klammer
13	9991588	BG1715	Schnur montagefertig
15	auf Anfrage	BG1394	Insektenschutzsystem kpl. (montagefertig) inkl.Führungsstäbe
20	auf Anfrage	BG1393	Verdunklungssystem kpl. (montagefertig) inkl. Führungsstab
25	9991841	560E35	Lüftungsgitter
27	9991591	BG1392	Innenrahmen kpl. (01-25)
30	9991592	ZB1088	Blende IR Kurbel kpl. Mit Anbauteilen
35	9991593	ZB1076	Blende IR Elektro kpl. Mit Anbauteilen
40	9991594	BG1479	Innenrahmen kpl. für Kurbelantrieb (Pos. 01-25+30)
45	9991595	BG1709	Innenrahmen kpl. für Elektroantrieb (Pos. 01-25+35)

DOMETIC: Germany Krautheim – Fantastic Vent 2250/3350/7350

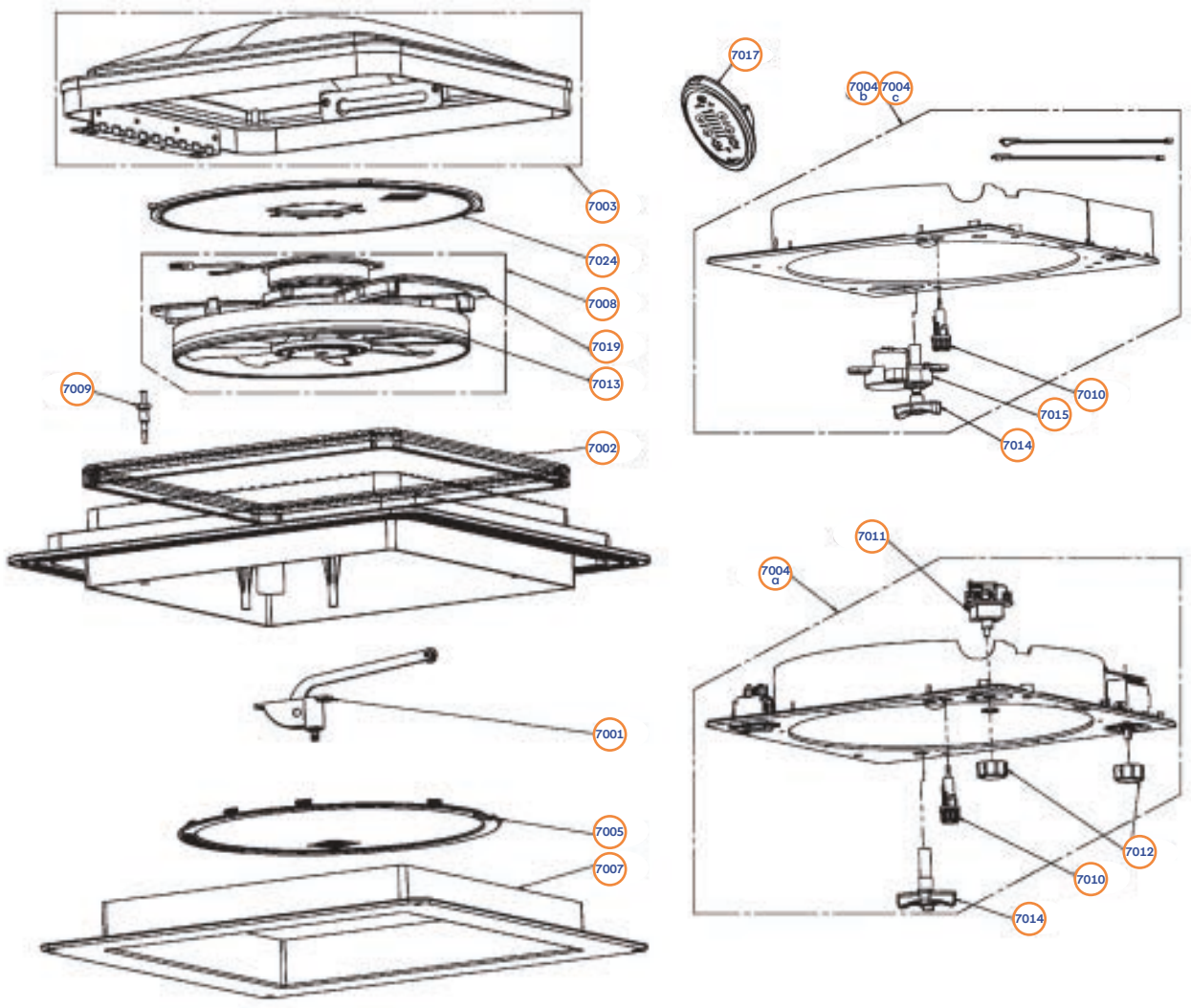

Pos.	Movera-Nr.	Hersteller-Nr.	Artikel-Bezeichnung
7001	auf Anfrage	86002000259 201	Kit Hebel Öffnung
7002	auf Anfrage	86002000258 965	Kit Dichtung
7003	9924971	86002000259 037	Kit Haube komplett weiß
7004a	9932858	958676218	Rahmen komplett 2250
7004b	9932504	958676222	Rahmen komplett 3350
7004c	auf Anfrage	958676235	Rahmen komplett 7350
7005	9925676	86002000259 039	Kit Schutz Ventilator
7007	9935371	86002000299 160	Kit Rahmen innen
7008	9932195	86002000259 203	Kit Motor Ventilator
7009	auf Anfrage	86002000258 959	Kit Kolben Öffnung
7010	auf Anfrage	86002000259 236	Kit Aufnahme Sicherung
7011	auf Anfrage	86002000258 937	Kit Schalter Geschwindigkeit 2250/3350
7012	auf Anfrage	86002000298 823	Kit Knopf kpl. Bedienung 2250/3350
7013	auf Anfrage	86002000298 790	Kit Flügelrad
7014	9929096	86002000258 961	Kit Drehknopf Notöffnungsschloß
7015	9934578	86002000259 115	Kit Motor Öffnung 3350/7350
7017	9924517	86002000297 645	Kit Fernbedienung 7350
7018	auf Anfrage	86002000298 890	Kit Aufnahme Motor 3350/7350
7019	9929943	86002000298 814	Kit Aufnahme Motor 2250
7024	auf Anfrage	86002000259 248	Kit Abdeckung Ventilator

QUIPON: Dachhaube SKY 40 x 40 und SKY 70 x 50

SKY 40 x 40



Pos.	Movera-Nr.	Artikel-Bezeichnung
1	9960283	Gasfeder VE = 1 St.
2	9960284	Haube
3	9960285	Rollossatz
4	9960286	Bügelsatz inkl. Gasfedern
5	9960287	Lüftungsgittersatz VE = 4 St.
6	9960288	Verschluss

SKY 70 x 50



Pos.	Movera-Nr.	Artikel-Bezeichnung
1	9960275	Gasfeder VE = 1 St.
2	9960276	Haube
3	9960277	LED-Streifen VE = 1St.
4	9960278	Rollossatz
5	9960279	Bügelsatz inkl. Gasfedern
6	9960280	Lichtscheibensatz VE = 6 St.
o. Abb.	9960281	Montagesatz
8	9960282	Scharnierstifte VE = 3 St.

FIAMMA: Dachhaube Vent F Pro, Vent

Vent F Pro

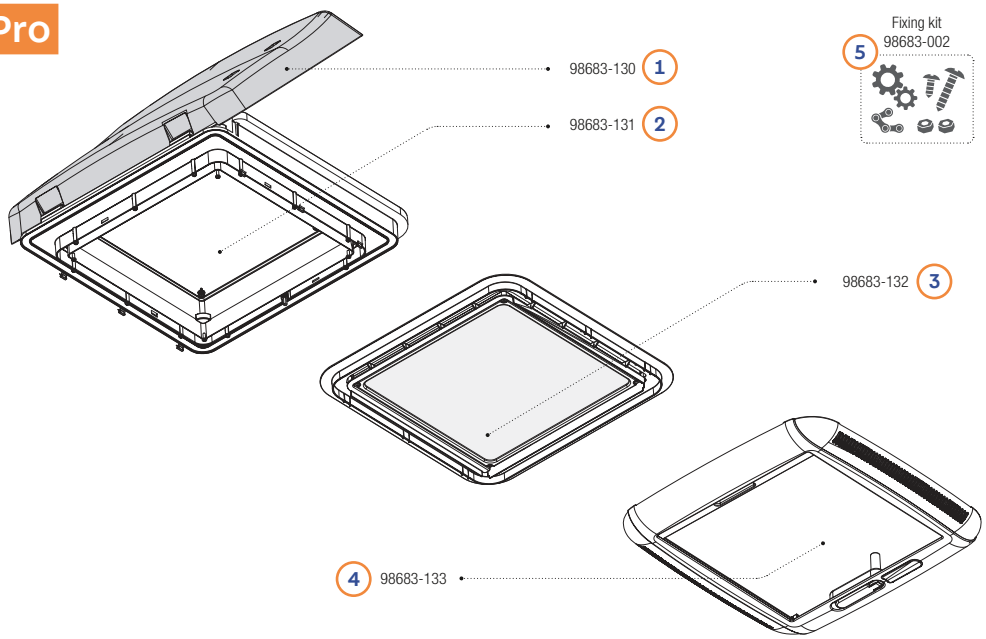

Pos.	Movera-Nr.	Hersteller-Nr.	Artikel-Bezeichnung
1	auf Anfrage	98683-130	Ersatzhaube
2	auf Anfrage	98683-131	Außenrahmen
3	auf Anfrage	98683-132	Innenrahmen inkl. Fliegengitter
4	auf Anfrage	98683-133	Innenrahmen
5	auf Anfrage	98683-002	Montagesatz

Vent 40 x 40



Pos.	Movera-Nr.	Hersteller-Nr.	Artikel-Bezeichnung
1	9990827	98683-100	Ersatzhaube weiß
2	9992601	98683-101	Ersatzhaube crystal
3	9998461	98683-102	Dichtungsgummi
4	9993156	98683-105	Öffnungsvorrichtung
5	9998444	98683-103	Befestigungstifte Ersatzhaube
6	9999878	98683-115	Fliegengitter mit Rahmen
7	9997899	98683-046	Drehknauf
8	9905894	98683-126	O-Ring 112 (VE = 10 St.)
9	9964737	98683-112	Verlängerungsset für Dachstärken 5-8,5 cm, Fb. weiß
10	9997144	98683-116	Verlängerungsset für Dachstärken 5-8,5 cm, Fb. elfenbein

FIAMMA: Dachhaube Vent 40 x 40, Turbo Vent Pro / 50 x 50

Dachhaube Vent 40 x 40



Pos.	Movera-Nr.	Hersteller-Nr.	Artikel-Bezeichnung
1	9992101	98683-121	Ersatzhaube weiß
2	9998461	98683-102	Dichtungsgummi
3	9999158	98683-129	Öffnungsvorrichtung weiß
4	9997889	98683-018	Verlängerungsschraube
5	9995893	98683-050	Drehknauf
6	auf Anfrage	98683-066	Verlängerungsset inkl. Drehknauf

Dachhaube Turbo Vent Pro



Pos.	Movera-Nr.	Hersteller-Nr.	Artikel-Bezeichnung
1	9992101	98683-121	Ersatzhaube weiß
2	9998461	98683-102	Dichtungsgummi
3	9916522	98683-069	Innenrahmen inkl. Fliegengitter
4a	9998703	98683-077	Kit Innenrahmen Turbo Vent, Fb. ivory
4b	9998167	98683-078	Kit Innenrahmen Turbo Vent P3, Fb. ivory
5	auf Anfrage	98683-135	Kit Gitterkappe (VE=8 St.)
6	9907481	98683-022	Kit riemenantrieb
7	auf Anfrage	98683-023	Zahnriemen
8	9990832	98683-068	Kit Ventilator inkl. Motor
9	9998771	98683-020	Motor
10	9993334	98683-021	Motorauflage
11	9992299	98683-026	Ersatzflügel

Dachhaube Vent 50 x 50

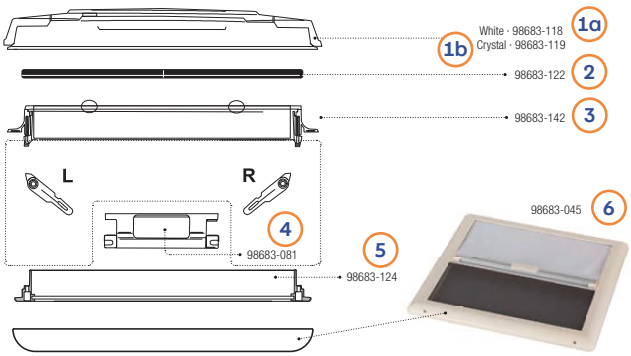

Pos.	Movera-Nr.	Hersteller-Nr.	Artikel-Bezeichnung
1a	9990929	98683-118	Ersatzhaube weiß
1b	9990973	98683-119	Ersatzhaube crystal
2	9918140	98683-122	Dichtungsgummi
3	9932733	98683-142	Außenrahmen
4	9998781	98683-081	Griff
5	9992608	98683-124	Innenrahmen
6	9964752	98683-045	Kit Doppelrollo

FIAMMA: Dachhaube Turbo Vent (Vent, P3 und Premium)



Pos.	Movera-Nr.	Hersteller-Nr.	Artikel-Bezeichnung
1	9998444	98683-103	Befestigungsstift
2	9990827	98683-100	Ersatzhaube Fb. weiß
3	9992601	98683-101	Ersatzhaube Fb. crystal
4	9998461	98683-102	Dichtgummi
5	9990832	98683-068	Lüftungsmotor kpl.
6	9998771	98683-020	Motor einzeln
7	9993334	98683-021	Ventilator Unterteil
8	9992299	98683-026	Ventilatorflügel
9	9994730	98683-056	Platine für TurboVent P3
10	9999158	98683-129	Öffnungsvorrichtung Fb. weiß
11	9907481	98683-022	Riemenantriebskit
12	9905894	98683-126	O-Ring
13	9907963	98683-047	Handrad mit Dichtung
14	9992992	98683-024	Ventilatorgitter
15	9999748	98683-048	Drehgriff
16	9964737	98683-112	Verlängerungsset für Dachstärken von 5,0-8,5 cm Fb. weiß
17	9997144	98683-116	Verlängerungsset für Dachstärken von 5,0-8,5 cm Fb. elfenbein
18	9998703	98683-077	Innenrahmen Turbo Vent
19	9998167	98683-078	Innenrahmen Turbo Vent P3
20	9990838	98683-057	Platine für TurboVent S/N > 2055701
21	9995233	98683-058	Thermostat-Platine für TurboVent S/N > 2055701
22	auf Anfrage	98683-079	Innenrahmen Turbo Vent Premium
23	9918247	98683-082	Platine Turbo Vent Premium

FIAMMA: Dachhaube Vent 28 F, Vent 28, Turbo 28

Vent 28 F

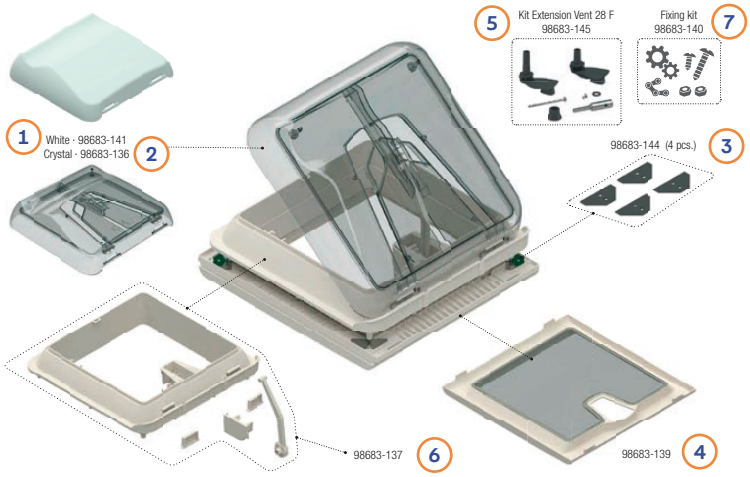

Pos.	Movera-Nr.	Hersteller-Nr.	Artikel-Bezeichnung
1	auf Anfrage	98683-141	Ersatzhaube weiß
2	auf Anfrage	98683-136	Ersatzhaube crystal
3	auf Anfrage	98683-144	Kit Blockierungsgestell (VE = 4 St.)
4	auf Anfrage	98683-139	Innenrahmen
5	auf Anfrage	98683-138	Kurbel inkl. Dichtung
6	auf Anfrage	98683-137	Außenrahmen
7	auf Anfrage	98683-140	Montagesatz

Vent 28, Turbo 28



Pos.	Movera-Nr.	Hersteller-Nr.	Artikel-Bezeichnung
1	9992604	98683-106	Ersatzhaube weiß
2	9992603	98683-107	Ersatzhaube crystal
3	9993156	98683-105	Öffnungsvorrichtung
4	9927802	98683-104	Dichtungsgummi
5	9909499	98683-051	Ersatzflügel inkl. Motor
6	auf Anfrage	98683-143	Motorauflage
7	9916461	98683-074	Kit kpl. Turbo 28 Nachrüstung (Ventilator + Fliegengitter)
8	9925781	98683-111	Fliegengitter inkl. Rahmen
9	9998444	98683-103	Befestigungstifte Ersatzhaube
10	9997820	98683-049	Drehknauf inkl. Dichtung
11	9905894	98683-126	O-Ring 112 (VE = 10 St.)
12	auf Anfrage	98683-109	Montagesatz

MPK: Dachhaube 28/29, 2753, 27P, 4753P



MPK 28/29, VisionVent S eco 2753, 27P - Dachausschnitt 28 x 28

Pos.	Movera-Nr.	Hersteller-Nr.	Artikel-Bezeichnung	Rahmenfarbe
1	9963663	290.52VB	Ersatzhaube milchig m. Aussteller + Verriegelung für MPK 28/29	beige
1	9963659	290.52VW	Ersatzhaube milchig m. Aussteller + Verriegelung für MPK 28/29	weiß R9001
1	9963035	290.52VG	Ersatzhaube milchig m. Aussteller + Verriegelung für MPK 28/29	grau
2	auf Anfrage	2753.52VB	Ersatzhaube Rauchglas m. Aussteller + Verriegelung für MPK 2753	beige
2	9917208	2753.52VW	Ersatzhaube Rauchglas m. Aussteller + Verriegelung für MPK 2753, 27P	weiß R9001
2	9950946	2753.52VG	Ersatzhaube Rauchglas m. Aussteller + Verriegelung für MPK 2753	grau
3	9963597	290.5B	Moskitonetz mit Rahmen für MPK 29/2753	beige
3	9963587	290.5W	Moskitonetz mit Rahmen für MPK 29/2753	weiß R9001
3	9963598	290.5G	Moskitonetz mit Rahmen für MPK 29/2753	grau
4	9963593	280.5B	Moskitonetz mit Rahmen für MPK 28	beige
5	9992613	290.5RB	Moskitonetz mit Rahmen inkl. Verdunklungsrollo für MPK 29/2753	beige
5	9992615	290.5RW	Moskitonetz mit Rahmen inkl. Verdunklungsrollo für MPK 29/2753	weiß R9001
6	9940859	2750.22PW	Rahmen m. Doppelplissee für MPK 27P	weiß R9001
o. Abb.	9963041	290.7W	Verdunklungsrollo für MPK 29/2753	weiß R9001
7	9999170	270.99S	Verriegelungset zu MPK 28/29	

MPK VisionVent M pro 4753P - Dachausschnitt 40 x 40, Haubenmaß 56 x 56

Pos.	Movera-Nr.	Hersteller-Nr.	Artikel-Bezeichnung	Rahmenfarbe
8	9912660	4753.52VW	Erstzhaube rauchglas m. Aussteller + Verriegelung	weiß
8	9950949	4753.52VG	Erstzhaube rauchglas m. Aussteller + Verriegelung	grau
9	9963609	4750.22PW	Innenrahmen kpl. mit doppelplissee	weiß
o. Abb.	9941359	4750.PLW	Nachrüst-Innenrahmen mit LED kpl. mit doppelplissee	
7	9999170	270.99S	Verriegelungset	

MPK: Dachhaube 40/42/46/4600K, 4803P

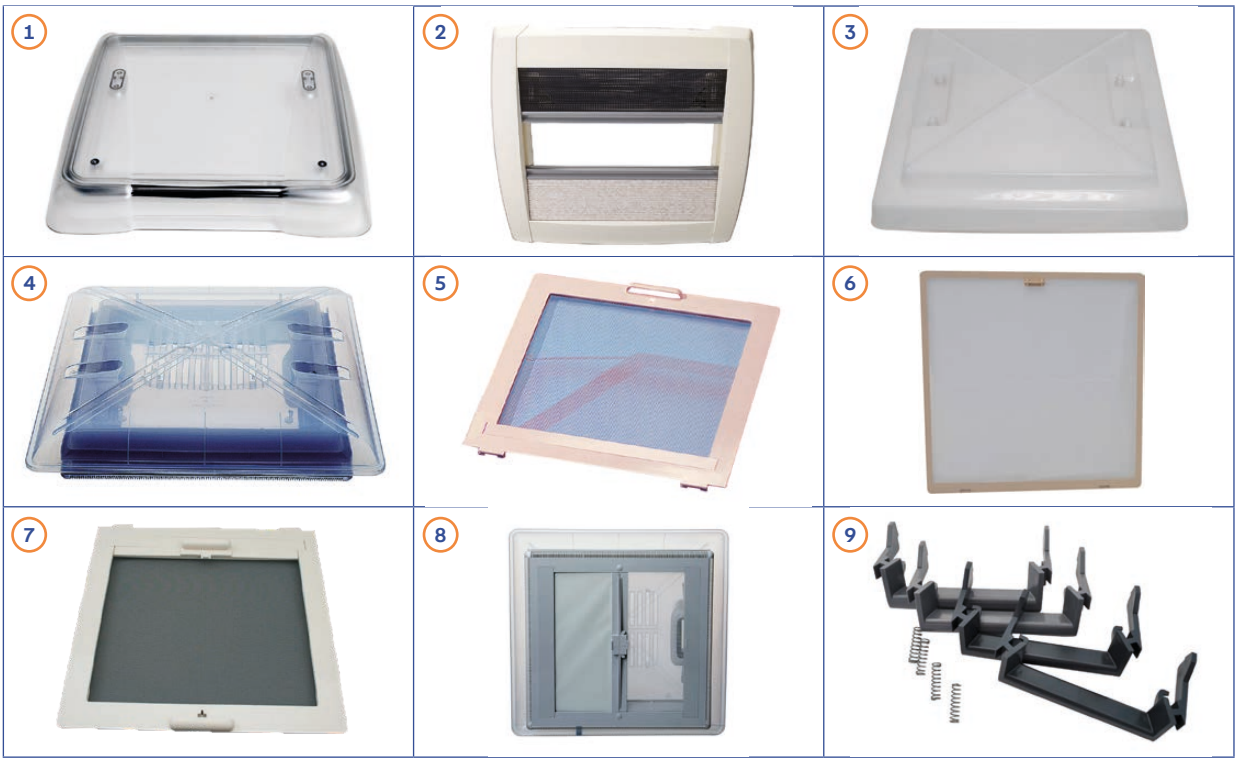

MPK VisionVent M pro 4803P - Dachausschnitt 40 x 40, Haubenmaß 49 x 47

Pos.	Movera-Nr.	Hersteller-Nr.	Artikel-Bezeichnung
1	9915586	4803.52	Ersatzhaube rauchglas
o. Abb.	9919471	4801.11	Dichtung 157 cm (ohne zwangslüftung)
o. Abb.	9927152	4801.11S	Dichtung selbstklebend (für Zwangslüftung)
o. Abb.	auf Anfrage	480.19	Splintset (2 x Scharniersplint u. 2 x Ausstellersplint)
2	9963609	4750.22PW-K	Innenrahmen mit Plissee kpl. (Nachrüstset)

MPK 40, 42, 46, VisionVent M 4600K - Dachausschnitt 40 x 40

Pos.	Movera-Nr.	Hersteller-Nr.	Artikel-Bezeichnung	Rahmenfarbe
3	9963640	420.52VB	Ersatzhaube milchig m. Aussteller + Verriegelung für MPK 42	beige
3	9963591	420.52VW	Ersatzhaube milchig m. Aussteller + Verriegelung für MPK 42	weiß R9001
3	9963037	420.52VG	Ersatzhaube milchig m. Aussteller + Verriegelung für MPK 42	grau
4	9963776	460.52VB	Ersatzhaube milchig m. Aussteller + Verriegelung für MPK 46	beige
4	9963592	460.52VW	Ersatzhaube milchig m. Aussteller + Verriegelung für MPK 46	weiß R9001
4	9963777	460.52VG	Ersatzhaube milchig m. Aussteller + Verriegelung für MPK 46	grau
4	9964686	4600.52VB	Ersatzhaube transparent m. Aussteller + Verriegelung für MPK 4600K	beige
4	9963606	4600.52VW	Ersatzhaube transparent m. Aussteller + Verriegelung für MPK 4600K	weiß
4	9964687	4600.52VG	Ersatzhaube transparent m. Aussteller + Verriegelung für MPK 4600K	grau
5	9963574	420.5B	Moskitonetz mit Rahmen für MPK 42/46	beige
5	9963589	420.5W	Moskitonetz mit Rahmen für MPK 42/46	weiß R9001
5	9963578	420.5G	Moskitonetz mit Rahmen für MPK 42/46	grau
6	9963643	400.5B	Moskitonetz mit Rahmen für MPK 40	beige
7	9996166	420.5RB	Moskitonetz mit Rahmen Inkl. Verdunklungsrollo für MPK 42/46	beige
7	9996167	420.5RW	Moskitonetz mit Rahmen Inkl. Verdunklungsrollo für MPK 42/46	weiß R9001
7	9995806	420.5RG	Moskitonetz mit Rahmen Inkl. Verdunklungsrollo für MPK 42/46	grau
o. Abb.	9963054	420.8KW	Moskitonetz für MPK 4600K	weiß
o. Abb.	9963055	420.8KG	Moskitonetz für MPK 4600K	grau
8	9912199	420.22KRW	Unterrahmen mit Kombirollo für MPK 4600K	weiß
8	9999443	420.22KRG	Unterrahmen mit Kombirollo für MPK 4600K	grau
o. Abb.	9963051	420.7B	Verdunklungsrollo für MPK 42/46	beige
o. Abb.	9963052	420.7W	Verdunklungsrollo für MPK 42/46	weiß R9001
o. Abb.	9963053	420.7G	Verdunklungsrollo für MPK 42/46	grau
o. Abb.	9963058	420.7KW	Verdunklungsrollo für MPK 4600K	weiß
o. Abb.	9963059	420.7KG	Verdunklungsrollo für MPK 4600K	grau
9	9963572	420.99S	Verriegelung für MPK 40/42/46/4600K	

REMIS: Dachhauben



RemiTop II

Pos.	Movera-Nr.	Hersteller-Nr.	Artikel-Bezeichnung
1	9907812	10012499	Riegel
2	9919075	10013442	Auszug/Aufsteller vormontiert 4 x 4
3	9903101	10010122	Auszug/Aufsteller vormontiert 6 x 6, 6 x 9
4	9992906	10027226	Dichtungssatz 400 x 400
4	9993138	10012500	Dichtungssatz 600 x 600
4	9992905	10012501	Dichtungssatz 900 x 600
5	9915861	10010117	Plisseerollo 600 x 600
5	9999739	10010124	Plisseerollo 900 x 600
6	9998706	10010110	Fliegenschutzrollo weiß (600 x 600/900 x 600)
o. Abb.	9925103	10010389	Lüftungsgitter

RemiTop Vario I

Pos.	Movera-Nr.	Hersteller-Nr.	Artikel-Bezeichnung
8	9925659	10043036	Hauben Oberteil vormontiert 900 x 600 Dachstärke 24 - 35
8	9925866	10043038	Hauben Oberteil vormontiert 900 x 600 Dachstärke 36 - 45
o. Abb.	9990625	10024031	Unterrahmen komplett 400 x 400
9	9994959	10024696	Kurbel (400 x 400)
9	9926569	10050680	Kurbel (700 x 500)
9	9918952	10038871	Kurbel (900 x 600)
10	9919975	10021831	Fliegenschutz 400 x 400
10	9919974	10021837	Fliegenschutz 700 x 500
10	9915895	10021843	Fliegenschutz 900 x 600
11	9904471	10021832	Sonnenschutz 400 x 400
11	9995476	10021838	Sonnenschutz 700 x 500
11	9993020	10021844	Sonnenschutz 900 x 600
12	9917393	10021845	Kugelkopfkupplung 400 x 400
13	9917555	10039198	Dichtgummi 400 x 400 (Vario I und II)
13	9923519	10039199	Dichtgummi 700 x 500 (Vario I und II)
13	9902537	10039200	Dichtgummi 900 x 600 (Vario I und II)
14	9919524	10023224	Welle Kurbel 24-35/8,2 cm
14	9917554	10023225	Welle Kurbel 36-45 /9,2 cm
14	9917556	10023226	Welle Kurbel 46-55/10,02 cm
14	9901686	10030155	Welle Kurbel 56-65
15	9996011	10013939	Verriegelung RAL 7036
16	9914971	10033903	Haubenflansch breit

REMIS: Dachhauben



RemiTop Vario II - Kurbelhaube

Pos.	Movera-Nr.	Hersteller-Nr.	Artikel-Bezeichnung
1	9913642	10028035	Hauben Oberteil vormontiert 400 x 400
1	9918810	10028034	Hauben Oberteil vormontiert 700 x 500
1	9904558	10037872	Hauben Oberteil vormontiert 900 x 600
2	9999239	10028036	Acrylhaube 400 x 400
2	9999461	10028037	Acrylhaube 700 x 500
2	9908072	10037873	Acrylhaube 900 x 600
3	9996369	10028038	Aufstellmechanik 400 x 400 einseitig
4	9996373	10028039	Aufstellmechanik 700 x 500
4	9906465	10037874	Aufstellmechanik 900 x 600
8	9999346	10028040	Unterrahmen vormontiert 400 x 400
8	9910783	10028041	Unterrahmen vormontiert 700 x 500
8	9902665	10037876	Unterrahmen vormontiert 900 x 600
9	9998582	10024697	Kurbel ohne Ratschkupplung (für alle Größen)
10	9919975	10021831	Fliegenschutz 400 x 400
10	9919974	10021837	Fliegenschutz 700 x 500
10	9915895	10021843	Fliegenschutz 900 x 600
11	9904471	10021832	Sonnenschutz 400 x 400
11	9995476	10021838	Sonnenschutz 700 x 500
11	9993020	10021844	Sonnenschutz 900 x 600
12	9917393	10021845	Kugelkopfkupplung 400 x 400
13	9917326	10028059	Getriebezahnräder für alle Größen
14	9917555	10039198	Dichtgummi 400 x 400 (Vario I und II)
14	9923519	10039199	Dichtgummi 700 x 500 (Vario I und II)
14	9902537	10039200	Dichtgummi 900 x 600 (Vario I und II)
15	9919524	10023224	Welle Kurbel 24-35 mm (alle Größen)
16	9916902	10027087	Achsverlängerung 24-35 mm
18	9918874	10050323	Nachrüstkit Niederhalter 700 x 500

RemiTop Vario II - Rastaufsteller

Pos.	Movera-Nr.	Hersteller-Nr.	Artikel-Bezeichnung
10	9919975	10021831	Fliegenschutz 400 x 400
11	9904471	10021832	Sonnenschutz 400 x 400
12	9917393	10021845	Kugelkopfkupplung 400 x 400
14	9917555	10039198	Dichtgummi 400 x 400 (Vario I und II)
21	9925562	10028686	Ersatzteilpaket Aufsteller

REMIS: Dachhauben



RemiTop Streamline / Vista

Pos.	Movera-Nr.	Hersteller-Nr.	Artikel-Bezeichnung
2	9921839	10062774	Haube Vista, verklebt und getönt inkl. 2 Bolzen
3	9925958	10062775	Haube Vista, verklebt und Milchglas inkl. 2 Bolzen
4	9995820	10010096	Innenrahmen inkl. Plisseerollo (Streamline/Vista)
5	9926086	10062642	Außenrahmen (Nur Außenrahmen ohne Haube) für Vista
6	9925998	10010223	Fliegenschutzrollo weiß kpl. (Streamline/Vista)
7	9907645	10044036	Fliegenschutzrollo schwarz kpl. (Streamline/Vista)
8	9991287	10008891	Flansch Drehgriff kpl. für Streamline
9	9991288	10008889	Drehgriff kpl. (Streamline/Vista)
10	9920983	10059495	Ersatzteilpaket Aufsteller für Streamline
o. Abb.	9991293	10011547	Dichtgummi für Streamline
o. Abb.	9925262	10064535	Dichtgummi für Vista
16	9999151	10011304	Bolzen Scharnier (Kunststoff für Streamline)

RemisStar (elektroantrieb)

Pos.	Movera-Nr.	Hersteller-Nr.	Artikel-Bezeichnung
o. Abb.	9993652	10012370	Zahnräder
o. Abb.	9992351	10020639	Dichtung

THULE: Dachlüfter Omni Vent ab V04

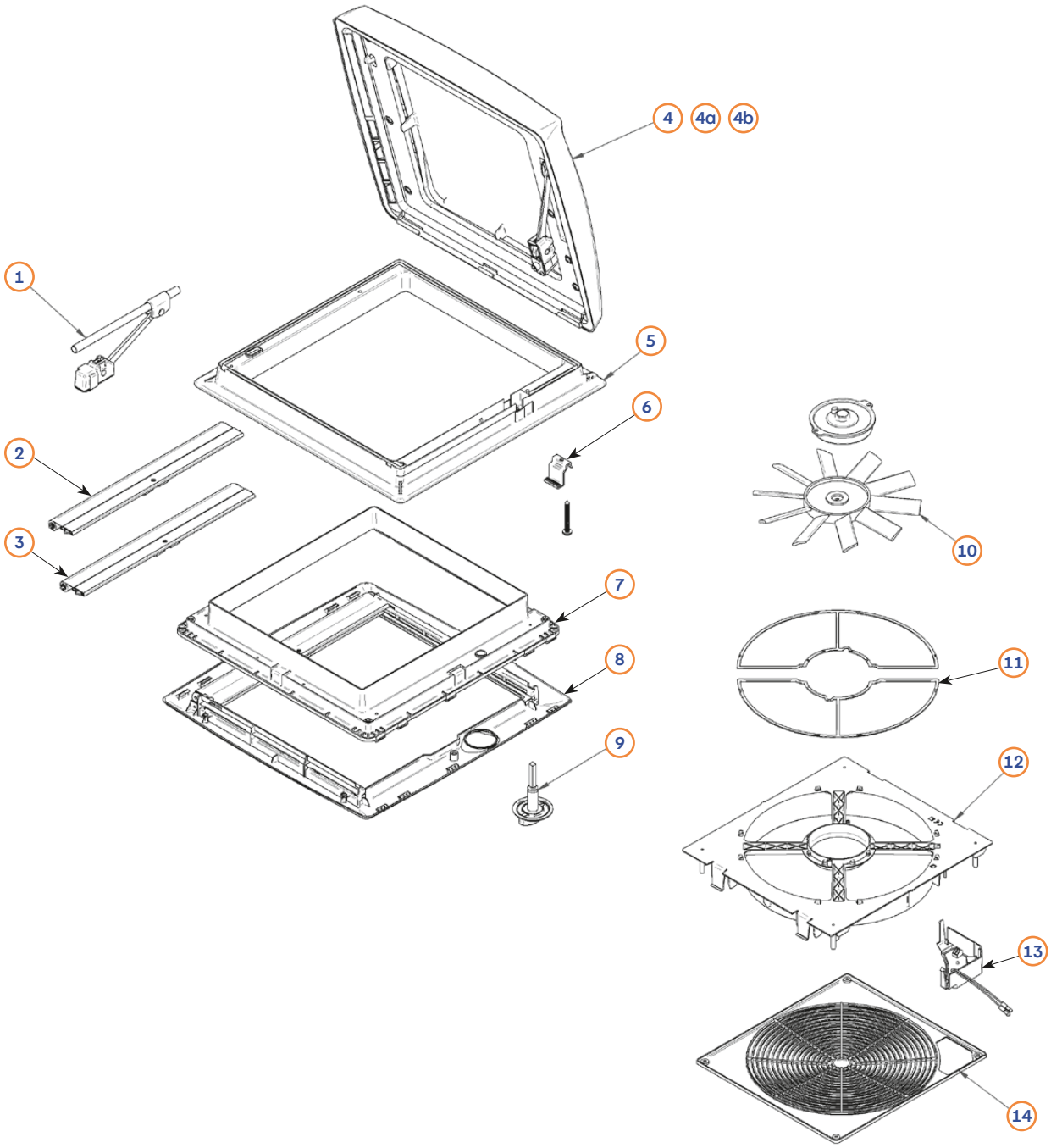

Pos.	Movera-Nr.	Hersteller-Nr.	Artikel-Bezeichnung
1	9990678	1500601364	Halterung
2	9907052	1500600709	Fliegengitter
3	9907053	1500600710	Verdunklungsrollo
4	9991516	1500600707	Lukendeckel transparent
4a	9956355	1500601443	Lukendeckel weiß
4b	9956357	1500601444	Lukendeckel lichtdurchlässig
5	9992109	1500600698	Außenrahmen
6	9906204	1500600694	Befestigungskit V04
7	9910966	1500601786	Innenrahmen
8	9999888	308229	Nachrüstsatz Innenrahmen V04
9	9996454	1500600712	Bedienungshebel
10	9993099	1500600700	Motor und Ventilator
11	9906925	1500601718	Moskitonetz halbrund
12	9906279	1500602392	Ventilator ab 2008
13	9908870	1500601719	Bedienteil und Elektronik V08
14	9903007	1500601720	Außenrahmen V08

DOMETIC: Germany Krautheim – Scheibe/Außstellrahmen kpl. S4/S5 Fenster ausstellbar

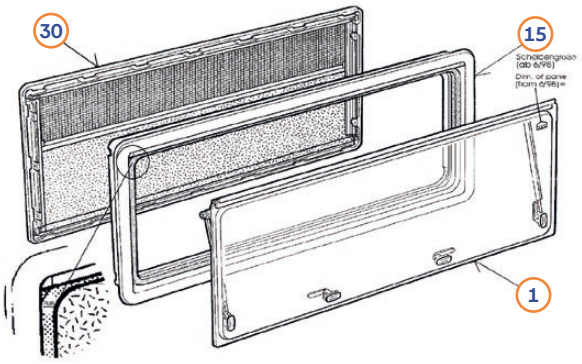

Pos.	Movera-Nr.	Hersteller-Nr.	Artikel-Bezeichnung	Abmessung (mm)
1	9957066	AGS5...X...E	Ausstellscheibe mit Anbauteilen Fb. grau	350 x 500
1	9957067	AGS5...X...E	Ausstellscheibe mit Anbauteilen Fb. grau	500 x 300
1	9957068	AGS5...X...E	Ausstellscheibe mit Anbauteilen Fb. grau	500 x 350
1	9957069	AGS5...X...E	Ausstellscheibe mit Anbauteilen Fb. grau	500 x 450
1	9906684	AGS5...X...E	Ausstellscheibe mit Anbauteilen Fb. grau	500 x 500
1	9957070	AGS5...X...E	Ausstellscheibe mit Anbauteilen Fb. grau	500 x 600
1	9957071	AGS5...X...E	Ausstellscheibe mit Anbauteilen Fb. grau	550 x 550
1	9957073	AGS5...X...E	Ausstellscheibe mit Anbauteilen Fb. grau	550 x 600
1	9957074	AGS5...X...E	Ausstellscheibe mit Anbauteilen Fb. grau	600 x 500
1	9957075	AGS5...X...E	Ausstellscheibe mit Anbauteilen Fb. grau	600 x 600
1	9957076	AGS5...X...E	Ausstellscheibe mit Anbauteilen Fb. grau	650 x 300
1	9957077	AGS5...X...E	Ausstellscheibe mit Anbauteilen Fb. grau	700 x 300
1	9913033	AGS5...X...E	Ausstellscheibe mit Anbauteilen Fb. grau	700 x 350
1	9957078	AGS5...X...E	Ausstellscheibe mit Anbauteilen Fb. grau	700 x 400
1	9957079	AGS5...X...E	Ausstellscheibe mit Anbauteilen Fb. grau	700 x 450
1	9957080	AGS5...X...E	Ausstellscheibe mit Anbauteilen Fb. grau	700 x 550
1	9957081	AGS5...X...E	Ausstellscheibe mit Anbauteilen Fb. grau	700 x 600
1	9957082	AGS5...X...E	Ausstellscheibe mit Anbauteilen Fb. grau	750 x 400
1	9957083	AGS5...X...E	Ausstellscheibe mit Anbauteilen Fb. grau	750 x 450
1	9957084	AGS5...X...E	Ausstellscheibe mit Anbauteilen Fb. grau	750 x 600
1	9957085	AGS5...X...E	Ausstellscheibe mit Anbauteilen Fb. grau	800 x 350
1	9957086	AGS5...X...E	Ausstellscheibe mit Anbauteilen Fb. grau	800 x 450
1	9957087	AGS5...X...E	Ausstellscheibe mit Anbauteilen Fb. grau	900 x 400
1	9957088	AGS5...X...E	Ausstellscheibe mit Anbauteilen Fb. grau	900 x 450
1	9957089	AGS5...X...E	Ausstellscheibe mit Anbauteilen Fb. grau	900 x 500
1	9957090	AGS5...X...E	Ausstellscheibe mit Anbauteilen Fb. grau	900 x 550
1	9957091	AGS5...X...E	Ausstellscheibe mit Anbauteilen Fb. grau	900 x 600
1	9957092	AGS5...X...E	Ausstellscheibe mit Anbauteilen Fb. grau	1.000 x 450
1	9957093	AGS5...X...E	Ausstellscheibe mit Anbauteilen Fb. grau	1.000 x 500
1	9957094	AGS5...X...E	Ausstellscheibe mit Anbauteilen Fb. grau	1.000 x 550
1	9957095	AGS5...X...E	Ausstellscheibe mit Anbauteilen Fb. grau	1.000 x 600
1	9957098	AGS5...X...E	Ausstellscheibe mit Anbauteilen Fb. grau	1.100 x 450
1	9957099	AGS5...X...E	Ausstellscheibe mit Anbauteilen Fb. grau	1.100 x 550
1	9957100	AGS5...X...E	Ausstellscheibe mit Anbauteilen Fb. grau	1.100 x 700
1	9957101	AGS5...X...E	Ausstellscheibe mit Anbauteilen Fb. grau	1.200 x 300
1	9957102	AGS5...X...E	Ausstellscheibe mit Anbauteilen Fb. grau	1.200 x 350
1	9957103	AGS5...X...E	Ausstellscheibe mit Anbauteilen Fb. grau	1.200 x 500
1	9957104	AGS5...X...E	Ausstellscheibe mit Anbauteilen Fb. grau	1.200 x 600
1	9957105	AGS5...X...E	Ausstellscheibe mit Anbauteilen Fb. grau	1.200 x 700
1	9957106	AGS5...X...E	Ausstellscheibe mit Anbauteilen Fb. grau	1.200 x 800
1	9957107	AGS5...X...E	Ausstellscheibe mit Anbauteilen Fb. grau	1.300 x 550
1	9957108	AGS5...X...E	Ausstellscheibe mit Anbauteilen Fb. grau	1.300 x 600
1	9957109	AGS5...X...E	Ausstellscheibe mit Anbauteilen Fb. grau	1.450 x 550
1	9957110	AGS5...X...E	Ausstellscheibe mit Anbauteilen Fb. grau	1.450 x 600
1	9957111	AGS5...X...E	Ausstellscheibe mit Anbauteilen Fb. grau	1.450 x 700
1	9957112	AGS5...X...E	Ausstellscheibe mit Anbauteilen Fb. grau	1.600 x 550
1	9957113	AGS5...X...E	Ausstellscheibe mit Anbauteilen Fb. grau	1.600 x 600
1	auf Anfrage	AGS5....X....E	Ausstellscheibe mit Anbauteilen Fb. grau	weitere Scheiben auf Anfrage
15	auf Anfrage	ARE0401....X....	Außenrahmen ohne Verglasung Fb. schwarz	**benötigte Infos:** Bestellmaß und Wandstärke
30	auf Anfrage	IRE03-R....X....	Innenrahmen kpl. mit Rollos	**benötigte Infos:** Bestellmaß, Fb. Rollostoff, Fb. Innenrahmen, Fb. Abschlussstab und Wandstärke
o. A.	9926769	SP8024	Stopfen zu S7 Fenster	

SEITZ: Anbauteile Ausstell-Fix/ Außenrahmen Ausstell./Innenrahmen S4

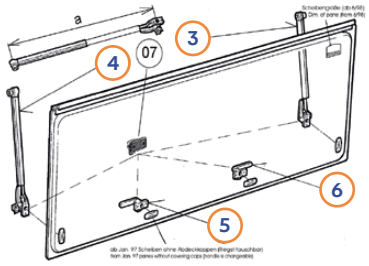

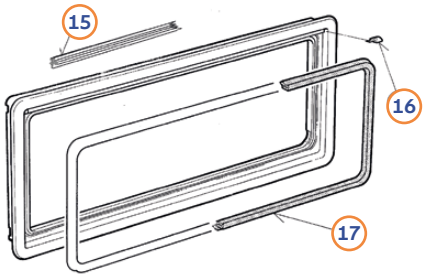

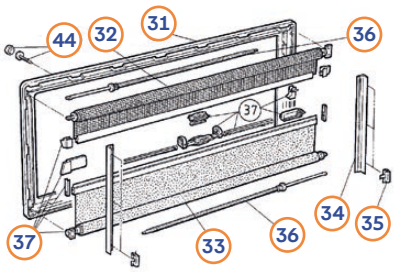

Pos.	Movera-Nr.	Hersteller-Nr.	Artikel-Bezeichnung	Abmessung (mm)
3+4	9957154	VAM300Z	Aussteller Klick-Klack Paar	300
3+4	9957155	VAM350Z	Aussteller Klick-Klack Paar	350
3+4	9957156	VAM400Z	Aussteller Klick-Klack Paar	400
3+4	9957157	VAM450Z	Aussteller Klick-Klack Paar	450
3+4	9957158	VAM500Z	Aussteller Klick-Klack Paar	500
3+4	9957159	VAM550Z	Aussteller Klick-Klack Paar	550
3+4	9957160	VAM600Z	Aussteller Klick-Klack Paar	600
3+4	9957161	VAM700Z	Aussteller Klick-Klack Paar	700
3+4	auf Anfrage	VAM...Z	Aussteller Klick-Klack Paar	weitere Klick-Klack Aussteller auf Anfrage
3+4	9925837	BG41300500	Aussteller stufenlos Paar bis Fensterbreite 1.450 mm	500
3+4	9919592	BG41300600	Aussteller stufenlos Paar bis Fensterbreite 1.450 mm	600
3+4	9925667	BG41310600	Aussteller stufenlos Paar ab Fensterbreite 1.450 mm	600
3+4	auf Anfrage	BG4130 / BG4131	Aussteller stufenlos Paar ab Fensterbreite 1.450 mm	weitere stufenlose Aussteller auf Anfrage
5	9957162	BG1036	Verschlussriegel rechts	
6	9957163	BG1037	Verschlussriegel links	
15	9957164	BG1079	Dichtgummi 5 m zwischen Außenrahmen und Wand	
16	9957166	BG0070Z	Endkappen (Paar) S4 Fenster	
17	9957165	5,40E+08	Dichtgummi 5 m zwischen Außenrahmen und Scheibe	
31	auf Anfrage	IRE03....x....	Innenrahmen ohne Rollos	benötigte Infos: Bestellmaß, Fb. Innenrahmen und Wandstärke
32	9957115	FR0032....x....	Fliegenschutzrollo Fb. weiß	300 x 700
32	9957116	FR0032....x....	Fliegenschutzrollo Fb. weiß	350 x 500
32	9957117	FR0032....x....	Fliegenschutzrollo Fb. weiß	500 x 600
32	9957118	FR0032....x....	Fliegenschutzrollo Fb. weiß	550 x 600
32	9957119	FR0032....x....	Fliegenschutzrollo Fb. weiß	600 x 600
32	9957120	FR0032....x....	Fliegenschutzrollo Fb. weiß	650 x 300
32	9957121	FR0032....x....	Fliegenschutzrollo Fb. weiß	700 x 600
32	9957122	FR0032....x....	Fliegenschutzrollo Fb. weiß	750 x 600
32	9957123	FR0032....x....	Fliegenschutzrollo Fb. weiß	800 x 550
32	9957124	FR0032....x....	Fliegenschutzrollo Fb. weiß	900 x 600
32	9957125	FR0032....x....	Fliegenschutzrollo Fb. weiß	1.000 x 600
32	9957126	FR0032....x....	Fliegenschutzrollo Fb. weiß	1.100 x 550
32	9957127	FR0032....x....	Fliegenschutzrollo Fb. weiß	1.200 x 600
32	9957128	FR0032....x....	Fliegenschutzrollo Fb. weiß	1.300 x 600
32	9957129	FR0032....x....	Fliegenschutzrollo Fb. weiß	1.450 x 700
32	9957130	FR0032....x....	Fliegenschutzrollo Fb. weiß	1.600 x 600
32	9957131	FR0032....x....	Fliegenschutzrollo Fb. weiß	1.750 x 700
32	auf Anfrage	FR0032....x....	Fliegenschutzrollo Fb. weiß	weitere Fliegenschutzrollos auf Anfrage
33	9957132	VR0033....x....	Verdunklungsrollo Fb. weiß Abschlussstab Fb. alu	300 x 700
33	9957133	VR0033....x....	Verdunklungsrollo Fb. weiß Abschlussstab Fb. alu	350 x 500
33	9957134	VR0033....x....	Verdunklungsrollo Fb. weiß Abschlussstab Fb. alu	500 x 600
33	9957135	VR0033....x....	Verdunklungsrollo Fb. weiß Abschlussstab Fb. alu	550 x 600
33	9957136	VR0033....x....	Verdunklungsrollo Fb. weiß Abschlussstab Fb. alu	600 x 600
33	9957137	VR0033....x....	Verdunklungsrollo Fb. weiß Abschlussstab Fb. alu	650 x 300
33	9957138	VR0033....x....	Verdunklungsrollo Fb. weiß Abschlussstab Fb. alu	700 x 600
33	9957139	VR0033....x....	Verdunklungsrollo Fb. weiß Abschlussstab Fb. alu	750 x 600
33	9957141	VR0033....x....	Verdunklungsrollo Fb. weiß Abschlussstab Fb. alu	900 x 600
33	9957142	VR0033....x....	Verdunklungsrollo Fb. weiß Abschlussstab Fb. alu	1.000 x 600
33	9957143	VR0033....x....	Verdunklungsrollo Fb. weiß Abschlussstab Fb. alu	1.100 x 550
33	9957144	VR0033....x....	Verdunklungsrollo Fb. weiß Abschlussstab Fb. alu	1.200 x 600
33	9957145	VR0033....x....	Verdunklungsrollo Fb. weiß Abschlussstab Fb. alu	1.300 x 600
33	9957146	VR0033....x....	Verdunklungsrollo Fb. weiß Abschlussstab Fb. alu	1.450 x 700
33	9957147	VR0033....x....	Verdunklungsrollo Fb. weiß Abschlussstab Fb. alu	1.600 x 600
33	9957148	VR0033....x....	Verdunklungsrollo Fb. weiß Abschlussstab Fb. alu	1.750 x 700
33	auf Anfrage	VR0033....x....	Verdunklungsrollo Fb. weiß Abschlussstab Fb. alu	weitere Verdunklungsrollos auf Anfrage
34	9957149	PP0048011000Z	Führungsschienen (Paar) S4 Fenster	
35	9957150	M0056Z	Klammernsatz	
36	9949060	FM0012	Federmotor FM12	
36	9949020	FM0020	Federmotor FM 20	
37	9957151	BG1089	Innenrahmen-Teilesatz (Führungsstück, Gegenhalter seitl., Einhand-Bedienung, Verschlussfuß, Schwalbenschwanzprofil, Schieber, Lagerbuchse)	
44	9957152	BG1088	Innenrahmen Befestigungssatz (Abdeckkappen/Schrauben je 12 St.)	

DOMETIC: Germany Krautheim – Schiebefenster S4 + Kleinteile für Fenster



Kleinteile für Fenster

Pos.	Movera-Nr.	Hersteller-Nr.	Artikel-Bezeichnung
1	9949290	SP0245	Abdeckkappe hellelfenbein 10,5 mm (VE 5 Stück)
2	9993986	SP028409	Abdeckkappe lichtgrau 12 mm (VE 12 Stück)
2	9993854	SP028417	Abdeckkappe weiß 12 mm (VE 5 Stück)
2	9993855	SP028425	Abdeckkappe cremeweiß 12 mm (VE 5 Stück)
3	9992806	SP0264Z	Stabaufnahme Verdunklungsrollo (S3, S4, S6 Fenster) (Paar)
4	9957166	BG0070Z	Endkappen S3/S4 (Paar)
5	9997773	VM101709	Verschluss mit Steg lichtgrau Fensterrollo
6	9997775	VM101909	Einhandbedienung mit Steg lichtgrau Fensterrollo
6	9997776	VM101912	Einhandbedienung mit Steg hellelfenbein Fensterrollo
7	9949070	FM001	Federmotor FM1 zu S3 Fenster
8	9949020	FM0020	Federmotor FM20 zu S3/S4 Fenster
9	9957060	FM0081	Federmotor FM81 zu S4.6/S5/S6/S6.5
10	9991520	FM0082	Federmotor FM82 zu S4.6/S5/S6/S6.5
11	9995403	BG1347	Drehriegel komplett mit Dichtung (ab Modelljahr 2001) zu S7
12	9902467	BG1347-A	Drehriegel komplett mit Dichtung (bis Modelljahr 2000) zu S7
13	9990979	BG109109	Teilesatz S5 Innenramen grau
14	9990980	BG109112	Teilesatz S5 Innenrahmen hellelfenbein
o. Abb	9993350	SP0235	Stabaufnahme Fliegenschutzrollo (Paar)
o. Abb	9993529	D0013Z	Kantenschutzprofil für Schiebefenster Acrylglas zu S3-S6
o. Abb	9995909	BG2026	Verschluss komplett Schiebefenster Acrylglas (ab Feb. 2007)
o. Abb	9995910	BG0081	Verschluss komplett Schiebefenster Hartglas

Schiebefenster S4

Pos.	Movera-Nr.	Hersteller-Nr.	Artikel-Bezeichnung	Ausführung
15	auf Anfrage	ARE0402....x....	Außenrahmen inkl. Scheibe	benötigte Infos: Fb. Außenrahmen, Fb. Scharnier-leiste, Fb. Scheibe, Maße, Wandstärke, Seite der bewegl. Scheibe von außen
30	auf Anfrage	IRE-03R	Innenrahmen kpl. mit Rollos	benötigte Infos: Fb. Rollostoff, Fb. Innenrahmen, Wandstärke, Maße, Fb. Abschlussstab

DOMETIC: Germany Krautheim – Mini-Heki S

Standardfarbe	EDV-Nr.
RAL 9001 cremeweiß	25

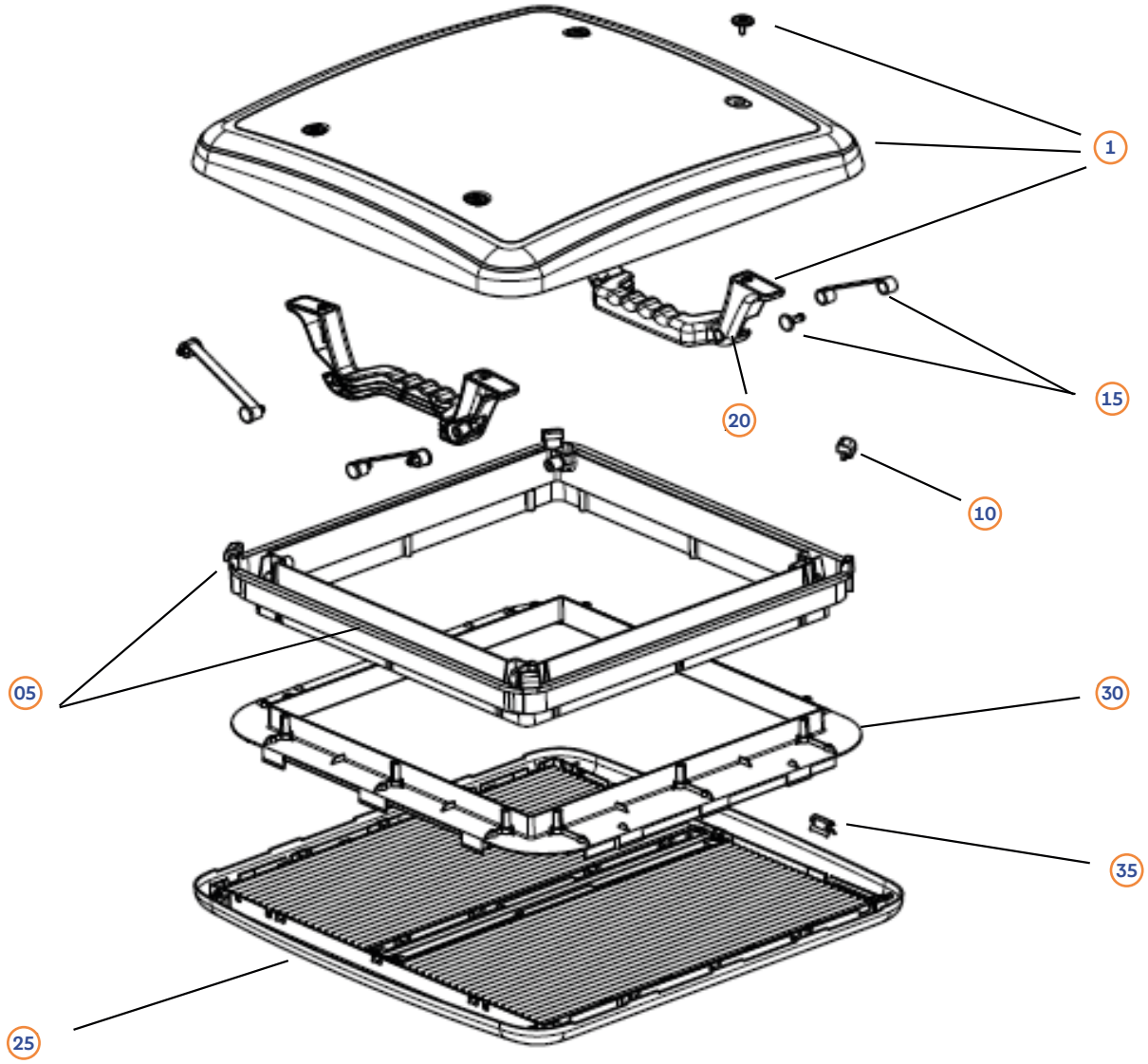

Pos.	Movera-Nr.	Hersteller-Nr.	Artikel-Bezeichnung
1	9996606	BG2331	Glas kpl. (mit Griffe und Montageteile)
5	auf Anfrage	BG2332	Außenrahmen
10	auf Anfrage	BG2333	Gummipuffer
15	9906948	BG2334	Federstahlarme (mit Sicherungsbolzen)
20	9919927	BG2337	Griffe (mit Montageteile)
25	auf Anfrage	BG1804	Innenrahmen kpl. (mit Rollos)
30	9902728	BG2335	Montagerahmen kpl., für Dachstärke 23-42 mm, RAL 9001
o. Abb.	auf Anfrage	BG2336	Montagerahmen kpl., für Dachstärke 43-60 mm, RAL 9001
35	9991539	BG1113	Federklammern

DOMETIC: Germany Krautheim – Fenster S7

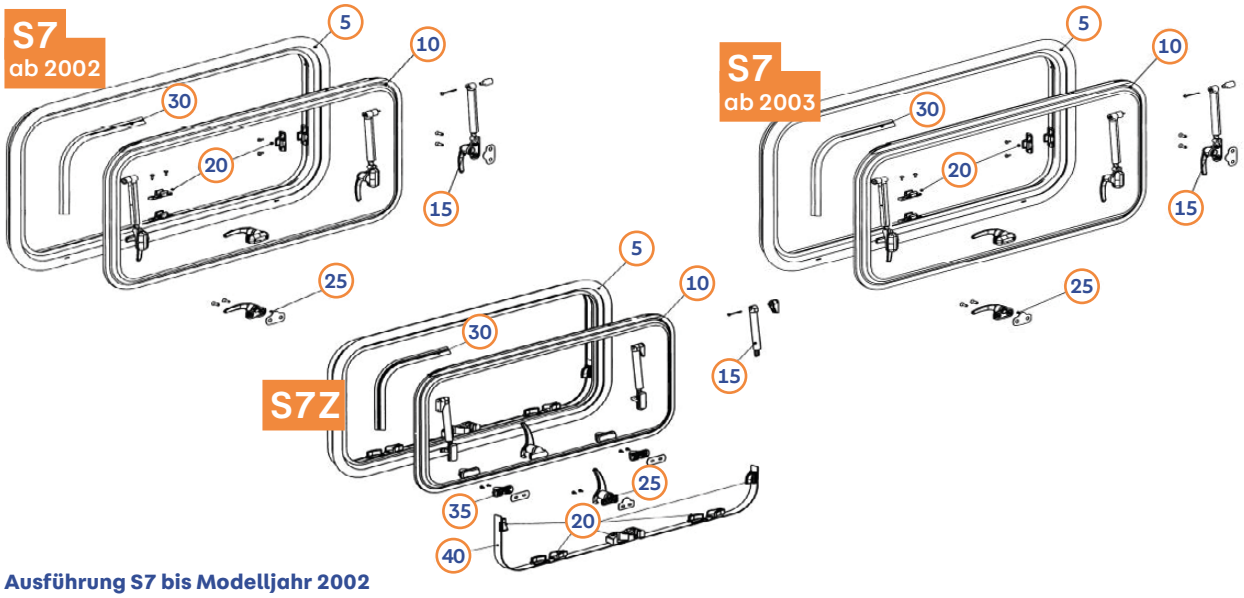

Ausführung S7 bis Modelljahr 2002

Pos.	Movera-Nr.	Hersteller-Nr.	Artikel-Bezeichnung
5	nicht mehr lieferbar		Rahmen Ausstellfenster, ohne Ausstellscheibe
10	auf Anfrage	BG1352-A	Ausstellscheibe, kpl. mit Anbauteilen
15	auf Anfrage	BG1353-A	Aussteller kpl. – 1 Paar
20	9929854	BG1354	Verschluß-Gegenhalter (Reparatursatz) – 1 Satz
25	auf Anfrage	BG1355	Drehriegel kpl.
30	9998675	BG1356	Dichtgummi Rahmen/Scheibe, Länge = 5 m

Ausführung S7 ab Modelljahr 2002

Pos.	Movera-Nr.	Hersteller-Nr.	Artikel-Bezeichnung
5	auf Anfrage	ARE0701	Rahmen Ausstellfenster, ohne Ausstellscheibe
10	auf Anfrage	BG1352...	Ausstellscheibe, kpl. mit Anbauteilen
15	9996176	BG1679 bis 300	Klick-Klack-Aussteller, kpl., li. + re., mit Arretierknopf am Drehriegel – 1 Paar bis Höhe 300
15	9924797	BG1679 ab 350	Klick-Klack-Aussteller, kpl., li. + re., mit Arretierknopf am Drehriegel – 1 Paar ab Höhe 350
20	9929854	BG1354	Verschluß-Gegenhalter (Reparatursatz) – 1 Satz
25	9908259	BG1683	Drehriegel, kpl. mit Arretierknopf, links (von innen gesehen)
25	9908260	BG1684	Drehriegel, kpl. mit Arretierknopf, rechts (von innen gesehen)
25	auf Anfrage	BG1692	Drehriegel, kpl. ohne Arretierknopf, links (von innen gesehen)
25	auf Anfrage	BG1693	Drehriegel, kpl. ohne Arretierknopf, rechts (von innen gesehen)
30	9998675	BG1356	Dichtgummi Rahmen/Scheibe, Länge = 5 m

Ausführung S7Z

Pos.	Movera-Nr.	Hersteller-Nr.	Artikel-Bezeichnung
5	auf Anfrage	ARE07Z01	Rahmen Ausstellfenster, kpl., ohne Scheibe
10	auf Anfrage	BG1344..	Ausstellscheibe, kl., mit Anbauteilen (ab Modelljahr 2001)
10	auf Anfrage	BG1344-A	Ausstellscheibe, kl., mit Anbauteilen (bis Modelljahr 2000)
15	9919358	BG1345 bis 650	Klick-Klack-Aussteller, li. + re. (ab Modelljahr 2001) – 1 Paar bis Fensterbreite 650
15	9923418	BG1345 ab 700	Klick-Klack-Aussteller, li. + re. (ab Modelljahr 2001) – 1 Paar ab Fensterbreite 700
15	auf Anfrage	BG 1345-A	Klick-Klack-Aussteller, li. + re. (bis Modelljahr 2000) – 1 Paar
20	9996695	BG1346	Schiebenocken, Reparatursatz (ab Modelljahr 2001) – 1 Satz
20	auf Anfrage	BG1346-A	Schiebenocken, Reparatursatz (bis Modelljahr 2000) – 1 Satz
25	9995403	BG1347	Drehriegel, kpl., mit Dichtung (ab Modelljahr 2001)
25	9902467	BG1347-A	Drehriegel, kpl., mit Dichtung (bis Modelljahr 2000)
30	9920993	BG1348	Dichtgummi Rahmen/Scheibe, Länge = 5 m (ab 06/2006)
30	9918408	BG1348-A	Dichtgummi Rahmen/Scheibe, Länge = 5 m (bis 05/2006)
35	9907962	BG1349	Festnocken, Rep. Satz kpl. mit Dichtung und Schrauben (ab Modellj. 2001) – 1 Satz
35	auf Anfrage	BG1349-A	Festnocken, Rep. Satz kpl. mit Dichtung und Schrauben (bis Modellj. 2000) – 1 Satz
40	9996696	BG1350	Schiebeband kpl., incl. Pos. 20 (ab Modelljahr 2001) – 1 Satz
40	9922839	BG1350-A	Schiebeband kpl., incl. Pos. 20 (bis Modelljahr 2000) – 1 Satz

→ Bei Ersatzteilbestellungen sind folgende Angaben zu machen: Benennung, Bestellgröße, Anzahl, Bestell-Nr. (BG), Rahmenfarbe, Wandstärke, Farbe der Aussteller.

DOMETIC: Germany Krautheim – S7 Schiebefenster und Ausstellfenster

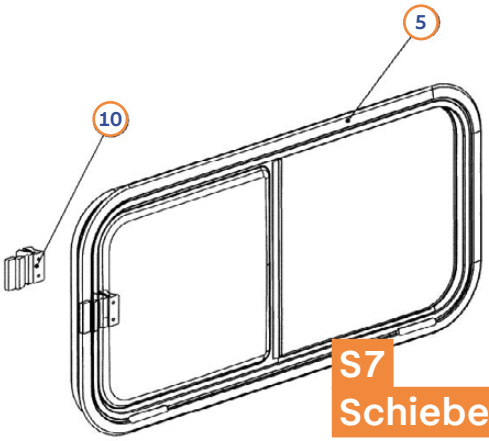

S7 Schiebefenster

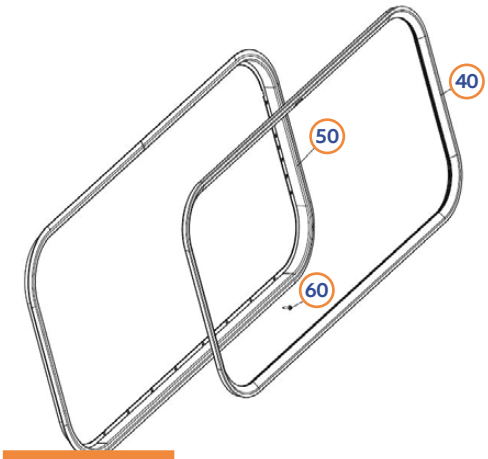

S7-/S7P Innenabdeckrahmen

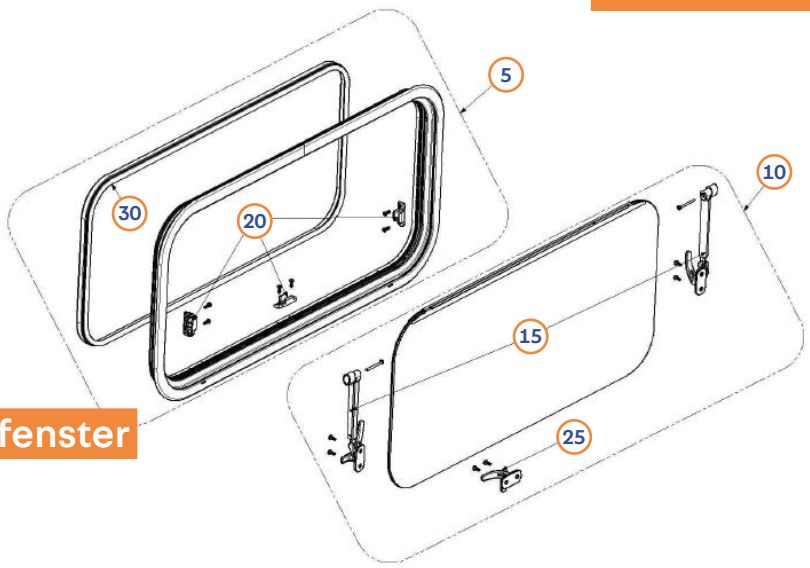

S7 Ausstellfenster

S7 Schiebefenster

Pos.	Movera-Nr.	Hersteller-Nr.	Artikel-Bezeichnung
5	auf Anfrage	ARE0702-AG	Schiebefenster kpl., mit Scheiben in grau 059
o. Abb.	auf Anfrage	ARE0702-ADG	Schiebefenster kpl., mit Scheiben in mittelgrau 013
10	9909523	BG1351	Verschluß kpl.

S7P Ausstellfenster

Pos.	Movera-Nr.	Hersteller-Nr.	Artikel-Bezeichnung
5	auf Anfrage	ARE0701	Rahmen Ausstellfenster, kpl., ohne Ausstellscheibe
10	auf Anfrage	BG2408..	Ausstellscheibe kpl., mit Anbauteilen
15	auf Anfrage	BG2409	Klick-Klack-Aussteller kpl. li. + re., ohne Arretierknopf, mit Drehriegel
o. Abb.	auf Anfrage	BG4107	Stufenlose Aussteller kpl. li. + re., ohne Arretierknopf, mit Drehriegel
20	9928243	BG2410	Verschluß-Gegenhalter (Reparatursatz)
25	9928244	BG2411	Drehriegel kpl., ohne Arretierknopf, rechts (von innen gesehen)
30	9998675	BG1356	Dichtgummi Rahmen/Scheibe, Länge = 5 m ab Modelljahr 2003

S7-/S7P Innenabdeckrahmen

Pos.	Movera-Nr.	Hersteller-Nr.	Artikel-Bezeichnung
40	9929095	BG3209	Gummiprofil (5 m)
50	auf Anfrage	BG3210	Innenabdeckrahmen
60	auf Anfrage	BG3208	Befestigungsschrauben (28 Stück)

→ Bei Ersatzteilbestellungen sind folgende Angaben zu machen: Benennung, Bestellgröße, Anzahl, Bestell-Nr. (BG), Rahmenfarbe, Wandstärke, Farbe der Aussteller.

THETFORD: Servicetüren/Flushdoors

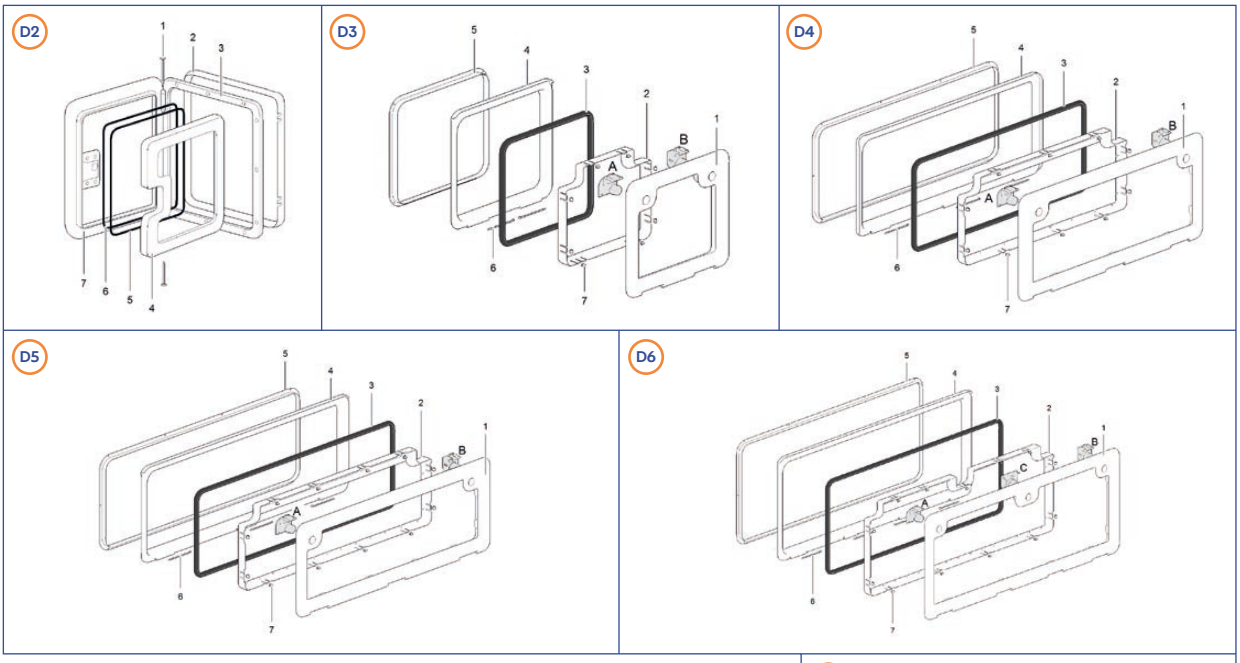

Servicetür 2

Pos.	Movera-Nr.	Hersteller-Nr.	Artikel-Bezeichnung
1	9957256	16899	Scharnierstift zu Tür 2
5+6	9957257	21111	Dichtung zu Tür 2

Servicetür 3

Pos.	Movera-Nr.	Hersteller-Nr.	Artikel-Bezeichnung
3	9957267	26601	Dichtung zu Tür 3
6	9957266	26602	Scharnierstift zu Tür 3/4/5/6/7
7	9926541	26634	Türclips zu Tür 3/4/5/6/7 (VE 18 Stück)

Servicetür 4

Pos.	Movera-Nr.	Hersteller-Nr.	Artikel-Bezeichnung
3	9957268	26605	Dichtung zu Tür 4
6	9957266	26602	Scharnierstift zu Tür 3/4/5/6/7
7	9926541	26634	Türclips zu Tür 3/4/5/6/7 (VE 18 Stück)

Servicetür 5

Pos.	Movera-Nr.	Hersteller-Nr.	Artikel-Bezeichnung
3	9957269	26610	Dichtung zu Tür 5
6	9957266	26602	Scharnierstift zu Tür 3/4/5/6/7
7	9926541	26634	Türclips zu Tür 3/4/5/6/7 (VE 18 Stück)

Servicetür 6

Pos.	Movera-Nr.	Hersteller-Nr.	Artikel-Bezeichnung
3	9994634	26611	Dichtung zu Tür 6
6	9957266	26602	Scharnierstift zu Tür 3/4/5/6/7
7	9926541	26634	Türclips zu Tür 3/4/5/6/7 (VE 18 Stück)

Servicetür 7

Pos.	Movera-Nr.	Hersteller-Nr.	Artikel-Bezeichnung
3	9921778	26612	Dichtung zu Tür 7
6	9957266	26602	Scharnierstift zu Tür 3/4/5/6/7
7	9926541	26634	Türclips zu Tür 3/4/5/6/7 (VE 18 Stück)

Flushdoor 3

Pos.	Movera-Nr.	Hersteller-Nr.	Artikel-Bezeichnung
2	9998613	26901	Türdichtung
6	9998649	26430	Scharnier (VE 2 Stück)

Flushdoor 5

Pos.	Movera-Nr.	Hersteller-Nr.	Artikel-Bezeichnung
2	9991990	26917	Türdichtung
6	9998649	26430	Scharnier (VE 2 Stück)

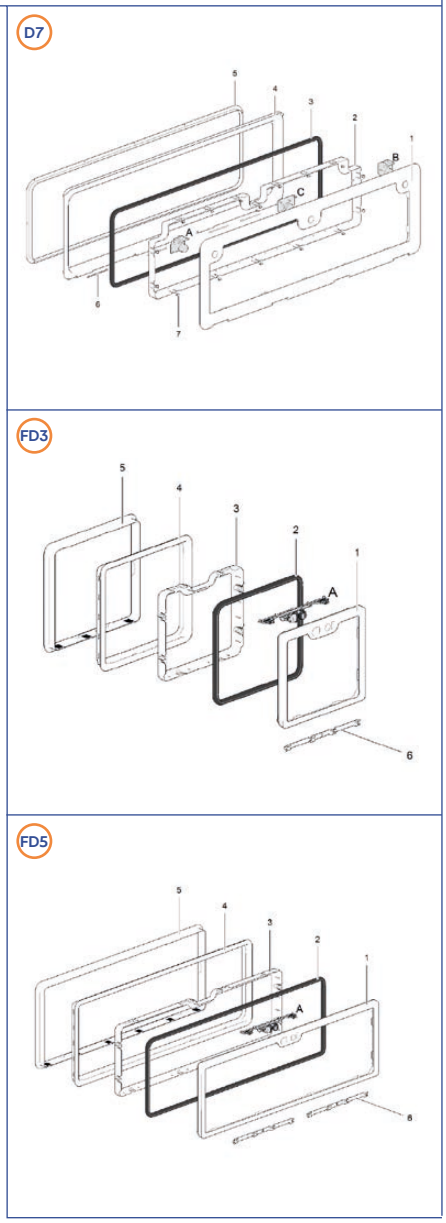

→ Wichtiger Hinweis:
Alle nicht in der Tabelle aufgeführten Positionen sind Produktionsteile von Thetford und somit nicht erhältlich.

THETFORD: Servicetüren/Flushdoors

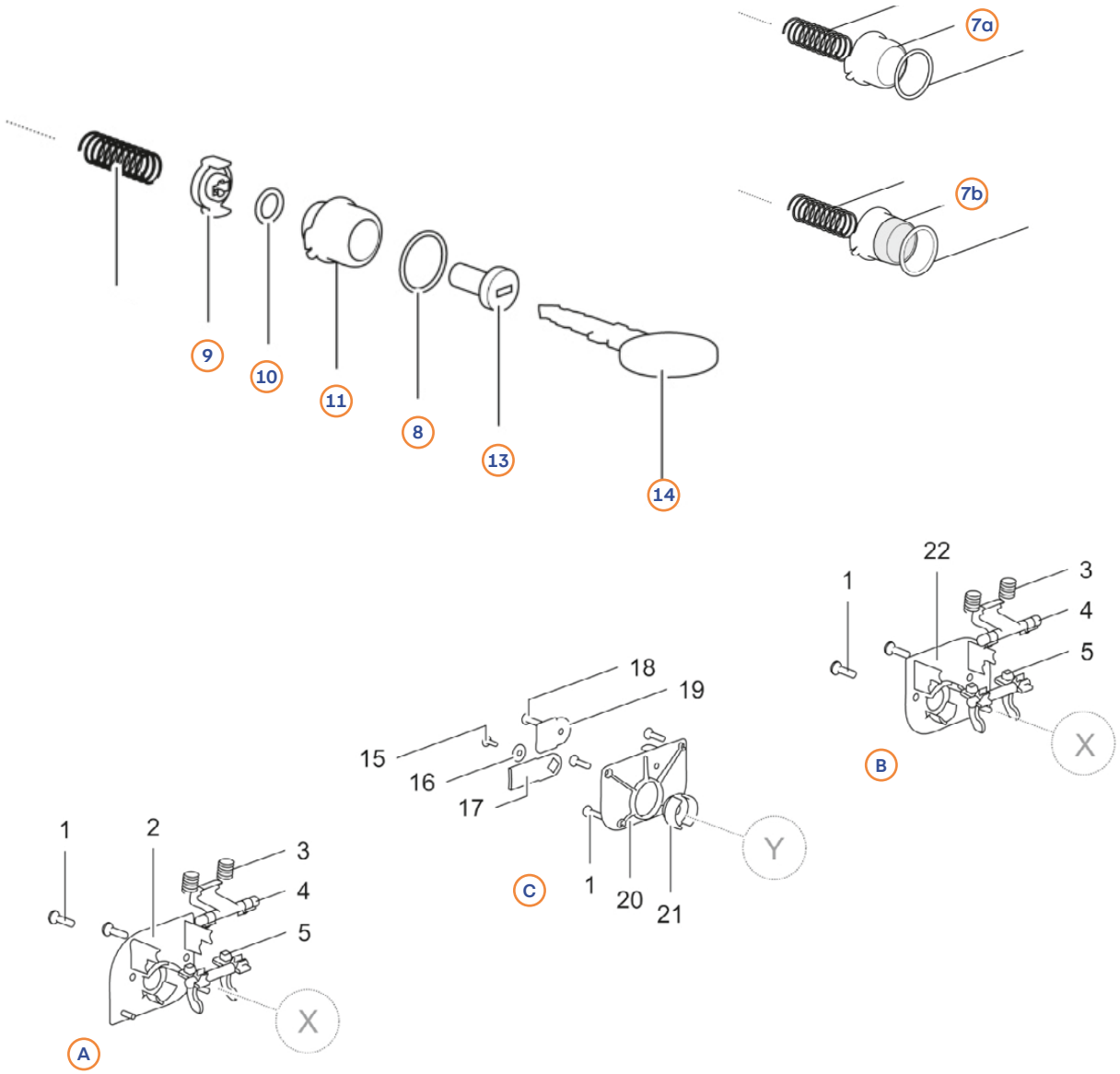

Pos.	Movera-Nr.	Hersteller-Nr.	Artikel-Bezeichnung
7a	9957258	2110957	Schlossabdeckung cremeweiß zu Tür 2
7a	9957259	2110958	Schlossabdeckung dunkelgrau zu Tür 2
7a	9957270	2660357	Druckknopf cremeweiß zu Tür 3/4/5/6/7
7a	9957271	2660358	Druckknopf dunkelgrau zu Tür 3/4/5/6/7
7a	9915274	2660380	Druckknopf weiß zu Tür 3/4/5/6/7
7b	9940845	26622	Magnetverschluss zu Tür 3/4/5/6/7
8-11a	9997676	2660757	Zylindergehäuse Zadi zu Tür 3/4/5/6/7, Fb. cremeweiß
8-11a	9919582	2660758	Zylindergehäuse Zadi zu Tür 3/4/5/6/7, Fb. dunkelgrau
8-11a	9915633	2660780	Zylindergehäuse Zadi zu Tür 3/4/5/6/7, Fb. weiß
8-11a	9907679	2660784	Zylindergehäuse Zadi zu Tür 3/4/5/6/7, Fb. Fiat bianco
8-11b	9906273	2660657	Zylindergehäuse Fawo 1 zu Tür 3/4/5/6/7, Fb. cremeweiß
8-11b	9998668	2660680	Zylindergehäuse Fawo 1 zu Tür 3/4/5/6/7, Fb. weiß
8-11b	9916814	2660684	Zylindergehäuse Fawo 1 zu Tür 3/4/5/6/7, Fb. Fiat bianco
8-11c	9995433	2660857	Zylindergehäuse Fawo 2 zu Tür 3/4/5/6/7, Fb. cremeweiß
8-11c	9995432	2660858	Zylindergehäuse Fawo 2 zu Tür 3/4/5/6/7, Fb. dunklegrau
8-11c	9910718	2660880	Zylindergehäuse Fawo 2 zu Tür 3/4/5/6/7, Fb. weiß
8-11c	9916815	2660884	Zylindergehäuse Fawo 2 zu Tür 3/4/5/6/7, Fb. Fiat bianco
13-14a	9976360	1683157	Schloss + Zylinder cremeweiß zu Tür 2
13-14b	9914443	26604	Schloss + Zylinder Zadi zu Tur 3/4/5/6/7
A+B+C	9922353	2662580	Verriegelung-Kit komplett weiß zu Tür 6/7
A+B	9919457	2662658	Verriegelung-Kit komplett dunkelgrau zu Tür 3/4/5
A+B	9918443	2662680	Verriegelung-Kit komplett weiß zu Tür 3/4/5
A+B	9923566	2662684	Verriegelung-Kit komplett Fiat bianco zu Tür 3/4/5

→ Wichtiger Hinweis:
Alle nicht in der Tabelle aufgeführten Positionen sind Produktionsteile von Thetford und somit nicht erhältlich.

Schlüssel und Schlösser



Pos.	Movera-Nr.	Hersteller-Nr.	Lieferant	Artikel-Bezeichnung
o. Abb.	9912621	3339	Milenco	Ersatzschlüssel nach Schlüsselnummer
o. Abb.	9924481	857	Milenco	Ersatzschloss mit 3 Schlüsseln für Radkralle
o. Abb.	9916458	1500002xxx	Thule	Ersatzschlüsseln nach Schlüsselnummer für Fahrradhalterungen und Probar
o. Abb.	9926148	1500001xxx	Thule	Ersatzschloss mit 1 Schlüssel nach Schlüsselnummer für Fahrradhalterungen
o. Abb.	9922556	1500602975	Thule	Schlüssel-Rohling Typ L für Schlösser (1 St.)
o. Abb.	9923159	1500602976	Thule	Schlüssel-Rohling Typ V für Schlösser (1 St.)
o. Abb.	9908545	1500602260	Thule	Ersatzschlüssel nach Schlüsselnummer für Schlösser (2 St.)
o. Abb.	9909999	1500602681	Thule	Ersatzschloss mit 2 Schlüsseln für Schlösser
o. Abb.	9990086	1500600377	Thule	Ersatzschlüssel nach Schlüsselnummer für Top-Box (2 St.)
o. Abb.	auf Anfrage	450400	Thule	4 Schließzylinder gleichschließend inkl. 2 Schlüssel für Fahrradträger
o. Abb.	auf Anfrage	450600	Thule	6 Schließzylinder gleichschließend inkl. 2 Schlüssel für Fahrradträger
o. Abb.	auf Anfrage	450800	Thule	8 Schließzylinder gleichschließend inkl. 2 Schlüssel für Fahrradträger
o. Abb.	auf Anfrage	451200	Thule	12 Schließzylinder gleichschließend inkl. 2 Schlüssel für Fahrradträger
o. Abb.	auf Anfrage	451600	Thule	16 Schließzylinder gleichschließend inkl. 2 Schlüssel für Fahrradträger
o. Abb.	9933144	120115	Heosolution	Ersatzschlüssel nach Schlüsselnummer
o. Abb.	auf Anfrage	120113	Heosolution	Ersatzzylinder nach Schlüsselnummer
o. Abb.	9922721	083024	Atera	Ersatzschlüssel nach Schlüsselnummer für Lastenträger
o. Abb.	9919071	-	Abus	Ersatzschlüssel nach Schlüsselnummer für Sicherheitsschloss 9950814
o. Abb.	auf Anfrage	0500524	Prostor	Ersatzschloss mit Schlüssel nach Schlüsselnummer für BR-Systems Bike Lift
1	9992774	98656-345	Fiamma	Schloss inkl. 2 Schlüssel zu Security S, 31/46
2	9955434	98656M156	Fiamma	Schloss inkl. 2 Schlüssel zu Safe Door und Security 46 Pro
3	9997718	98656M157	Fiamma	3 Schlösser gleichschließend inkl. 2 Schlüssel zu Safe Door
4	9935505	98656M356	Fiamma	Schlüsselrohling für Safe Door (2 St.), nur für Schlösser neue Version
5	9990893	98656-457	Fiamma	Keilschloss inkl. 2 Schlüssel zu Safe Door
8	9968723	01726T85099	Fawo	Schließzylinder zu FF-Schließsystem HSC
8	9916351	01725T85099	Fawo	Schlüssel zu FF-Schließsystem HSC Doppelpack
9	9985016	01725T86099	Fawo	Klappschlüssel zu FF-Schließsystem HSC
o. Abb.	9997672	01725T91001	Fawo	Demontageschlüssel zu FF-Schließsystem HSC – Movera Version
10	9949003	4309-1/4310-2	Safe-Tec	1 Schließzylinder STS inkl. 2 Schlüssel mit Zuhaltungen beidseitig außen versehen. Stärke 2,5 mm. Eingesetzt ab 2007
10	9949004	4309-3/4310-2	Safe-Tec	3 Schließzylinder STS inkl. 2 Schlüssel mit Zuhaltungen beidseitig außen versehen. Stärke 2,5 mm. Eingesetzt ab 2007
10	9949005	4309-5/4310-2	Safe-Tec	5 Schließzylinder STS inkl. 2 Schlüssel mit Zuhaltungen beidseitig außen versehen. Stärke 2,5 mm. Eingesetzt ab 2007
10	9980673	5309-1/5310-2	Safe-Tec	1 Schließzylinder STS inkl. 2 Innenbahnschlüssel, passend auch für ältere STS und Zadi Schließsysteme. Stärke 3,0 mm. Eingesetzt ab 2010
10	9980679	5309-3/5310-2	Safe-Tec	3 Schließzylinder STS inkl. 2 Innenbahnschlüssel, passend auch für ältere STS und Zadi Schließsysteme. Stärke 3,0 mm. Eingesetzt ab 2010
10	9980678	5309-5/5310-2	Safe-Tec	5 Schließzylinder STS inkl. 2 Innenbahnschlüssel, passend auch für ältere STS und Zadi Schließsysteme. Stärke 3,0 mm. Eingesetzt ab 2010
o. Abb.	9994229	9310-8000-	Safe-Tec	Ersatzschlüssel nach Schlüsselnummer (2 St.)
o. Abb.	9994228	9309-8000-	Safe-Tec	Ersatzschloss nach Schlüsselnummer
11	9980680	5300-8003-88	Safe-Tec	Demontageschlüssel STS Serie 53
12	9925597	5310-8000-00	Safe-Tec	Rohling STS Serie 53
13	9925596	4300-8003-88	Safe-Tec	Demontageschlüssel STS Serie 43 (Zadi)
14	9949006	4310-8000-00	Safe-Tec	Rohling STS Serie 43 (Zadi)
15	9919495	9300-8003-88	Safe-Tec	Demontageschlüssel STS Serie 93
16	9968936	9310-8000-00	Safe-Tec	Rohling STS Serie 93
o. Abb.	-	-	AL-KO	Ersatzschlüssel nach Schlüsselnummer zu Safety Compact Silber können bei Schlüsseldienst GES-Sicherheitstechnik GmbH bezogen werden
o. Abb.	9990224	692512	AL-KO	Schloss (Ø 15 mm) inkl. 2 Schlüssel zu Safety Compact Silber (ETI 811283, 811322)
o. Abb.	-	-	AL-KO	Ersatzschlüssel nach Schlüsselnummer zu Safety Plus Rot können bei Schlüsseldienst GES-Sicherheitstechnik GmbH bezogen werden
o. Abb.	9924912	247033	AL-KO	Schloss oval inkl. 2 Schlüssel zu Safety Plus Rot (ETI 811202, 811203, 811218)

SIKA: Kleben und Dichten

Bitte beachten Sie die Erläuterungen der Piktogramme sowie die Gefahrenhinweise auf Seite 403 dieses Kataloges.



Pos.	Movera-Nr.	Hersteller-Nr.	Artikel-Bezeichnung	Gefahrenhinweise
1	9946300	15771	Sikaflex 221 uniweiß, Kartusche 300 ml	Gefahr: H334, H373, EUH204
1	9946302	23985	Sikaflex 221 Fiatweiß, Kartusche 300 ml	Gefahr: H334, H373, EUH204
1	9946320	1383	Sikaflex 221 stahlgrau, Kartusche 300 ml	Gefahr: H334, H373, EUH204
1	9946380	1389	Sikaflex 221 schwarz, Kartusche 300 ml	Gefahr: H334, H373, EUH204
1a	9994239	46870	Sikaflex 221 schwarz, Schlauchbeutel 600 ml	Gefahr: H334, H373, EUH204
1a	9995353	15776	Sikaflex 221 stahlgrau, Schlauchbeutel 600 ml	Gefahr: H334, H373, EUH204
1a	9990397	15779	Sikaflex 221 uniweiß, Schlauchbeutel 600 ml	Gefahr: H334, H373, EUH204
1a	9993240	46870	Sikaflex 221 schwarz, Schlauchbeutel 600 ml	Gefahr: H334, H373, EUH204
2	9946321	1375	Sikaflex 252 weiß, Kartusche 300 ml	Gefahr: H315, H317, H319, H334, EUH204
2	9946322	7195	Sikaflex 252 schwarz, Kartusche 300 ml	Gefahr: H315, H317, H319, H334, EUH204
2	9980818	7194	Sikaflex 252 schwarz, Schlauchbeutel 600 ml	Gefahr: H315, H317, H319, H334, EUH204
2	9980819	1372	Sikaflex 252 weiß, Schlauchbeutel 600 ml	Gefahr: H315, H317, H319, H334, EUH204
3	9918921	60179	Sikaflex 521 UV schwarz, Kartusche 300 ml	Gefahr: EUH210
3	9902686	54864	Sikaflex 521 UV weiß, Kartusche 300 ml	Gefahr: EUH210
4	9909599	77315	Klebstoff Sika Tack Plus schwarz, Schlauchbeutel 600 ml	Gefahr: H334
5	9946141	16330	Caravan Kleber Technicoll	Gefahr: H315, H317, H319, H332, H334, H335, H351, H373, EUH204
6	9909846	1347	Sika Lastomer 710, Kartusche 310 ml, Fb. schwarz	
7	9980213	135750	Sika Remover 208, Spray 400 ml	Gefahr: H222, H229, H336, H412, EUH066
8	9946306	423806	Sika Aktivator 205, 250 ml	Gefahr: H225, H319, H336
9	9946303	425372	Sika Aktivator 100, 250 ml	Gefahr: H225, H304, H315, H317, H319, H336, H410
10	9902448	425375	Sika Coating Aktivator, 250 ml	Gefahr: H225, H304, H315, H317, H336, H411
11	9946305	425365	Sika Primer 210, 250 ml	Gefahr: H225, H319, H336, H412, EUH066, EUH208
12	9980212	423718	Sika Primer 206 G + P schwarz, Inhalt 30 ml	Gefahr: H225, H319, H336, H412, EUH066, EUH208
12	9946304	423810	Sika Primer 206 G + P schwarz, Inhalt 250 ml	Gefahr: H225, H319, H336, H412, EUH066, EUH208
13	9906183	4612	Sika Abglättmittel N Inhalt 1 Liter	EUH208, EUH210

DEKALIN: Kleben und Dichten



1



2a Gefahr



2b Gefahr



2c Gefahr



3a Gefahr



3b Gefahr



4 Achtung



5 Gefahr



6



7



8a



8c



8b



9



10 Gefahr





11 Gefahr



12



13



14a Gefahr



14b Gefahr



15



16



17a



17b



18 Gefahr

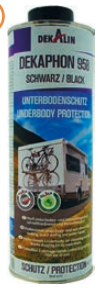

19



20 Gefahr



21 Gefahr



22



23



24 Gefahr

DEKALIN

Fahrzeugtechnik

DEKALIN: Kleben und Dichten

Bitte beachten Sie die Erläuterungen der Piktogramme sowie die Gefahrenhinweise auf Seite 403 dieses Kataloges.

Pos.	Movera-Nr.	Hersteller-Nr.	Artikel-Bezeichnung
1	9940950	1726000	Kartuschenpistole
o. A.	9934945	1736100	Ersatzdüsen 12 St. = 1 Karton

Reinigen

Pos.	Movera-Nr.	Hersteller-Nr.	Artikel-Bezeichnung	Gefahrenhinweise
2	9940940	6258TUC	Reiniger Dekaclean Ultra, Reinigungstuch	Gefahr: H225, H319, H336
2	9943219	6273534	Reiniger Dekaclean Ultra, Glass Foam 400 ml	Gefahr: H222, H229, H319
2	9940547	6258112	Reiniger Dekaclean Ultra, Inhalt 1 l	Gefahr: H225, H319, H336
3	9940938	6257812	Haftreiniger Dekavator, Inhalt 30 ml	Gefahr: H225, H315, H318, H361d, H336, H304, H411
3	9940546	6259212	Haftreiniger Dekavator, Inhalt 250 ml	Gefahr: H225, H315, H318, H361d, H336, H304, H411
4	9940941	6214434	Glättmittel Dekafinisher, Inhalt 500 ml	Achtung: H319, EUH208
5	9943211	6273034	Dekarust Remover 250 ml	Gefahr: H224, H229, EUH208

Kleben & Dichten

Pos.	Movera-Nr.	Hersteller-Nr.	Artikel-Bezeichnung	Gefahrenhinweise
6	9940944	6261112	Dichtstoff Dekasyl M S-1, Kartusche 290 ml, Farbe weiß	EUH210, EUH208
6	9940943	6261212	Dichtstoff Dekasyl M S-1, Kartusche 290 ml, Farbe grau	EUH210, EUH208
6	9940945	6261312	Dichtstoff Dekasyl M S-1, Kartusche 290 ml, Farbe schwarz	EUH210, EUH208
7	9944006	8810MHC	Kleben & Dichten Dekasyl MS-2, Kartusche 290 ml, Farbe weiß	EUH210
7	9944004	8810MHA	Kleben & Dichten Dekasyl MS-2, Kartusche 290 ml, Farbe grau	EUH210
7	9944005	8810MHB	Kleben & Dichten Dekasyl MS-2, Kartusche 290 ml, Farbe schwarz	EUH210
8	9944009	8810MSA	Kraftkleber Dekasyl MS-5, Inhalt 100 ml, Farbe weiß	EUH210
8	9944008	8811MHC	Kraftkleber Dekasyl MS-5, Kartusche 290 ml, Farbe weiß	EUH210
8	9940947	8811UDC	Kraftkleber Dekasyl M S-5, Schlauchbeutel 600 ml, Farbe weiß	EUH210
8	9944007	8811MHB	Kraftkleber Dekasyl MS-5, Kartusche 290 ml, Farbe schwarz	EUH210
9	9944028	6256112	Kleben & Dichten Dekasyl MS-7, Kartusche 290 ml, Farbe transparent	EUH210
10	9943512	6270034	Klebeset, Farbe schwarz	Gefahr: H225, H315, H318, H319, H361d, H336, H304, H411, EUH210
10	9943452	6270134	Klebeset, Farbe weiß	Gefahr: H225, H315, H318, H319, H361d, H336, H304, H411, EUH210
12	9943514	6265134	Kleb-Dichtstoff Dekasyl 240, Inhalt 250 ml, Farbe hellgrau	EUH208
13	9943515	6269534	Kraftkleber Dekasyl 260, Inhalt 490 ml, Farbe schwarz	EUH210
13	9934944	6269934	Kraftkleber Dekasyl 260, Inhalt 490 ml, Farbe weiß	EUH210

Dichten

Pos.	Movera-Nr.	Hersteller-Nr.	Artikel-Bezeichnung	Gefahrenhinweise
14	9944790	1303MHA	Dichtmasse Dekaseal 8936 abtupfbar, Kartusche 310 ml, Farbe anthrazit	Gefahr: H225, H315, H412
14	9944003	1313MHA	Dichtmasse Dekaseal 8936 abtupfbar, Kartusche 310 ml, Farbe hellgrau	Gefahr: H225, H315, H412
14	9943208	6250212	Dichtmasse Dekaseal 8936, Kartusche 310 ml, Farbe schwarz	Gefahr: H225, H315, H412
14	9921254	1302UDA	Dichtmasse Dekaseal 8936, Schlauchbeutel 560 ml, Farbe anthrazit	Gefahr: H225, H315, H412
14	9917987	1313UDA	Dichtmasse Dekaseal 8936, Schlauchbeutel 560 ml, Farbe hellgrau	Gefahr: H225, H315, H412
14	9943206	6251034	Dichtmasse Dekaseal 8936, Schlauchbeutel 560 ml, Farbe schwarz	Gefahr: H225, H315, H412
15	9944027	6251412	Dichtmasse Dekaseal 1512, Kartusche 310 ml, Farbe creme	H412, EUH066
15	9944031	6261134	Dichtmasse Dekaseal 1512 (1517), Kartusche 310 ml, Farbe schwarz	H412, EUH066
16	9944016	7401YHK	Dichtband Butyltape 20 x 2 mm, Rolle 3 m, Farbe anthrazit	
17	9943286	6420234	Dekaplast 7303 8 mm, Rolle 17,5 m	
17	9943269	6419034	Dekaplast 7303 20 x 2, Rolle 26 m	

Schützen

Pos.	Movera-Nr.	Hersteller-Nr.	Artikel-Bezeichnung	Gefahrenhinweise
18	9944012	6306DSY	Unterbodenschutz Spray Dekaphon 9735, Inhalt 500 ml, Farbe schwarz	Gefahr: H222-H229, H319, H336, H412, EUH066
19	9940549	6154512	Unterbodenschutz Dekaphon 958, Inhalt 1 l, Farbe schwarz	
20	9940939	6152612	Hohlraumschutz Dekaphon P Pro-Wax, Inhalt 500 ml, Farbe transparent	Gefahr: H222-H229, H336, H412, EUH066, EUH208

Kleben & Reparieren

Pos.	Movera-Nr.	Hersteller-Nr.	Artikel-Bezeichnung	Gefahrenhinweise
21	9940948	1103PDK	Kontaktklebstoff Dekapren 3649-2, Inhalt 750 ml, Farbe beige	Gefahr: H225, H316, H319, H336, H411, EUH208
22	9944001	8812MHA	Kunststoffreparatur Dekapur 2K-90, Inhalt 50 ml, Farbe schwarz	EUH210
23	9944029	PMX4944	Ersatz-Statikmischer für Dekapur 2K-PU, Inhalt 12 Stück	
11	9943357	6255512	Seitenwandklebstoff Dekapur 2 K-6000, Inhalt 6 + 1 Kg – Nur für Werkstätte	EUH204, H315, H317, H319, H334, H335, H351, H373
24	9943243	6302234	Spachtelmasse 1 kg	Gefahr: H226, H315, H319

TEN HAAFT: SAT und TV

1 	2 	3 	4 	5 	6 	7 
8 	9 	10 	11 			
12 	13 	14 	15 	16 		
17 	18 	19 	20 	21 		
22 	23 	24 	25 	26 		
27 	28 	29 	30 	31 		
32 	33 	34 	35 	36 		
37 	38 	39 	40 	41		
42	43	44	45	46		
47	48	49	50	51		

tenHaaft Innovative Mobile Technology

Multimedia

TEN HAAFT: SAT und TV

Allgemein

Pos.	Movera-Nr.	Hersteller-Nr.	Artikel-Bezeichnung	Ausführung
1	9995458	34.501.022	Stromversorgungskabel 12 V	Vision II 4-polig
2	9907099	34.509.800	A/B Schalter	
3	9990931	36.401.005	Fernbedienung V2 ab Bj 01/07	
4	9982391	36.401.006	Fernbedienung Easy	ab Bj. 12/07
5	9914338	36.401.100	Fernbedienung für	HD Europe
6	9914339	36.401.101	Fernbedienung Easy	HD Europe
7	9914337	36.401.111	Fernbedienung für	Germany CI
8	9993628	36.401.502	Externer Infrarotempfänger	5 m Kabellänge
9	9992866	22.009.000	Sat-Maus	mit 4-stelligem Display/für alle ten Haaft Satanlagen
10	9992350	19.999.001	Dachdurchführung für alle	Anlagen
11	9924166	34.501.025	Kabelsatz Vision Single	2,5 m Leitung zur Außeneinheit zu Oyster/CARO/ Cosmo/Samy
12	9902635	34.501.027	Kabelsatz Digital Single	10 m Leitung zur Außeneinheit zu Oyster
13	9992700	34.501.028	Kabelsatz Digital Single	5 m Leitung zur Außeneinheit zu Oyster
14	9997172	34.501.032	Kabelsatz Digital Twin	5 m Leitung zur Außeneinheit zu Oyster
15	9918134	34.501.052	Kabelsatz Digital Internet	5 m Leitung zu Sat Anlage zu Oyster
16	9909506	37.605.005	Stiftgehäuse Tyco	
17	9909505	37.605.006	Steckgehäuse/Stiftgehäuse	Tyco
18	9909507	37.605.022	AMP Kontakt 171637-1	

Oyster IV

Pos.	Movera-Nr.	Hersteller-Nr.	Artikel-Bezeichnung	Ausführung
19	9992699	21.006.501	Spiegel 65cm Alu Vision	zu Oyster
20	9901914	21.006.505	Spiegel 85 cm Alu Vision	zu Oyster
21	9995108	21.006.510	Spiegel 65cm Alu Digital	zu Oyster
22	9902552	21.006.515	Spiegel 85 cm Alu digital	zu Oyster weiß
23	9914342	21.006.520	Spiegel 65 cm Alu HDTV	
24	9914343	21.006.525	Spiegel 85 cm Alu HDTV	
25	9923361	21.006.530	Spiegel 65 cm zu Oyster	Premium
26	9925661	21.006.535	Spiegel 85 cm zu Oyster	Premium
27	9919905	23.000.053	Gussarm zu Oyster-Spiegel	85 cm
28	9995674	23.000.054	Gussarm zu Oyster-Spiegel	65 cm
29	9907279	23.000.062	Stirnzahnrad 12 Zähne	aufgepresst auf Welle SH2012 zu Sat Anlage Oyster
o. Abb.	9915725	33.403.001	LNB Führung zu Oyster	Satanlage
30	9924133	33.403.004	LNB Führung für Internet	Skew Twin zu Oyster
31	9922744	23.000.076	Skew Single Kunststoff V3	
32	9923488	23.000.084	Skew Internet (Kunststoff V3)	
33	9933829	23.000.091	Feedhater kombi/LNB Halterung	
o. Abb.	9923487	35.401.360	LNB Maximum Twin	
34	9923485	23.000.096	Skew Twin (Abdeckung V3)	
o. Abb.	9913632	32.801.555	SKEW Haube	
35	9919062	32.400.002	Gummidichtung für M10	Sechskantschrauben pro Stk.
36	9912921	35.905.030	Sechskantkappe für M10	
37	9926449	37.102.030	Sperrkantring zu Oyster IV	
o. Abb.	9919061	35.801.050	Getriebemotor GMP Motor	Valeo 404905 zu Oyster
38	9906698	32.000.001	Platine Motorsteuerung	Oyster Digital
39	9919105	32.000.038	Platine Motorsteuerung	Oyster Skew
40	9920514	25.000.150	Deckel für Drehknopf, Oyster 4	
o. Abb.	9933187	3.240.009	Gummidichtung	für Gehäusedeckel
41	9996017	32.400.009	Dichtung zu Gehäuse	
42	9927440	25.000.160	Deckel für Gussteller	inkl. Dichtung für Oyster IV
43	9907969	34.500.052	Koaxialkabel 750 mm	
o. Abb.	9907968	34.500.053	Koaxialkabel 1550 mm	teflonbeschichtet
o. Abb.	9999704	37.600.005	F-Stecker für Koaxkabel	zur Oyster
o. Abb.	9916510	37.600.006	F-Stecker für Teflonkabel	
44	9915704	46.000.144	Gleitklebeband 120 mm	
45	9909657	10.048.110	Receiver mit Steuerelektronik	Oyster HDTV Europe
46	9922811	10.048.140	Receiver Oyster HDTV Internet	
47	9916072	36.409.209	Loop switch box	Adapter zwischen Receiver und Antennensignal, bei Anlagen mit Internetempfang

Vision Serie

Pos.	Movera-Nr.	Hersteller-Nr.	Artikel-Bezeichnung	Ausführung
48	9934469	10.049.002	Steuergerät Command Unit	für Oyster-Anlagen
49	9924525	22.007.116	Bedienteil V5 Vision II III	
o. Abb.	9934415	10.048.221	Steuergerät Vision III	ab Baujahr 03/2015 für CARO Vision
o. Abb.	9927605	10.048.222	Steuergerät Vision III	ab 03/2015 Caro Premium

Oyster TV

Pos.	Movera-Nr.	Hersteller-Nr.	Artikel-Bezeichnung	Ausführung
50	9923227	34.500.090	Anschlusskabel 12 V mit	Zigarettenanzünder zu Oyster
51	9921502	36.401.115	Fernbedienung Oyster TV	

TEN HAAFT: SAT und TV



Oyster V

Pos.	Movera-Nr.	Hersteller-Nr.	Artikel-Bezeichnung	Ausführung
1	9928135	34.500.500	Kabelsatz Oyster V Single	5,0 m Leitung zur Außeneinheit
2	9935129	35.401.340	Single LNB der Oyster V	
o. Abb.	9951270	35.401.001	Universal LNB (MTI) Single	
3	9934586	35.401.341	Oyster LNB Twin	
4	9992121	32.800.105	Montageplatte Alu Eloxiert	370 x 500 x 4 mm für Oyster IV, V & 60
5	9927703	22.007.120	Bedienteil V5 für Oyster V	ohne Kabel
6	9990440	34.501.020	Stromversorgungskabel 12 V	digital und Vision III 3-Polig

Cytrac/CARO+

Pos.	Movera-Nr.	Hersteller-Nr.	Artikel-Bezeichnung	Ausführung
7	9934291	24.000.002	Innenkabelsatz	UNI 1-Single/für Cytrac DX/CARO
8	9933485	32.000.040	Steuerplatine UNI-1 Motor	für Cytrac DX/CARO
9	9934641	23.001.050	Ausleger Cytrac DX	
10	9919187	10.048.150	Receiver Cytrax DX HDTV Europe	
11	9933486	21.001.140	UNI-1 Zusatzmontagekit	für Cytrac DX/ CARO
12	9925836	21.006.210	Spiegel Cytrac DX ohne LNB	
13	9922745	21.006.220	LNB Single für Cytrac DX	
14	9925839	21.006.221	LNB Twin für Cytrac DX	
15	9993241	32.800.100	Montageplatte für Antenne	CARO und Cytrac
16	9911281	32.801.573	LNB Abdeckung FL500	
o. Abb.	9935774	35.401.140	Single LNB zu Caro+	

CARO

Pos.	Movera-Nr.	Hersteller-Nr.	Artikel-Bezeichnung	Ausführung
17	9911958	10.048.115	Receiver mit Steuerelektronik	CARO HDTV Europe/ inkl. Sat-Maus und Fernbedienung
18	9997873	23.001.012	Gabel pulverbeschichtet	zu CARO Anlage
19	9997872	23.001.013	Ausleger mit Skalierung	pulverbeschichtet/ zu CARO Anlage
20	9993380	34.501.024	Kabelsatz Vision Single	5 m Leitung zur Außeneinheit zu Oyster/CARO/Cosmo/Samy
21	9904168	36.900.400	Spiegel 50 x 50	zu CARO Digital CI (9941828/1.004.1002)

COSMO

Pos.	Movera-Nr.	Hersteller-Nr.	Artikel-Bezeichnung	Ausführung
o. Abb.	9933163	23.001.252	Zahnrad 30 Zähne mit Welle	zu Cosmo Digital
22	9910805	36.900.250	Spiegel 60 cm	zu Cosmo Digital (9941843)

SamYSolar+

Pos.	Movera-Nr.	Hersteller-Nr.	Artikel-Bezeichnung
23	9910710	22.007.011	Bedienteil zu Samy Solar

CARO MA

Pos.	Movera-Nr.	Hersteller-Nr.	Artikel-Bezeichnung	Ausführung
o. Abb.	9908062	37.200.919	Aufkleber Skala Drehgriff	zu Caro Digital
o. Abb.	9908063	37.200.920	Aufkleber Skala Tragrohr	mit Markierung/zu Caro Digital

SAT und TV



Pos.	Movera-Nr.	Hersteller-Nr.	Artikel-Bezeichnung	Ausführung
1	9956544	19325	Teleco Steuereinheit DVB-S2 16 Satelliten	
2	9911831	810664	Teleco Fernbedienung FlatSat Classic/-Digital	
3	9995636	808250	Teleco Fernbedienung MagicSat Digital+	
o. Abb	9913892	813452	Teleco Fernbedienung Receiver Force HD CI+	
5	9918771	815860	Teleco Bedienpanel für Steuereinheit vertikal	
o. Abb	9924903	817335	Teleco Bedienpanel für Steuereinheit horizontal	
o. Abb	9924934	815843	Teleco Rahmen zu Bedienpanel anthrazit	
8	9907465	1200189	Megasat Kuppel für Shipman / Camping	
9	9933131	1200353	Megasat Unterteil für Campingman	
10	9926547	1200589	Megasat Kuppel für Campingman Kompakt	
11	9916000	1200264	Megasat Montageplatte zu	Caravanman 65 Premium
12	9918533	500257	Megasat Spiegel zu Satanlage	Caravanman Premium 65
13	9918645	1200253	Megasat Steuergerät zu Antenne	Caravanman 65 premium
14	9923534	1200703	Megasat Steuergerät zu	Campingman portable
15	9926551	1200877	Megasat Kuppel für Campingman	Portable 2
16	9917588	1200247	Megasat Anschlusskabel zu Steuergerät	von Campingman portable
o. Abb	9933952	1200004	Megasat Tragegriff für Megasat	Campingman Portable
18	9927234	1200203	Megasat Montagefüße zu Campingman	(VE 4 St.)
o. Abb	9934235	1200967	Megasat Montageplatte für	Traveller-Man
20	9934350	100204	Megasat Koaxialkabel Flex	5 m
21	9934351	100206	Megasat Koaxoalkabel Flex	20 m
22	9920631	1200643	Megasat SD Programmer	Update Adapter RS232 auf SD
23	9908046	ETCV006	Caratec Fernbedienung Vision CAV Modelle	
24	9921637	ETU0001	Caratec Halter Soundbar	
25	9928091	ETCV010	Caratec Standfuss TV CAV 191/221	
26	9992963	MCC29083	Caratec Adapterplatte Vogels TV Halter	
o. Abb	9928214	ETCH001	Caratec Halteplatte für TV Halter Flex CFA Reihe	
o. Abb	9915549	MCC29171	Caratec Entriegelungshebel TV Halter CFW200/300/301/305	
29	auf Anfrage	990558	Alphatronics Ersatzfernbedienung-SL-xxDS/DSBI+ und T-xx SBI+	
30	auf Anfrage	990559	Alphatronics Ersatzfernbedienung-SLA-xxDSBAI+ und SL-xx DSBAI+	
o. Abb	9915398	990017	Alphatronics 230 V Netzteil mit Netzkabel	
o. Abb	9905988	000617	Alphatronics 12 V Anschlusskabel mit Hohlgerätestecker	
o. Abb	auf Anfrage	990046	Alphatronics 12 V Anschlusskabel mit offener Litze	
o. Abb	auf Anfrage	990577	Alphatronics Audio Adapter Kabel	
o. Abb	auf Anfrage	990241	Alphatronics Adapterplatte für Vesa-Halterung	
o. Abb	auf Anfrage	990289	Alphatronics Ersatzfuß SLA-Linie (DSBAI+N) 22", 24" und 27"	
o. Abb	auf Anfrage	990358	Alphatronics Ersatzfuß SL-Linie (DSBI+N) 19", 22", 24" und 27"	
o. Abb	auf Anfrage	990288	Alphatronics Ersatzfuß SL-Linie (DSBAI+N und DSBI+N) 32" und 40"	
o. Abb	auf Anfrage	990290	Alphatronics Ersatzfuß T-Linie (SBI+) 19" und 22"	

TELECO: Flatsat Classic DVB-S265/85

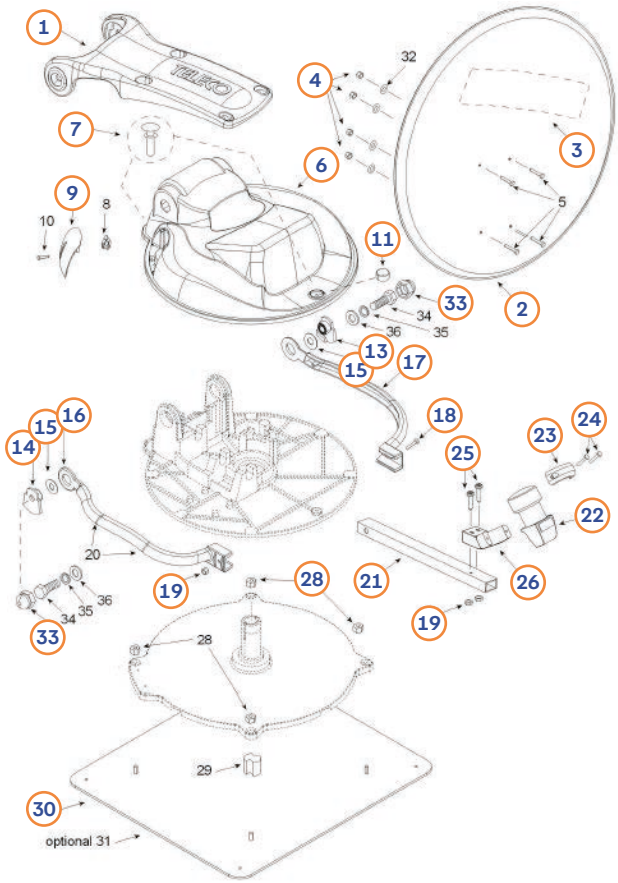

Pos.	Movera-Nr.	Hersteller-Nr.	Artikel-Bezeichnung
1	9907429	811491	Parabolschüssel-Tragarm 65
1	9920448	811440	Parabolschüssel-Tragarm 85
2	9903157	810487	Parabolspiegel 65
2	9910967	810488	Parabolspiegel 85
3	9924756	811897	Aufkleber für Parabolschüssel Flat Sat Classic
4	auf Anfrage	803685	selbstsichernde Mutter M5 für 65
4	9935596	803684	selbstsichernde Mutter M6 für 85
5	auf Anfrage	810425	Schraube M5 x 10 für 65
5	auf Anfrage	810910	Schraube M6 x 12 für 85
6	9912252	810533	Motordeckel
7	9921472	810442	selbstsichernde Niete SR-5105-W
8	auf Anfrage	811008	Kabeltülle Gummi
9	9927772	810534	Klappe Außeneinheit
10	auf Anfrage	810384	selbstschneidende Schraube M2.9 x 9.5
11	9933788	811195	Gummiauflage für LNB
13	9906587	810543	rechter Einsatz für LNB Arm 65
13	9907881	810531	rechter Einsatz für LNB Arm 85
14	9906588	810544	linker Einsatz für LNB Arm 65
14	9909749	810532	linker Einsatz für LNB Arm 85
15	9911634	813316	Scheibe flach Ø 22 x 30 x 0,5
16	9907229	810902	LNB-Arm links
17	9907228	810903	LNB-Arm rechts
18	9911624	803682	Schraube M5 x 40
19	9915995	809015	Mutter M5
20	auf Anfrage	801274	selbstsichernde Schelle 10 x 2,5 weiß
21	auf Anfrage	811425	LNB-Tragrohr 65
21	9919808	811436	LNB-Tragrohr 85
22	9942350	816992	LNB Stark ST1
23	9915992	810283	Befestigungsschraube für LNB
24	9915994	811087	Schraube M4 x 16
25	9915996	809014	Schraube M5 x 30
26	9915991	811431	Unterteil des LNB-Halters
28	9935596	803684	selbstsichernde Mutter M6
29	auf Anfrage	811162	Kunststoffsplint zur Kabelsicherung
30	9909476	810693	Befestigungsplatte für Basis 45 x 40
31	auf Anfrage	810395	Befestigungsplatte für Basis 60 x 60
32	auf Anfrage	815616	Scheibe flach D5 65
32	auf Anfrage	815617	Scheibe flach D6 85
33	9927906	810490	Mutterabdeckung aus schwarzem Kunststoff M10
34	auf Anfrage	810779	Schraube M10 x 35
35	auf Anfrage	810778	Zahnscheibe Ø 10
36	auf Anfrage	810777	Scheibe flach Ø 10

TELECO: Flatsat Easy DVB-S2 65/85

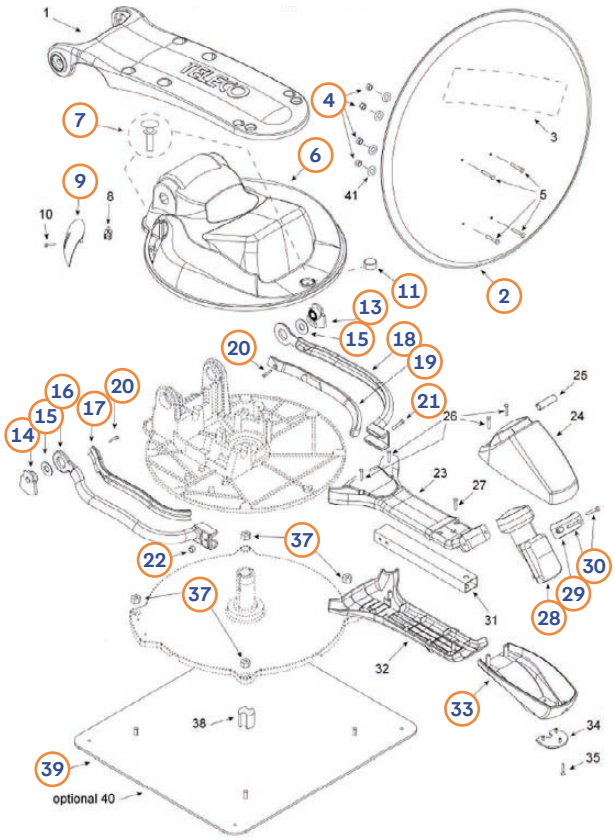

Pos.	Movera-Nr.	Hersteller-Nr.	Artikel-Bezeichnung
1	9920448	811440	Parabolschüssel-Tragearm
2	9996443	807364	Parabolspiegel S85
2	9995619	803676	Parabolspiegel S65
3	auf Anfrage	811899	Aufkleber für Parabolschüssel Flat Sat Easy
4	9935596	803684	selbstsichernde Mutter M6
5	auf Anfrage	810910	Schraube M6 x 12
6	9912252	810533	Motordeckel
7	9921472	810442	selbstsichernde Niete SR-5105-W
8	auf Anfrage	811008	Kabeltulle aus Gummi
9	9927772	810534	Klappe Außeneinheit
10	auf Anfrage	810384	selbstschneidende Schraube M2.9 x 9.5
11	9933788	811195	Gummiauflage für LNB
13	9906587	810543	rechter Einsatz für LNB Arm S85
13	9907881	810531	rechter Einsatz für LNB Arm S65
14	9906588	810544	linker Einsatz für LNB Arm S85
14	9909749	810532	linker Einsatz für LNB Arm S65
15	9911634	813316	Scheibe flach Ø 22 x 30 x 0,5
16	9907229	810902	LNB-Arm links
17	9924627	810542	Kabelabdeckung links für LNB-Arm
18	9907228	810903	LNB-Arm rechts
19	9924629	810541	Kabelabdeckung rechts für LNB-Arm
20	9924634	810781	selbstschneidende Schraube M2.9 x 9.5
21	9911624	803682	Schraube M5 x 40
22	9915995	809015	Mutter M5
23	auf Anfrage	810540	Rohrabdeckung LNB S85
23	auf Anfrage	810538	Rohrabdeckung LNB S65
24	auf Anfrage	810548	Deckel der LNB-Box
25	auf Anfrage	811010	Gummiauflage für Deckel der LNB-Box
26	auf Anfrage	810782	selbstschneidende Schraube M3.9 x 25
27	auf Anfrage	810408	selbstschneidende Schraube M3.9 x 22
28	9998530	806923	LNB Stark T1
29	9915992	810283	Befestigungsschraube für LNB
30	9915994	811087	Schraube M4 x 16
31	auf Anfrage	810843	LNB-Tragrohr S85
31	auf Anfrage	810842	LNB-Tragrohr S65
32	auf Anfrage	810539	Boden Rohrabdeckung LNB S85
32	auf Anfrage	810537	Boden Rohrabdeckung LNB S65
33	9920993	810547	Boden der LNB-Box
34	auf Anfrage	811011	Gummiauflage für Boden der LNB-Box
35	auf Anfrage	810783	selbstschneidende Schraube M3.9 x 13
37	9935596	803684	selbstsichernde Mutter M6
38	auf Anfrage	811162	Kunststoffsplint zur Kabelsicherung
39	9909476	810693	Befestigungsplatte für Basis 45 x 40
40	auf Anfrage	810395	Befestigungsplatte für Basis 60 x 60

SHAPEG: Shapeg-Mast

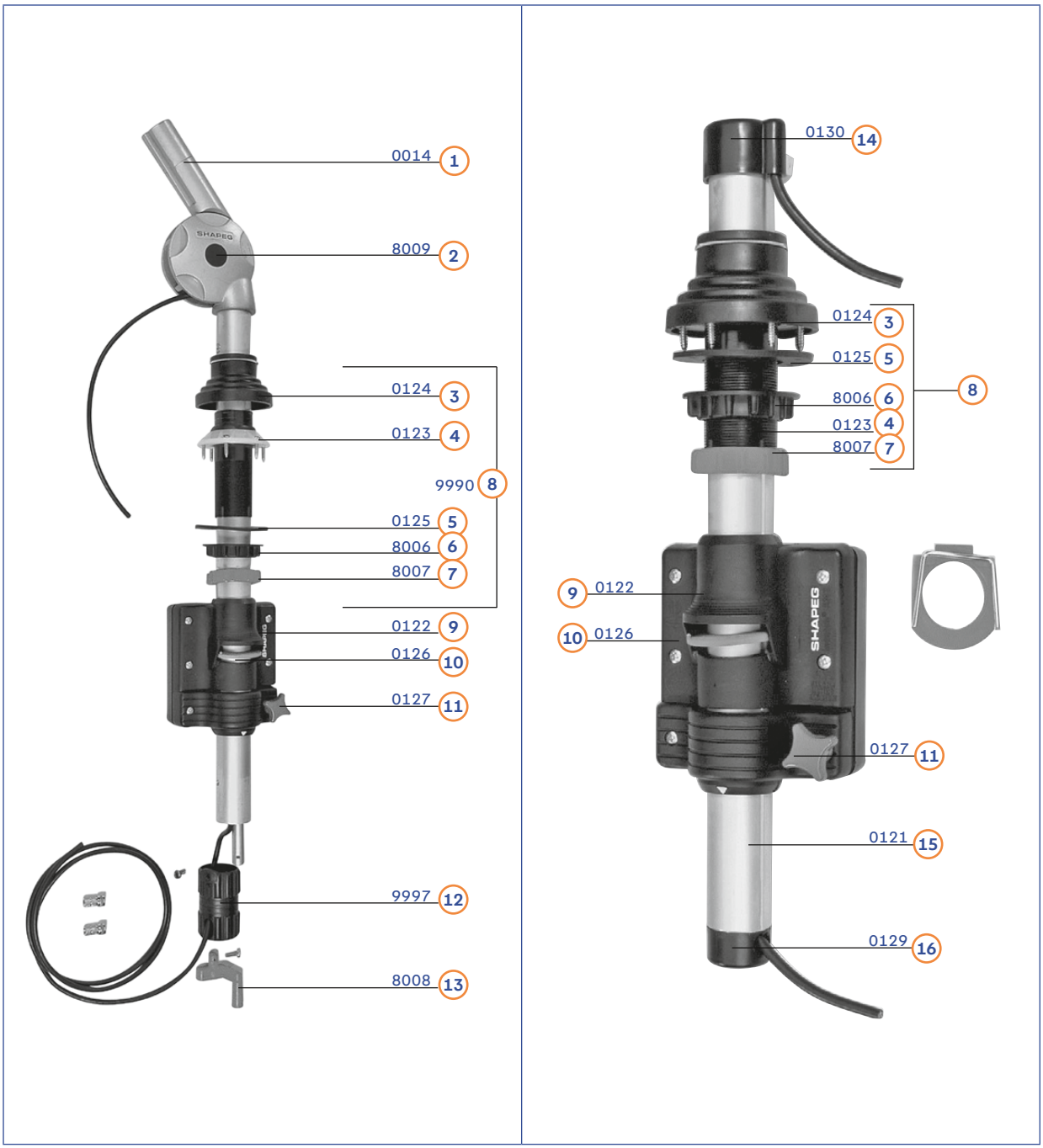

Pos.	Movera-Nr.	Hersteller-Nr.	Artikel-Bezeichnung
1	9991192	14	Glenkkopf Oberteil mit Verzahnung
2	9991193	8009	Verschlussstopfen für Gelenkachse (Paar)
3	9939150	124	Dichtungsmanschette
4	9939160	123	Dachdurchführung bis 60 mm (Hülse, Rändelmutter, Konusmutter, Schrauben)
5	9991183	125	Flachdichtung
6	9981184	8006	Rändelmutter schwarz
7	9991185	8007	Konusmutter rot
8	9991187	9990	Dachdurchführung kpl. (Pos.3 bis 7)
9	9991188	122	Haltekonsole kpl.
10	9991189	126	Klemmplatte mit Feder
11	9991190	127	Kreuzgriff für Haltekonsole
12	9991195	9997	Drehgriff schwarz
13	9991196	8008	Drehkurbel
14	9991182	130	Abschlusskappe oben
15	9991634	121	Antennenrohr 0120
16	9991191	129	Abschlusskappe unten

RING: Fahrzeuglampen



Pos.	Movera-Nr.	Hersteller-Nr.	Artikel-Bezeichnung
1	9905576	BU180	Glühlampenset
2	9905963	RB380	Glühlampe 12 V, 21/5 W (VE 10 Stück)
2	9906140	RW380	Glühlampe 12 V, 21/5 W OSP BAY15d VE Blister 2 Stück
3	9905964	RB239	Sofitte Glühlampe 12 V, 5 W, S 8, 5d, 11 x 38 (VE 13 Stück)
4	9905965	RB207S	Glühlampe 12 V, 5 W SCC BA15s (VE 13 Stück)
4	9959215	FRW207S	Glühlampe 12 V, 5 W SCC BA15s VE Blister 2 Stück
5	9905966	RB269	Sofitte Glühlampe 12 V, 10 W, S8, 5d, 11 x 30 (VE 13 Stück)
5	9959125	RW272	Sofitte-Lampe 12 V, 10 W S8,5d 11 x 30 mm VE Blister 2 Stück
6	9905967	RB382	Glühlampe gelb 12 V, 21 W, SCC, BA15s (VE 10 Stück)
6	9975072	RW581	Glühlampe 12 V, 21 W BA15s VE Blister 2 Stück
7	9905968	RB233	Glühlampe 12 V, 4 W, MCC, BA9s (VE 13 Stück)
7	9959370	RW233	Glühlampe 12 V 4 W MCC BA9s VE Blister 2 Stück
8	9905969	RB209	Glühlampe 12 V, 5 W, SBC, BA15d (VE 13 Stück)
9	9905972	RB286	Glühlampe 12 V, 1,2 W, Capless, W 2 x 4, 6d (VE 13 Stück)
10	9905973	RB581	Glühlampe gelb 12 V, 21 W, OSP, BAU15s (VE 10 Stück)
11	9905974	RB501	Glühlampe 12 V, 5 W, Capless, W2, 1 x 9, 5d (VE 13 Stück)
11	9959350	RW501	Glühlampe 12 V 5 W Capless W2,1X9,5d VE Blister 2 Stück
12	9905975	RB245S	Glühlampe 12 V, 10 W, SSC, BA15s (VE 13 Stück)
12	9959225	RW245	Glühlampe 12 V 10W SCC BA15s VE Blister 2 Stück
13	9905976	RB501A	Glühlampe gelb 12 V, 5 W, Capless W2, 1 x 9, 5d (VE 13 Stück)
14	9905977	R477	Glühlampe Halogen 12 V, 55 W, H7 P x 26d (VE 6 Stück)
15	9905978	R453	Glühlampe Halogen 12 V, 55 W, H3, PK22s (VE 10 Stück)
16	9905979	R472	Glühlampe Halogen 12 V, 60/55, H4 P43t (VE 7 Stück)
17	9905982	R448EQ	Glühlampe Halogen 12 V, 55 W, H1A, P14, 5s (VE 10 Stück)
18	9915518	RPB122	Glühlampenset Armaturenbrett 12 V PKW Spezial
19	9915519	RPB121	Glühlampenset Armaturenbrett 12 V PKW Standard

→ Wichtiger Hinweis:
Angegebene VEs beziehen sich auf die Bestückung des Glühlampensets.

EFOY: Brennstoffzelle Efoy/ Efoy Comfort/Efoy BT



Pos.	Movera-Nr.	Hersteller-Nr.	Artikel-Bezeichnung	Ausführung
1	9991703	150903001	Service Fluid Efoy	für alle EFOY
2	9992173	151075011	Interface Adapter IA1	für alle EFOY
3	9998361	151906018	USB Adapter	für alle EFOY
4	9901958	151904003	Abgasisolierschlauch	für alle EFOY
5	9992180	151903013	Außenblende	für alle EFOY
6	9992619	151903001	Abwärmeführung Set	EFOY 600 bis 2200 (3. Generation)
7	9995016	151903005	Abwärmeflansch und -bogen	EFOY 600 bis 2200 (3. Generation)
8	9992176	151908001	Montageplatte mit Gurt	EFOY 600 bis 2200 (3. Generation)
9	9996256	151906007	Batteriesicherung Sense 2A	EFOY 600-2200 und EFOY COMFORT
10	9993552	151906024	Batteriesicherung Power 15A	EFOY 600-2200 und EFOY COMFORT
11	9998843	151075033	Datenkabel DL2	EFOY 600-2200 und EFOY COMFORT
12	9992178	151906034	Ladekabel CL4	EFOY 600-2200 und EFOY COMFORT
13	9996255	151906004	Anschlusskabel EFOY	EFOY 600-2200 und EFOY COMFORT

EFOY: Brennstoffzelle/MPK,HABA,FAWO: Einspeisungssteckdosen

Pos.	Movera-Nr.	Hersteller-Nr.	Artikel-Bezeichnung	Ausführung
14	9982657	151906005	Verlängerung Senseleitung, Länge 8 m	EFOY 600-2200 und EFOY COMFORT
15	9982658	151906006	Verlängerung Powerleitung, Länge 8 m	EFOY 600-2200 und EFOY COMFORT
16	9906223	151904001	Abwärmerohr, Länge 60 cm, Ø 10 cm	EFOY 600-2200 und EFOY COMFORT
17	9907084	151077053	Bedienpanel OP2 Set, Farbe weiß	EFOY COMFORT (4. Generation)
18	auf Anfrage	151077045	Rahmen weiß zu Bedieteil OP2	EFOY COMFORT (4. Generation)
19	9920982	151077057	Bedienpanel OP2 Set, Farbe schwarz	EFOY COMFORT (4. Generation)
20	9984107	151077051	Rahmen schwarz zu Bedieteil OP2	EFOY COMFORT (4. Generation)
21	9906489	151908020	Montageplatte	EFOY COMFORT (4. Generation)
22	9906494	151908022	Befestigungsgurt	EFOY COMFORT (4. Generation)
o. Abb.	9914631	151003022	Zubehörkit mit Bedienteil (Zweitwagenkit)	EFOY COMFORT (4. Generation)
23	9912360	151075037	Mastervolt Ladekabel für Brennstoffzelle	EFOY COMFORT (4. Generation)
o. Abb.	auf Anfrage	158906009	Port Doubler RJ12-2*1,1	EFOY 80 und 150 (5. Generation)
24	auf Anfrage	158908002	Riemenbügel	EFOY 80 und 150 (5. Generation)
o. Abb.	auf Anfrage	158903001	Abwärmebogen OH3	EFOY 80 und 150 (5. Generation)
25	auf Anfrage	158903002	Abwärmerohr OT3	EFOY 80 und 150 (5. Generation)
o. Abb.	auf Anfrage	158906018	Ladekabel CL5	EFOY 80 und 150 (5. Generation)
26	auf Anfrage	158906001	Anschlusskabel Brennstoffzelle (CL5)	EFOY 80 und 150 (5. Generation)
27	auf Anfrage	158906013	Sicherungsset Sense	EFOY 80 und 150 (5. Generation)
28	auf Anfrage	158906012	Sicherungsset Power	EFOY 80 und 150 (5. Generation)
29	auf Anfrage	158906002	Datenkabel RJ12 1 m (Kommunikationskabel)	EFOY 80 und 150 (5. Generation)
29	auf Anfrage	158906007	Datenkabel RJ12 3 m (Kommunikationskabel)	EFOY 80 und 150 (5. Generation)
29	auf Anfrage	158906021	Datenkabel RJ12 10 m (kommunikationskabel)	EFOY 80 und 150 (5. Generation)
30	auf Anfrage	158077003	Bedienpanel OP3 Set	EFOY 80 und 150 (5. Generation)
31	auf Anfrage	158908007	Montageplatte MP3 Set	EFOY 80 und 150 (5. Generation)
32	auf Anfrage	158906004	Stromkabel Efoy MF Efoy	EFOY 80 und 150 (5. Generation)
33	auf Anfrage	158906008	Datenkabel RJ45/RJ12 1m	EFOY 80 und 150 (5. Generation)

Steckdosenzubehör



Pos.	Movera-Nr.	Hersteller-Nr.	Artikel-Bezeichnung
1	9974800	4917.2SW	Deckel 10,0 x 15,9 cm weiß für CEE Einspeisung
1	9991228	4917.2BI	Deckel 10,0 x 15,9 cm Fiat Bianco für CEE Einspeisung
1	9998788	4917.2SG	Deckel 10,0 x 15,9 cm grau für CEE Einspeisung
1	9975650	4917.2D	Deckel 10.0 x 15,9 cm braun für CEE Einspeisung
o. Abb	9974940	4917.13	Gegenrahmen zur CEE Einspeisung Pos.1
o. Abb	9974930	4917.9	Dichtung Rahmen/Wand zu CEE Einspeisung Pos.1
o. Abb	9974940	4917.10	Stiftsatz Deckelbefestigung zu CEE Einspeisung Pos. 1
2	9991416	4601530	Deckel 10,4 x 10,4 cm (inkl. Befestigungsstifte)
2	9906058	4601538	Deckel 10,4 x 10,4 cm schwarz (inkl. Befestigungsstifte)
3	9925087	4601531	Deckel weiß
4	9992595	4601546	Stiftsatz Deckelbefestigung zu CEE Einspeisung Pos. 3
5	9914627	01746T90099	Magnetdeckel weiß (ohne Rastnase) zu Einspeisung, Vorzeltsteckdose, Wassereinfüllstutzen, Gassteckdose usw.
5	9914628	01746T90499	Magnetdeckel anthrazit (ohne Rastnase) zu Einspeisung, Vorzeltsteckdose, Wassereinfüllstutzen, Gassteckdose usw.
5	9918240	01746T90599	Magnetdeckel schwarz (ohne Rastnase) zu Einspeisung, Vorzeltsteckdose, Wassereinfüllstutzen, Gassteckdose usw.
o. Abb	9916885	01722T20281	Deckel für DIESEL Einfüllstutzen

REICH: Wasserarmaturen



Pos.	Movera-Nr.	Hersteller-Nr.	Artikel-Bezeichnung
1	9991197	9220027	Knebel CARLETTA weiß zu CARLETTA Wasserhahn, Mischbatterie, Vormischer, Duschomat
2	9991198	9220024	Knebel Carletta weiß (roter Ring) zu CARLETTA Mischbatterie
3	9991200	9220023	Knebel CARLETTA reinweiß, (rot/blau) zu CARLETTA Vormischer
4	9991201	9220021	Knebel reinweiß zu CARLETTA UT Wasserhahn, Mischbatterie und Duschomat
5	9991202	9220025	Knebel Carletta weiß (blauer Ring) zu Carletta Mischbatterie
6	9991203	240-0552	Keramik Kartusche 28 mm zu EHM Twist Ø 39 mm, Samba Ø 39 mm, Twist UT - alle bis 28.02.2010
6a	9912965	240-06741	Keramik Kartusche 25 mm zu EHM Trend C, Keramik Style, Concept S, Trend S, Twist 1“ Ø 33 mm, Cascada, Vector
7	9991204	81000010	Keramik Kartusche 35 mm zu EHM Charisma, Duett, Star, Concept E, Trend E, Kama, Pelikan, Keramik UT, Concept E UT, Kama UT (Pelikan), Trend E UT
8	9922905	240-08241K	Mikroschalter inkl. Kleinteilzubehör zu Kontur S
9	9991206	903007B	Mikroschalter mit 0,7 m Kabel zu EHM Charisma, EHM Keramik Color, Wasserhahn Keramik Mono
10	9991207	208000	Dichtungssatz zu Carletta und Diplomat Armaturen
11	9991208	240-0055K	Mikroschalter mit Kabel zu Wasserhahn/Mischbatterie De Luxe
12	9991209	240-0170K	Mikroschalter mit Kabel zu EHM Duett, Star, Keramik UT, Style, Trend A7B, Style 3000
13	9991210	240-06220	Mikroschalter Öffner zu EHM/Wasserhahn Keramik Twist, Twist AT/UT, Samba AT/UT, Samba
14	9992655	240-0622W	Mikroschalter Öffner zu EHM/Wasserhahn Concept E, Trend E, Kama, Pelikan, Concept E UT , Kama UT (Pelikan), Trend E UT, Trend C, Keramik Style, Concept S, Trend S, Twist, Samba, Twist UT, Cascada, Vector, Carino, Carino UT,
15	9991227	233-1068	Thermoschalter zu Lüfter
16	9992897	540-35000	Duschkopf Julia
17	9998947	240-054200K	Perlator für Kama, Pelikan, Keramik UT, Keramik Style, Twist, Samba
18	9907303	240-083800K	Perlator für Trend C
19	9995518	240-048000K	Auslauf für Kama, Keramik Style, Twist 1“ Ø 33 mm, Twist Ø 39 mm, Samba Ø 39 mm
20	9926906	240-093200K	Komfort-Perlator für Keramik Trend E
21	9922236	240-096700K	Perlator für Contur S, Concept S, Concept E
22	9926908	240-096100K	Auslauf für Contur S, Concept E
23	9926909	240-082800K	Auslauf für Keramik Trend E
24	9926907	240-096800K	Komfort-Perlator für Keramik Contur E und Contur S
25	9923522	240-096400K	Auslauf für Keramik Contur S, Concept S
26	9926911	240-083000K1	Auslauf kpl. für Keramik Trend S
27	9926916	240-139600K	Auslauf kpl. für Contur S90

REICH: Wasseranschlüss-Teile, COMET: Wasserarmaturen



REICH: Wasseranschlüssteile

Pos.	Movera-Nr.	Hersteller-Nr.	Artikel-Bezeichnung
1	9991212	233-1070	Verschlussstopfen Ø 35 mm für Siphon
1	9991213	233-10701	Verschlussstopfen Ø 30 mm für Siphon
2	9994765	240-034712K	Tülle rot mit O-Ring 6 x 2
2	9994766	240-034713K	Tülle blau mit O-Ring 6 x 2
3	9991214	233-1292K	Verschlusssieb Ø 32 mm für Siphon
4	9991215	723500	Versorgungsklappe 216 x 94 mm, weiß, ohne Armatur
4	9991216	733500	Versorgungsklappe 216 x 94 mm, jasmin, ohne Armatur
4a	9997761	723510	Versorgungsklappe 216 x 94 mm, weiß, mit Schlossvorrichung, ohne Armatur
4a	9997330	773510	Versorgungsklappe 216 x 94 mm, dunkelgrau, mit Schlossvorrichtung, ohne Armatur
4a	9997762	733510	Versorgungsklappe 216 x 94 mm, jasmin, mit Schlossvorrichtung, ohne Armatur
5	9991217	606002	Versorgungsklappe 90 x 96 mm, weiß, ohne Armatur
5	9991218	606053	Versorgungsklappe 90 x 96 mm, jasmin, ohne Armatur
6	9991219	608900	Schnellkupplung mit Tülle
7	9991220	608902	MS Tüllen gerade, Ausgang (Duschanschluß außen)
8	9991221	608905	MS Tüllen gerade, Eingang (Tüllenanschluß innen)
9	9991222	608910	Steckkupplung Wasser ohne Tülle
10	9991223	607903	Schalter für Versorgungsklappe
11	9991224	607005	Schloss für Versorgungsklappe inklusive 2 Schlüssel
12	9991225	606011	Anschlusstülle Duschschläuche für Steckkupplung Wasser
13	9991226	6085001	Heizstab für Warmwasserbereiter WGU
14	9977699	609400	Brause Olympia mit 2 m Schlauch und Schnellkupplung Fb. grau
15	9977698	609500	Stellbrause Charisma mit 2 m Schlauch und Schnellkupplung Fb. weiß
o. Abb.	9997649	705001	Anschlussrohr für Versorgungsklappe

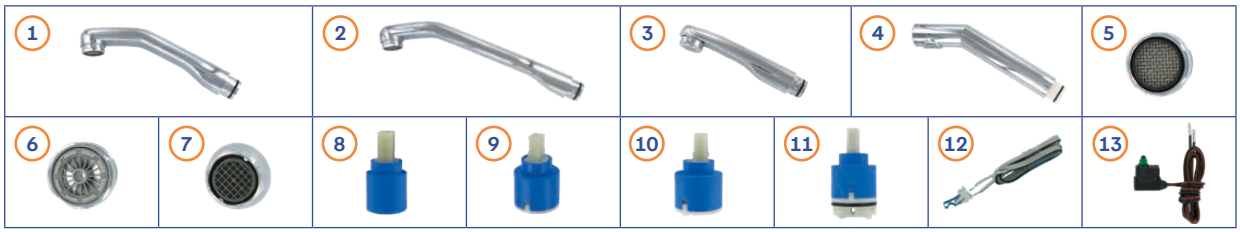

COMET: Wasserarmaturen

Pos.	Movera-Nr.	Hersteller-Nr.	Artikel-Bezeichnung
1	9918401	9240.20.00	Auslauf Parma 17 cm, chrom
2	9928232	9241.20.00	Auslauf Parma 22 cm, chrom
3	9995226	9242.20.00	Auslauf Roma 15 cm, chrom
4	9922273	9243.20.00	Auslauf Sienna 17 cm, chrom
5	auf Anfrage	9208.20.00	Perlator M24 x 1 für Roma, Parma, Modena, Florenz
6	9934424	9208.20.01	Niederdruck-Perlator für Roma, Parma, Modena, Florenz
7	9925256	9204.20.00	Perlator für Capri, Kompakt
8	9927347	9207.01.01	Kartusche 25 mm für Florenz, Capri, Modena
9	9927075	9207.01.00	Kartusche 35 mm für Roma, Parma, Sienna, Kompakt, Dauphin, Stilo
10	9918656	9207.01.03	Kartusche 40 mm für Royal
11	auf Anfrage	9207.01.04	Kartusche 40 mm für Luzern
12	9926040	3025.09.00	Mikroschalter mit Kabel 33 cm für Novo-Super, London, Prestige, Windsor
13	9921197	9210.05.01	Mikroschalter mit Kabel 40 cm für Roma, Parma, Capri, Florenz, Sienna, Kompakt, Modena
o. Abb.	9909821	9210.05.00	Mikroschalter mit Kabel 1,5 m für Roma, Parma, Capri, Florenz, Sienna, Kompakt, Modena

FIAMMA: Aqua 8, Aqua F

Aqua 8

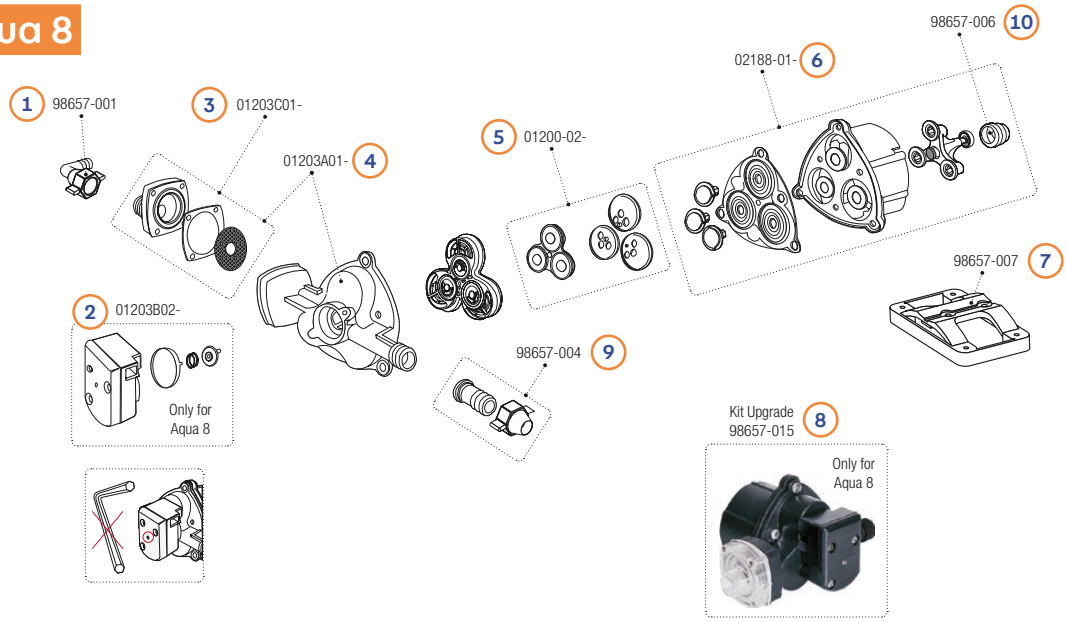

Pos.	Movera-Nr.	Hersteller-Nr.	Artikel-Bezeichnung
1	9995833	98657-001	Anschluss gewinkelt 13 mm
2	9990047	01203B02-	Druckschalter
3	9996678	01203C01-	Lumpenfilterkit
4	9994984	01203A01-	Abschlusskappe
5	9990860	01200-02-	Kit Ventil
6	9990859	02188-01-	Kit Membran
7	9999194	98657-007	Pumpenfuß
8	9997399	98657-015	Pumpenkopf
9	9994877	98657-004	Anschluss gerade 13 mm
10	9908015	98657-006	Nylonstopfen

Aqua F 10 L, Aqua F 13 L

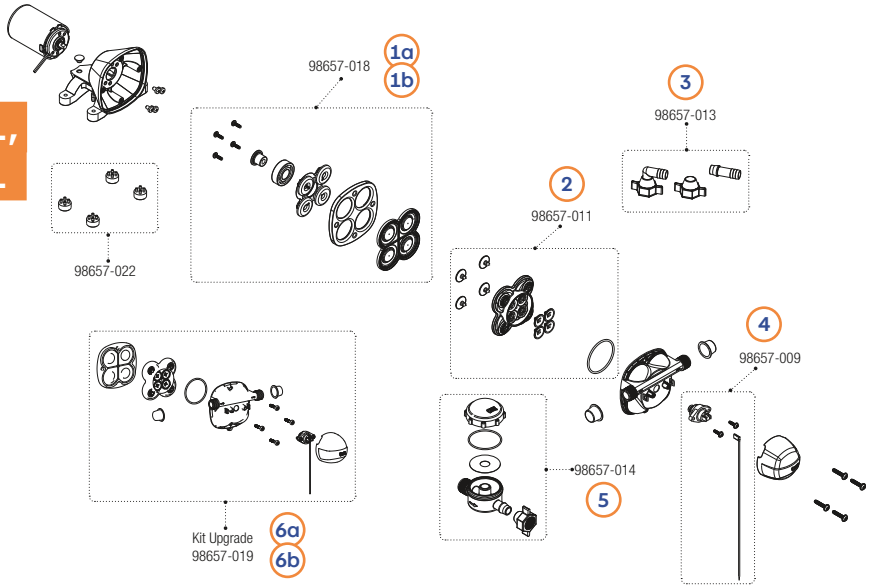

Pos.	Movera-Nr.	Hersteller-Nr.	Artikel-Bezeichnung
1a	auf Anfrage	98657-012	Antriebsgruppe-Superflow Aqua F 13 L
1b	auf Anfrage	98657-018	Antriebsgruppe-Superflow Aqua F 10 L
2	auf Anfrage	98657-011	Ventil Kit + Ring OR
3	auf Anfrage	98657-013	Kit Anschlüsse
4	auf Anfrage	98657-009	Druckschalterkit
5	9935838	98657-014	Filtersatz
6a	9934925	98657-017	Kit Upgrade Aqua F 13 L
6b	auf Anfrage	98657-019	Kit Upgrade Aqua F 10 L

FIAMMA: Rolltank 23F/23W, 40F/40W und Tank 70 L

23F und 23W

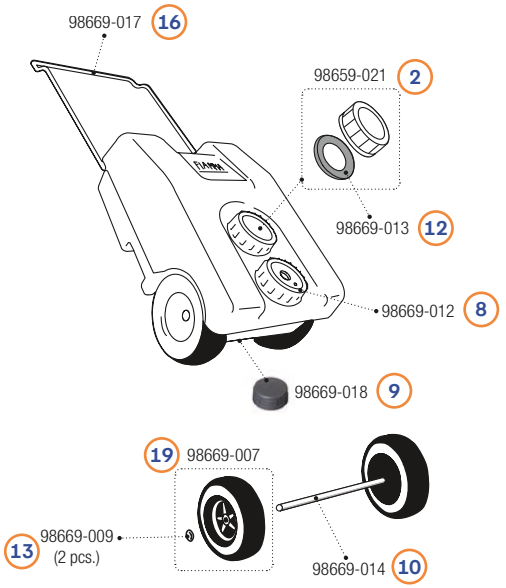

40F und 40W

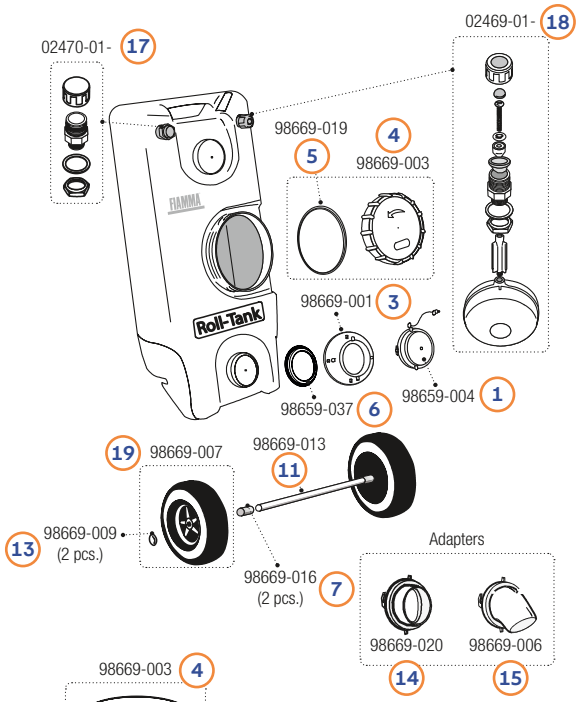

70L

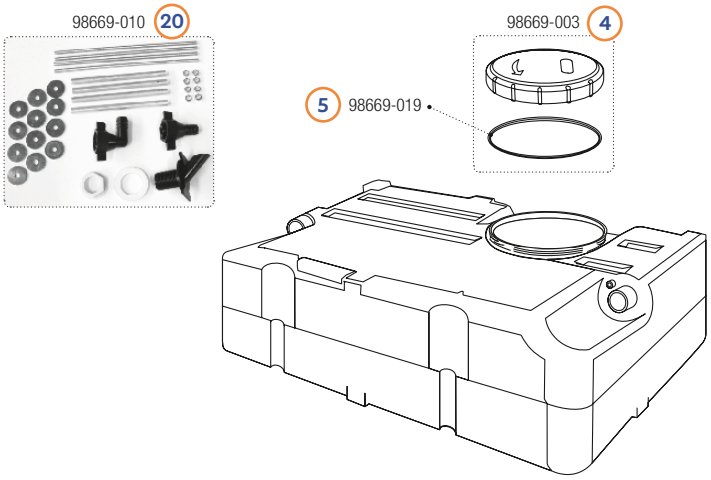

Pos.	Movera-Nr.	Hersteller-Nr.	Artikel-Bezeichnung
1	9991620	98659-004	Verschlussdeckel zu Rolltank 40F und 40W
2	9991623	98659-021	Verschlussdeckel inkl. Dichtung zu Rolltank 23F und 23W
3	9991621	98669-001	Tank Flansch zu Rolltank 40F und 40W
4	9992605	98669-003	Ersatzdeckel inkl. Dichtung zu Rolltank 40F, 40W und Tank 70 L
5	9992606	98669-019	Deckeldichtung zu Rolltank 40F, 40W und Tank 70 L
6	9991624	98659-037	Flanschdichtung zu Rolltank 40F und 40W
7	auf Anfrage	98669-016	Bolzen für Ersatzrad zu Rolltank 40F und 40W
8	9992753	98669-012	Verschlussdeckel zu Rolltank 23F und 23W
9	9990144	98669-018	Verschlussdeckel zu Rolltank 23F und 23W
10	auf Anfrage	98669-014	Querstange für Ersatzrad zu Rolltank 23F und 23W
11	auf Anfrage	98669-013	Querstange für Ersatzrad zu Rolltank 40F und 40W
12	9902532	98659-013	Deckeldichtung zu Rolltank 23F und 23W
13	9997874	98669-009	Splint (VE 2 St.) für Räder
14	9990834	98669-020	Adapter zu Rolltank 40W
15	9990833	98669-006	Adapter zu Rolltank 40W
16	9919675	98669-017	Handgriff zu RollTank 23F und 23W
17	9919822	02470-01-	Luftloch zu Rolltank 40W
18	9913999	02469-01-	Füllstandanzeige zu Rolltank 40W
19	9918252	98669-007	Ersatzrad zu Rolltank
20	9918494	98669-010	Montagesatz zu Tank 70 L

ELGENA: Kleinboiler KB3/KB6/ LILIE: Pumpenersatzteile



Pos.	Movera-Nr.	Hersteller-Nr.	Artikel-Bezeichnung
1	9991098	100287	Kessel 3 Liter
o. Abb.	9991099	100288	Kessel 3 Liter Combi
2	9991100	100336	Kessel 6 Liter
o. Abb.	9991101	100337	Kessel 6 Liter Combi
3	9991095	100269	Heizkörper mit Dichtung 230 V/660 W
o. Abb.	9991096	100270	Heizkörper mit Dichtung 230 V/330 W
o. Abb.	9991097	100271	Heizkörper mit Dichtung 12 V/200 W
4	9991091	100263	Temperatur-Sicherung 230 V
o. Abb.	9991092	100265	Temperatur-Sicherung 12 V/24 V
5	9991093	100266	Temperatur-Regler 230 V
o. Abb.	9991094	100351	Temperatur-Regler 12 V/24 V

LILIE: Pumpenersatzteile

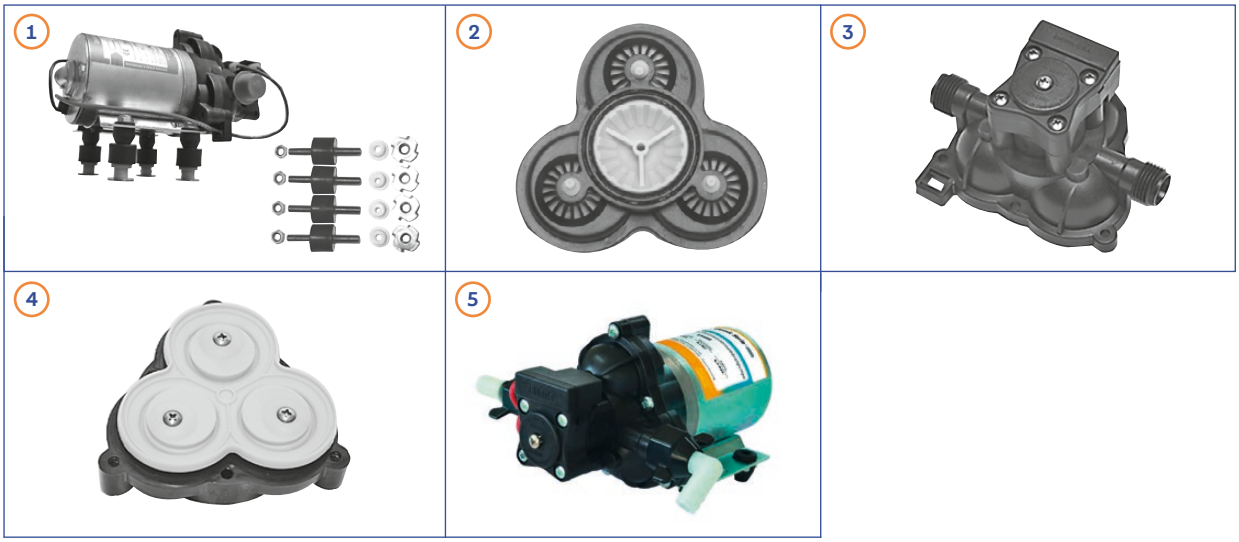

Pos.	Movera-Nr.	Hersteller-Nr.	Artikel-Bezeichnung
1	9976989	23020	Montageset Leise Sohle zu allen SHURflo-Pumpen
2	9996252	11104	Ventilsatz zu SHURflo-Pumpe S204, S224, S403, S430, S473, S512, S534, S572, S573, S601
3	9995492	11139	Druckschalter für SHURflo-Pumpe S204
4	9992078	11105	Membransatz für SHURflo-Pumpe S204, S403, S473, S512, S423, S224, S573, S534, S572
5	9992582	8034	Aufschraubtülle gewinkelt
6	9992583	8032	Aufschraubtülle gerade

Kleinteile Tanks und Kanister



Pos.	Movera-Nr.	Hersteller-Nr.	Hersteller	Artikel-Bezeichnung
1	9971253	7300087	Promens	Schraubstopfen mit Dichtung zu Wassertank Fusion
2	9906037	8473.58.00	Comet	Ersatz-Ausgießer
3	9995545	S8472.58.00	Comet	Ersatzhahn
4	9995189	10052	Comet	Verschluss DIN 51
5	9971793	8273.06.01	Comet	Ausgießer SUPER DIN 51
6	9997101	299-610001	CKW	Verschluss Nr. 61 schwarz
7	9992569	77-12-1701	CKW	Deckel groß NW170 blau
8	9990989	299-611131	CKW	Deckel mit Halteband 61
9	9995018	70-40-3599	CKW	Achse
10	9995876	70-40-3598	CKW	Rad
11	9992572	73-12-3070	CKW	Deckel klein
12	9990635	7300133	Promens	Schraubdeckel rot ohne Dichtung
12a	9990636	6000014	Promens	Dichtung zu Schraubdeckel rot
13	9996190	5820027	Promens	Verschlussstopfen weiß
15	9992005	77-40-4002	CKW	Verschluss mit Schlauch zu Faltkanister
16	9907565	299-400011	CKW	Schraubverschluss zu Faltkanister
17	9914789	70-17-425	CKW	Spiralschlauch Ø 25 mm zu Faltkanister

→ Wichtiger Hinweis:
Weitere Deckel und Teile sind im Hauptkatalog zu finden.

DOMETIC: Toilette CT 3000/4000er Serie

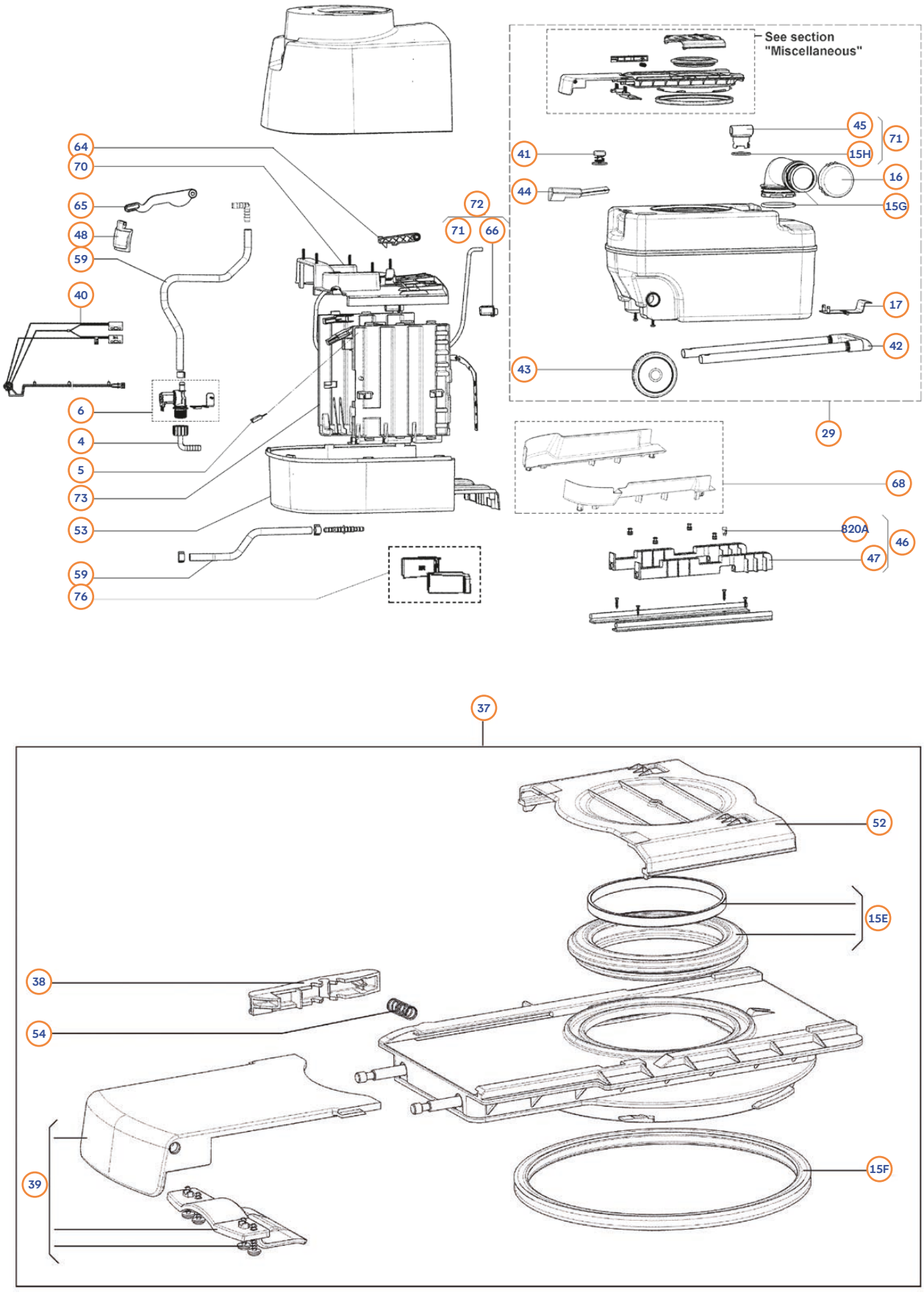

→ Wichtiger Hinweis:
Nur die im Text aufgeführten Ersatzteile sind tatsächlich im Produkt.

DOMETIC: Toilette CT 3000/4000er Serie

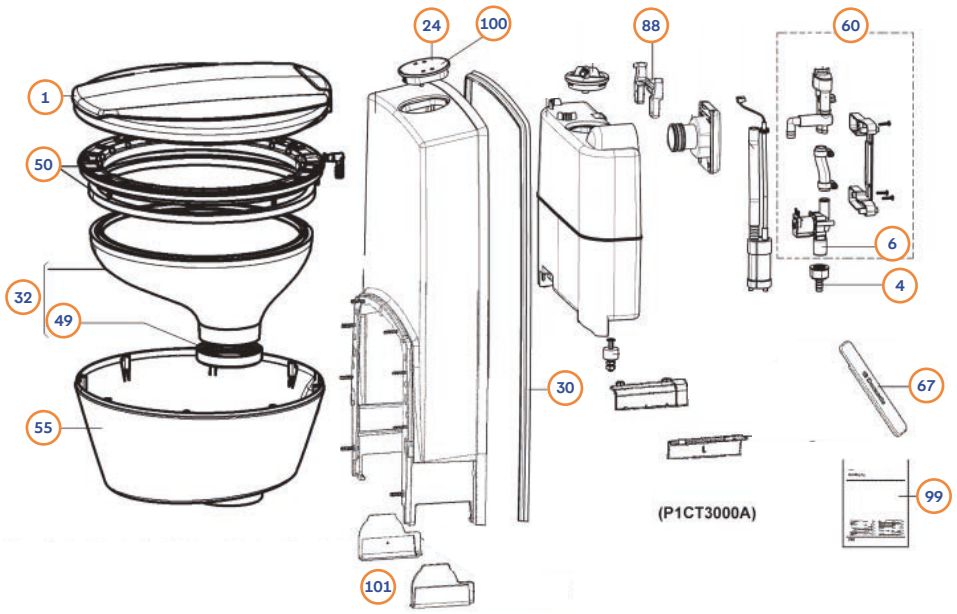

Pos.	Movera-Nr.	Hersteller-Nr.	Artikel-Bezeichnung
1	9997434	242601455	Toilettendeckel
4	9909577	242601368	Winkelstück mit Überwurfmutter
5	9926938	242601715	Mikroschalter
6	9997854	242601365	Magnetventil
15E	9909570	242601540	Dichtungskit
15F	9998667	242601296	Dichtgummi groß unterhalb Tank
15G	9904159	242601487	Auslaufrohr mit Dichtung
15H	auf Anfrage	242601259	O-Ring Adapter
16	9902378	242601488	Verschlusskappe
17	9902423	242601431	Halter Kassette
24	9914336	242601602	Bedienelement
29	9915219	242601571	Kassette kpl.
30	9908099	242601141	Dichtgummi Wandkonsole
30*	auf Anfrage	242601432	Dichtgummi Wandkonsole zu CT4110
32	9925449	242601681	Schüssel inkl. Dichtring
37	auf Anfrage	242601072	Schieber komplett
38	9919679	242601389	Verschlusshebel zu Schieber
39	9918772	242601155	Griff komplett Schieber
40	9916258	242601146	Sensor mit Kabel
41	9999387	242601180	Taste zur Belüftung
42	9923652	242601045	Griff zu Kassette
43	9919239	242601041	Rad
44	9998610	242601134	Schwimmer
45	auf Anfrage	242601147	Adapter Entlüftung
46	auf Anfrage	242601178	Nachrüstsatz Schienen Toiletten
47	auf Anfrage	242601233	Führung Schienen
48	9998689	242601017	Schieberklappe
49	9999756	242601236	Dichtring schwarz
50	9920994	242601637	Keramikabdeckung
52	9906858	242601344	Abdeckung Einlauf
53	auf Anfrage	242601012	Halterung Unterteil 110 mm
54	auf Anfrage	242601335	Feder Verriegelung Schieber
55	9926052	242601441	Schüsselabdeckung
59	9909770	242601516	Wasserschlauch zu CT3110
59*	auf Anfrage	242601597	Wasserschlauch zu CT4110
60	auf Anfrage	242601309	Ventill komplett senkrecht
64	9915073	242601474	Hebel Kassettensicherung
65	9903165	242601450	Schieberhebel
66	auf Anfrage	242601018	Aktivierer Entlüftung
67	auf Anfrage	242601188	Ausbauhilfe Deckel
68	9917067	242601470	Träger links und rechts zu Kassette
69	auf Anfrage	4450017535	Kit Toilette
70*	auf Anfrage	242601575	Träger oben kpl. zu CT4110
71	9914890	242601548	Adapter mit O-Ring
72*	auf Anfrage	242601581	Adapterkit Aktivierer zu CT4110
73	auf Anfrage	242601462	Seitenteil komplett rechts
76*	auf Anfrage	242601597	Wasserschlauch zu CT4110
88	auf Anfrage	242601522	Halter Wand Tank
99	auf Anfrage	242601164	Gebrauchsanweisung Installation
99	auf Anfrage	242601113	Gebrauchsanweisung
100	auf Anfrage	242601097	Aufkleber Bedienfeld
101	auf Anfrage	4450021249	Kit Deckel rechts/links
820A	9993542	295176631	Schieber Lüftungsgitter weiss

THETFORD: Porta Potti 145/165/335/ 345/365 - Produktion < 2011

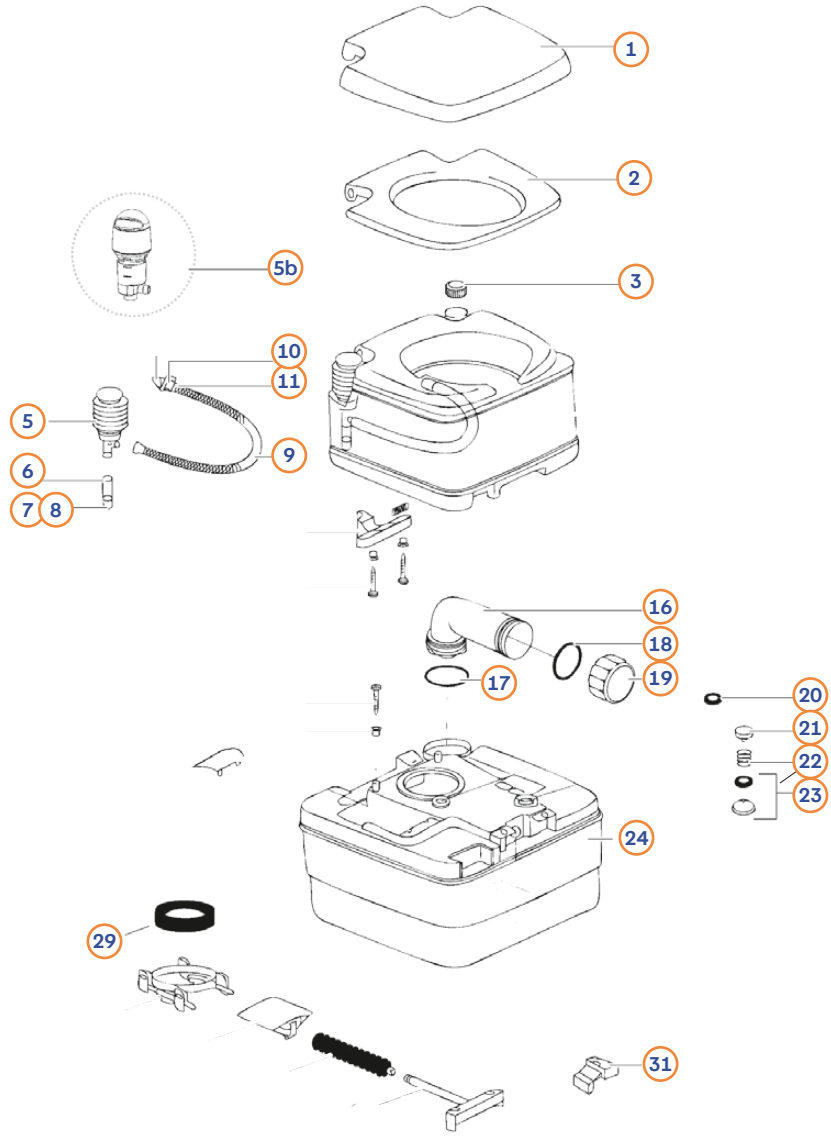

Pos.	Movera-Nr.	Hersteller-Nr.	Artikel-Bezeichnung
1-2	9956147	0733144	Toilettendeckel mit Sitz Fb. beige
3	9976250	1290179	Kappe Frischwassertank Fb. edelweiß - PP145/165
5a	9975960	0786262	Handpumpe Fb. weiß
5b	9991626	2581779	Handpumpe/Kolbenpumpe Fb. edelweiß - PP 335/345/365
5b	9992846	2581879	Handpumpe/Kolbenpumpe Fb. weiß - P345-365 >08.2005
6-8a	9956122	07016	Ansaugschlauch, Ventilgehause und Ventilplatte
6-8b	9956123	07024	Ansaugschlauch, Ventilgehause und Ventilplatte
9-11a	9956135	0703162	Spulschlauch, Feder, Ventil, O-Ring, Duse und Dichtung Fb. weiß
9-11b	9977440	0703179	Spulschlauch, Feder, Ventil, O-Ring, Duse und Dichtung Fb. edelweiß
16-18a	9956162	0749269	Entleerungsstutzen, O-Ring, Dichtung, Schraubkappe Fb. grau - PP335/345/365
16-18b	9956163	0749288	Entleerungsstutzen, O-Ring, Dichtung, Schraubkappe Fb. weiß - PP335/345/365
16-19a	9956161	0749245	Entleerungsstutzen, O-Ring, Dichtung und Schraubkappe
16-19b	9976410	0749262	Entleerungsstutzen, O-Ring, Dichtung und Schraubkappe Fb. weiß
17-18	9979150	016195	O-Ring
18-19	9975880	0749362	Verschluskappe Fb. weiß
20	9956124	07102	Dichtung
21-23a	9956164	0752462	Beluftungsknopf, Feder, Dichtungshalter, Auflage Fb. weiß
21-23b	9956165	0752478	Beluftungsknopf, Feder, Dichtungshalter, Auflage Fb. gelb
21-23c	9956166	0752479	Beluftungsknopf, Feder, Dichtungshalter, Auflage Fb. edelweiß
21-23d	9956167	0752489	Beluftungsknopf, Feder, Dichtungshalter, Auflage Fb. granit
21-23e	9995070	0752492	Luftungsknopf zu Tank
24	9956159	0747544	Abwassertank Fb. Beige - PP145
29	9975800	07101	Schieberdichtung
31	9979640	021322	Schwimmer zu Abwassertank

→ Alle nicht aufgeführten Teile mit einer Positionsnummer gibt es „auf Anfrage".
Alle Teile die keine Positionsnummer haben, sind Produktionsteile von Thetford-bitte direkt an Thetford wenden.

THETFORD: Porta Potti 145/165/335/ 345/365 - Produktion > 2011

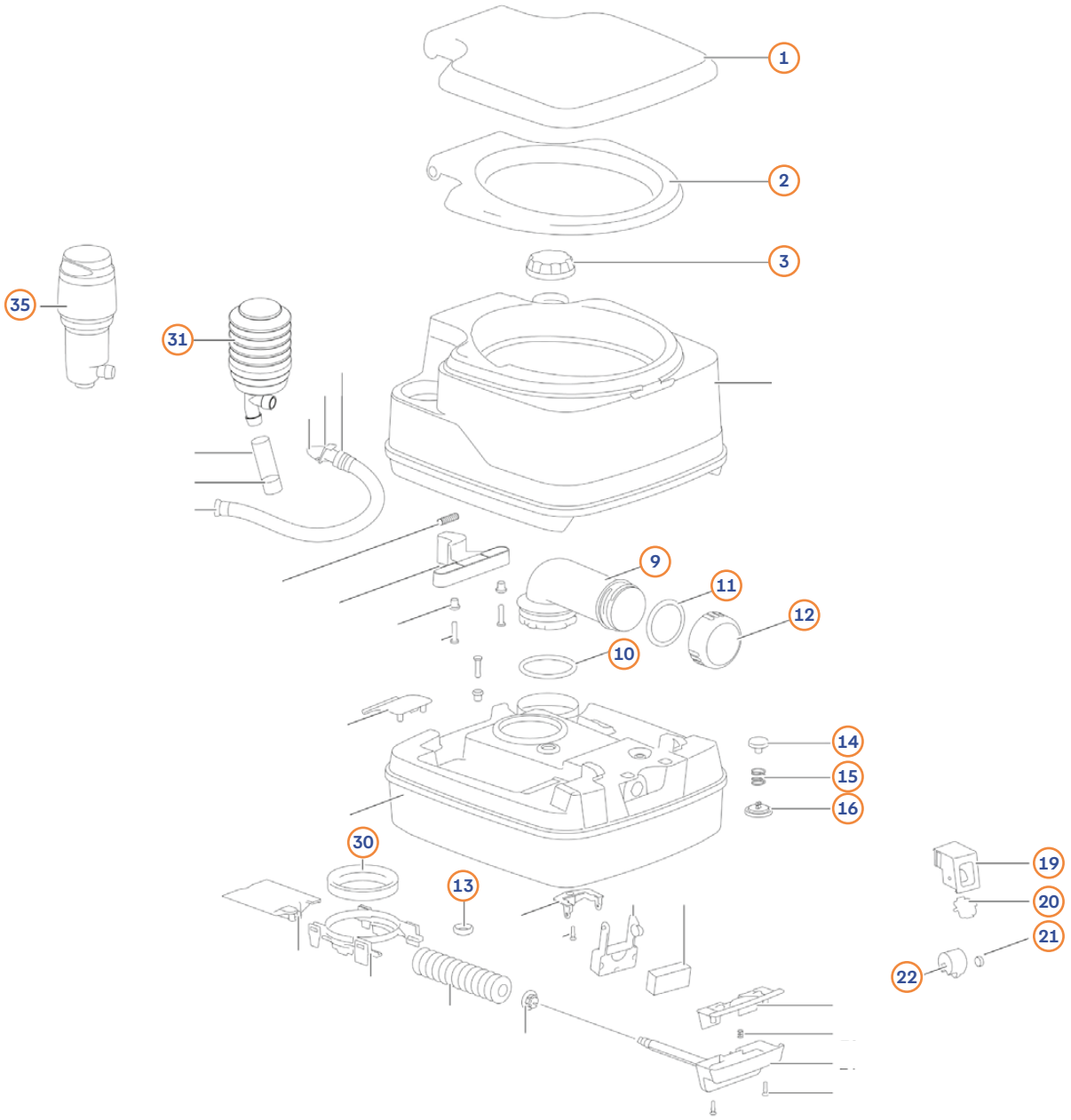

Pos.	Movera-Nr.	Hersteller-Nr.	Artikel-Bezeichnung
1-2a	auf Anfrage	92904 (66,68,111,130,133)	Toilettendeckel mit Sitz - PP 335, (Farbe Auswahl)
1-2b	auf Anfrage	92903 (66,68,111,130,133)	Toilettendeckel mit Sitz - PP 145-165-345-365, (Farbe Auswahl)
3	auf Anfrage	92905 (66,68,111,130,133)	Kappe Frischwassertank, (Farbe auswahl)
9-12	auf Anfrage	92907 (07,74,132)	Entleerungsstützen, O-Ring, Dichtung, Schraubkappe Satz, (Farbe Auswahl)
11-12	auf Anfrage	92906111	Verschlusskappe inkl. Dichtung, weiß
13	9956124	07102	Dichtung
14-16	9926159	92407111	Belüftungsknopf-Satz, weiß
19-22a	auf Anfrage	92909 (07,38,74,76,132)	Halter, Magnet, Anzeigewelle, Füllstandsanzeige, Glas - PP 335, (Farbe Auswahl)
19-22b	auf Anfrage	92908 (07,38,74,76,132)	Halter, Magnet, Anzeigewelle, Füllstandsanzeige, Glas - PP 345-365, (Farbe Auswahl)
30	9975800	07101	Schieberdichtung
31	9975960	0786262	Handpumpe weiß - PP 145-165
35a	auf Anfrage	92902 (66,111,130)	Kolbenpumpe - PP 335, (Farbe Auswahl)
35b	9918531	92901111	Kolbenpumpe weiß - PP 345-365
35b	auf Anfrage	92901 (66,130)	Kolbenpumpe - PP 345-365, (Farbe Auswahl)

→ Alle nicht aufgeführten Teile mit einer Positionsnummer gibt es „auf Anfrage“.
Alle Teile die keine Positionsnummer haben, sind Produktionsteile von Thetford-bitte direkt an Thetford wenden.

THETFORD: Porta Potti 465

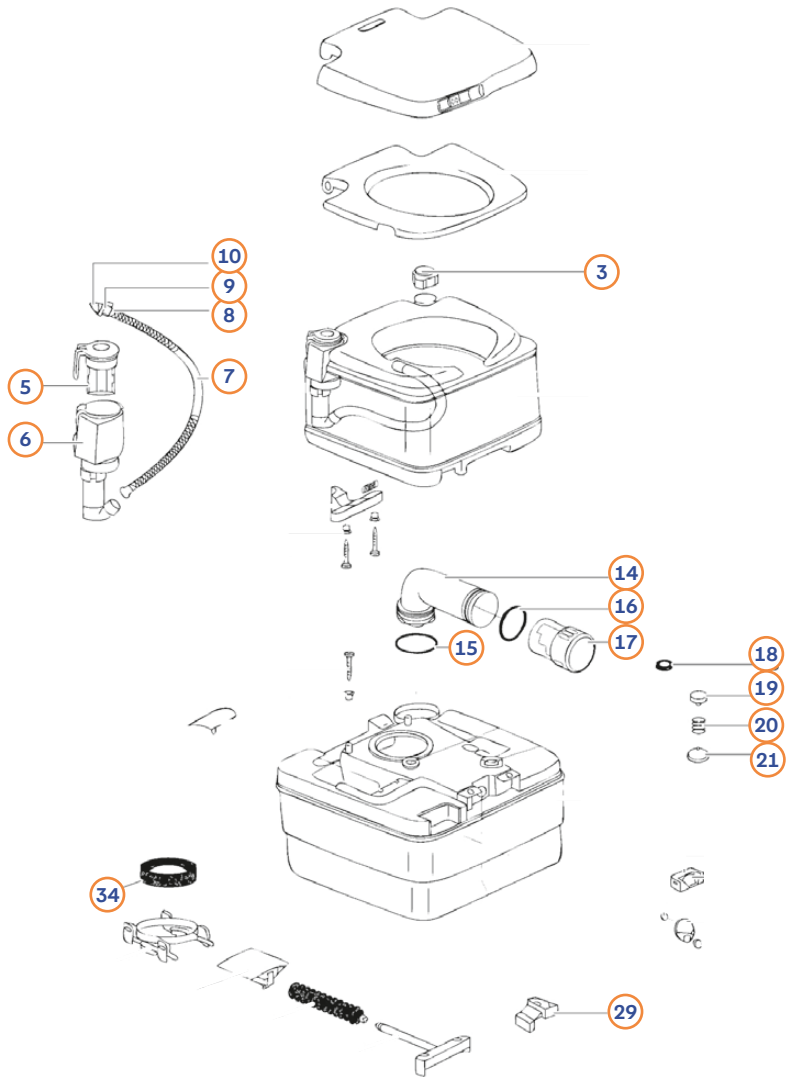

Pos.	Movera-Nr.	Hersteller-Nr.	Artikel-Bezeichnung
3a	9956206	2580479	Kappe Frischwassertank Fb. edelweiß
3b	9956207	2580489	Kappe Frischwassertank Fb. granit
5b	9956210	2580689	Batterieeinsatz Fb. granit
6a	9956211	2580779	Pumpe Fb. edelweiß
6b	9956212	2580789	Pumpe Fb. granit
7-10a	9975780	2580879	Spülschlauch, O-Ring, Spüldüse Fb. edelweiß
7-10b	9976030	2580889	Spülschlauch, O-Ring, Spüldüse Fb. granit
14-16a	9956213	2580988	Entleerungsstutzen inkl. Dichtung und Schraubkappe Fb. braun
14-16b	9956214	2580990	Entleerungsstutzen inkl. Dichtung und Schraubkappe Fb. grau
15-16	9979150	16195	O-Ring
16-17a	9992434	2581006	Auslaufkappe zu Abwassertank Fb. dunkelgrau
16-17b	9902387	2581016	Auslaufkappe zu Abwassertank Fb. grün
16-17c	9956215	2581078	Auslaufkappe zu Abwassertank Fb. gelb
16-17d	9977660	2581079	Auslaufkappe zu Abwassertank Fb. edelweiß
16-17e	9956216	2581089	Auslaufkappe zu Abwassertank Fb. granit
18	9956124	07102	Dichtung
19-21a	9956164	0752462	Belüftungsknopf, Feder, Dichtungshalter, Auflage Fb. weiß
19-21b	9956165	0752478	Belüftungsknopf, Feder, Dichtungshalter, Auflage Fb. gelb
19-21c	9956166	0752479	Belüftungsknopf, Feder, Dichtungshalter, Auflage Fb. edelweiß
19-21d	9956167	0752489	Belüftungsknopf, Feder, Dichtungshalter, Auflage Fb. granit
19-21e	9995070	0752492	Belüftungsknopf, Feder, Dichtungshalter, Auflage Fb. orange
29	9979640	21322	Schwimmer
34	9975800	07101	Schieberdichtung

→ Alle nicht aufgeführten Teile mit einer Positionsnummer gibt es „auf Anfrage“.
Alle Teile die keine Positionsnummer haben, sind Produktionsteile von Thetford-bitte direkt an Thetford wenden.

THETFORD: Porta Potti 565

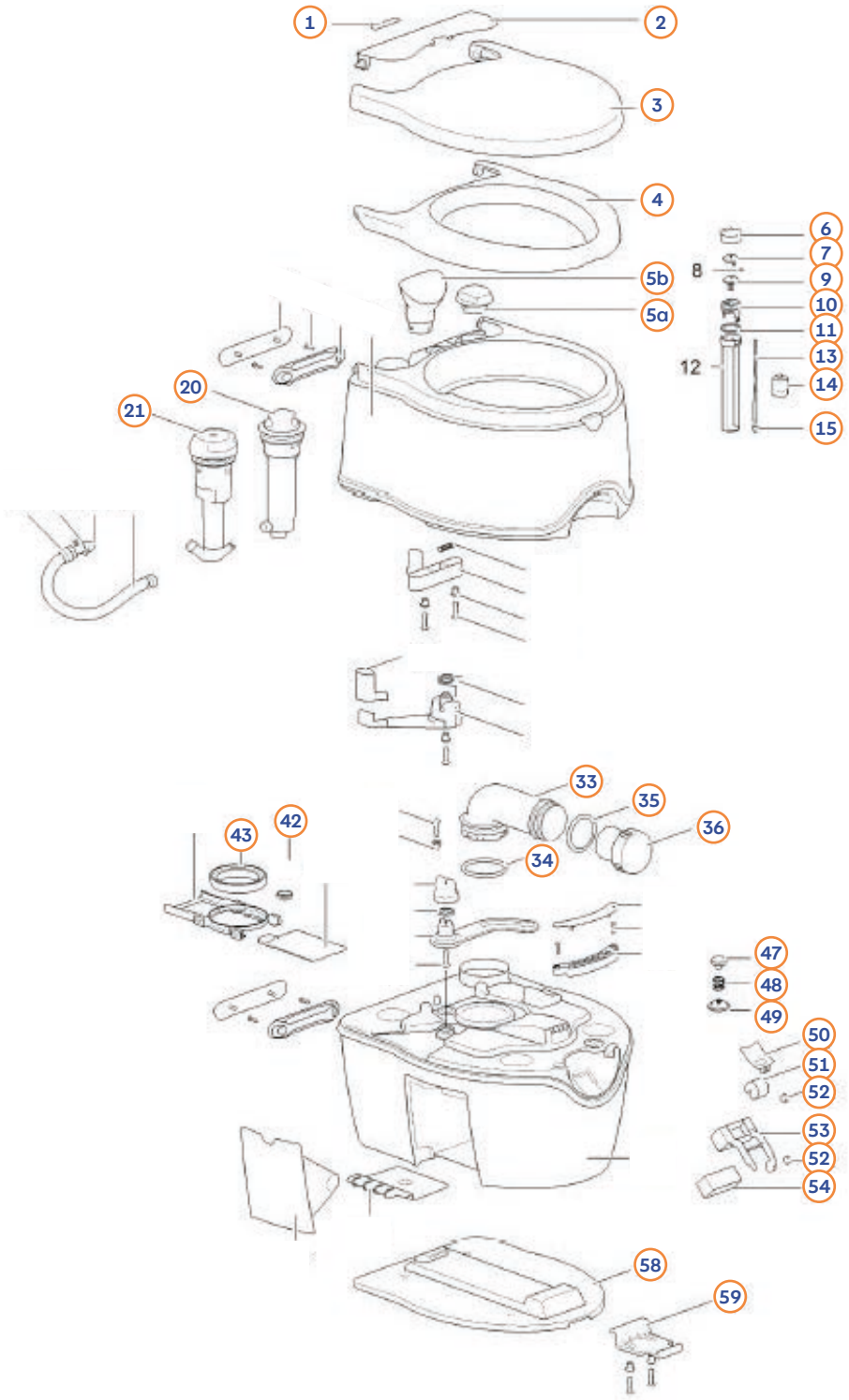

Pos.	Movera-Nr.	Hersteller-Nr.	Artikel-Bezeichnung
1-4	9919997	92403111	Deckel mit Sitz Fb. signalweiß
1-4	9920491	92403135	Deckel mit Sitz Fb. lichtgrau
5a	9921718	92404130	Verschlusskappe Fb. Rubin Rot
20	9918906	92401111	Kolbenpumpe Fb. weiß
21	9919431	9240207	Pumpe elektrisch
35-36	9920409	92406111	Deckel/Kappe mit Dichtung Fb. signalweiß
42	9956124	07102	Dichtung
43	9975800	07101	Schieberdichtung
47-49	9926159	92407111	Belüftungsknopf weiß
58-59	9907507	9241507	Bodenhalterung grau

→ Alle nicht aufgeführten Teile mit einer Positionsnummer gibt es „auf Anfrage“.
Alle Teile die keine Positionsnummer haben, sind Produktionsteile von Thetford-bitte direkt an Thetford wenden.

THETFORD: Cassettentoilette C2

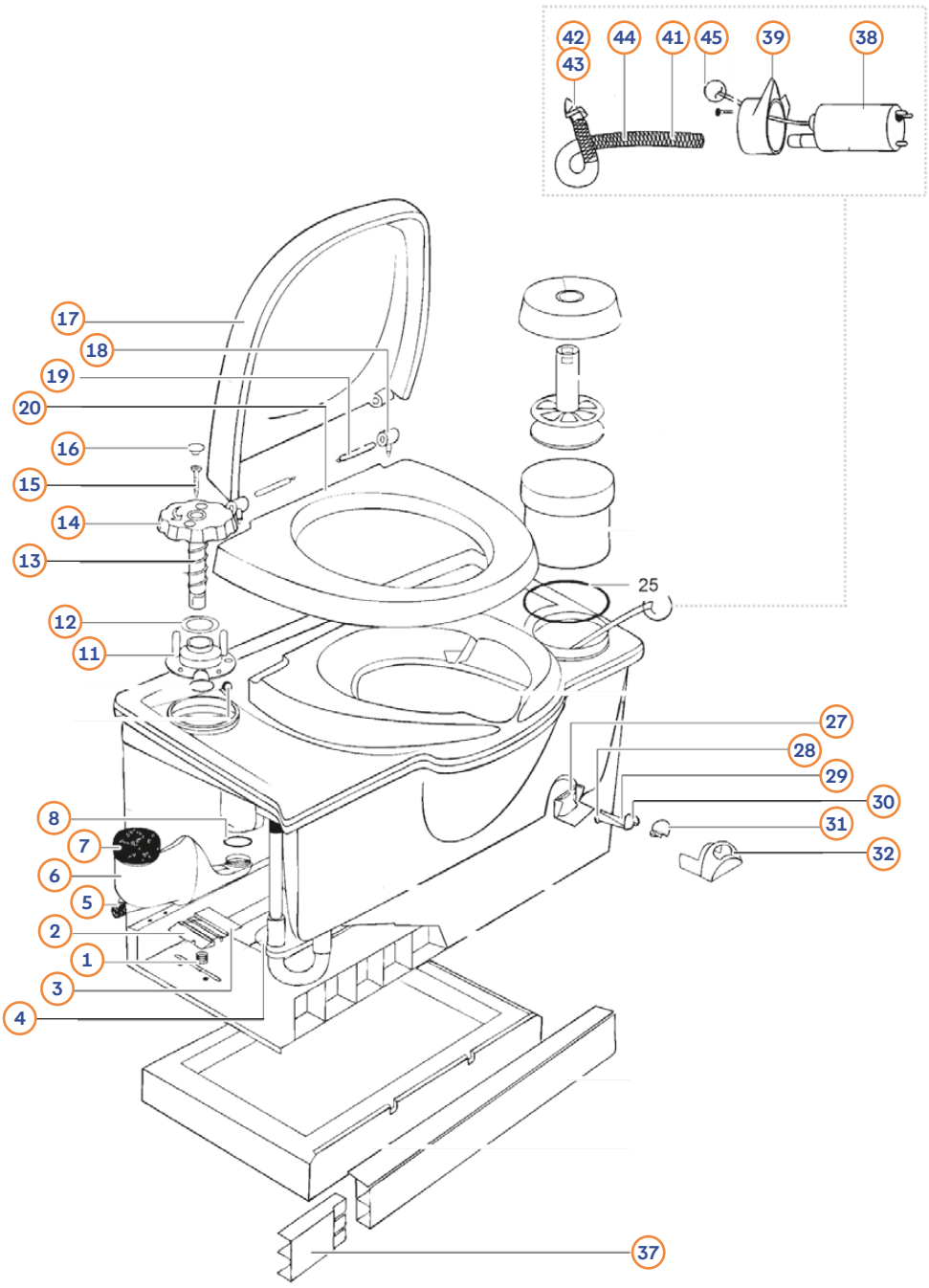

Pos.	Movera-Nr.	Hersteller-Nr.	Artikel-Bezeichnung
1	9979039	16169	Feder Halteklammer
1-3	9976330	1635078	Halteklammer, Halterung und Feder Fb. gelb
4	9979200	1616678	Tropfplatte Fb. gelb
5	9956181	1638578	Kappe Fb. gelb
5-8	9956180	1638174	Wassereinfüllstutzen inklusive Kappe Fb. grau
7	9908369	1684816	Deckel zu Wassereinfüllstutzen
11-16	9976430	1637762	Spülknopf Fb. weiß
17-19	9976310	1619462	Sitz mit Deckel Fb. weiß
18-19	9956172	1618362	Scharnier inklusive Stift Fb. weiß
25	9918803	16731	O-Ring
27-32	9979045	1617162	Halter, Magnet, Anzeigewelle, Füllstandsanzeige, Glas Fb. weiß
37	9956170	1626662	Adapter Sockelblende Fb. weiß
38-39	9979280	16374	Spülpumpe
41-44	9976730	1637862	Spülschlauch Fb. weiß
45	9976090	21050	Reparatursatz Spülpumpe

→ Alle nicht aufgeführten Teile mit einer Positionsnummer gibt es „auf Anfrage“.
Alle Teile die keine Positionsnummer haben, sind Produktionsteile von Thetford-bitte direkt an Thetford wenden.

THETFORD: Cassettentoilette C2 Oberteil

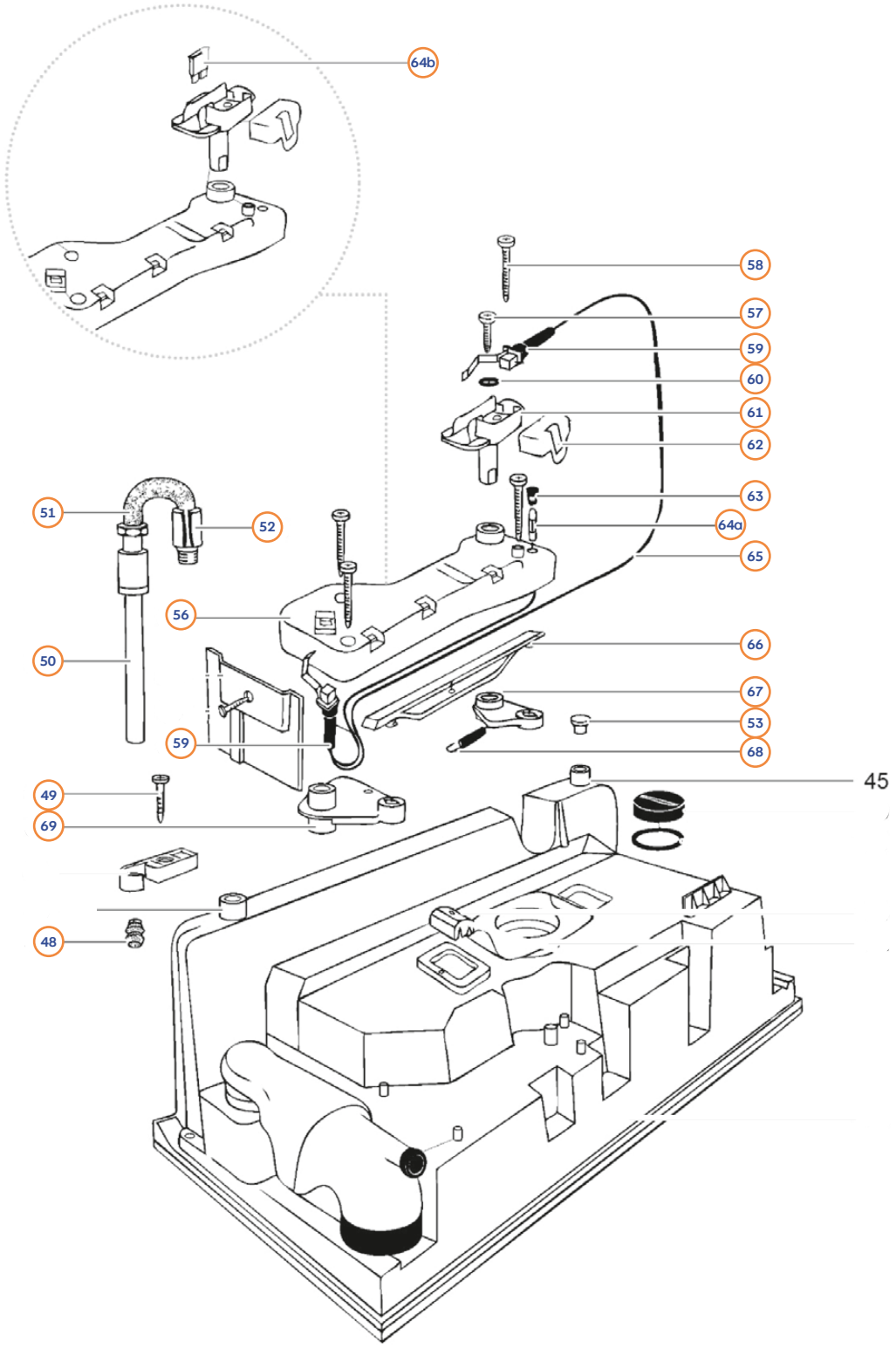

Pos.	Movera-Nr.	Hersteller-Nr.	Artikel-Bezeichnung
48-53a	9979020	21370	Entleerungsrohr links
48-53b	9956126	21371	Entleerungsrohr rechts
56-69	9956179	1637974	Mechanismus komplett Fb. dunkelgrau
59	9979044	20107	Schalter
62	9956183	1639010	Abdeckkappe Fb. elfenbein
64a	9979024	16391	Sicherung Glas 3 Ampere
64b	9956128	21766	Sicherung
65	9956182	16389	Kabel Fb. dunkelgrau

→ Alle nicht aufgeführten Teile mit einer Positionsnummer gibt es „auf Anfrage“.
Alle Teile die keine Positionsnummer haben, sind Produktionsteile von Thetford-bitte direkt an Thetford wenden.

THETFORD: Cassettentoilette C3

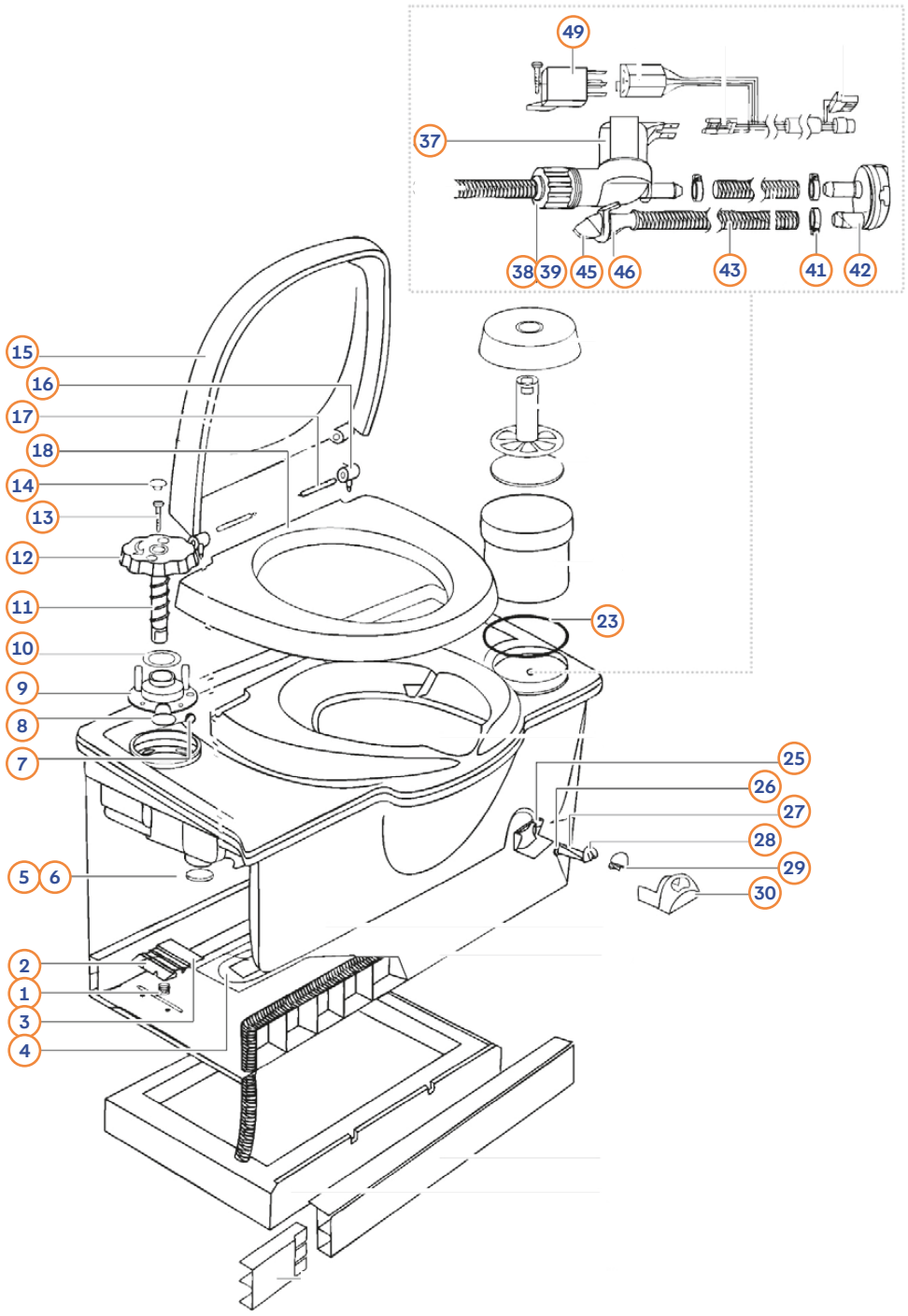

Pos.	Movera-Nr.	Hersteller-Nr.	Artikel-Bezeichnung
1	9979039	16169	Feder Halteklammer
1-3	9976330	1635078	Halteklammer, Halterung, Feder
4	9979200	1616678	Tropfplatte gelb
5-8	9956180	1638174	Wassereinfüllstutzen inklusive Kappe Fb. grau
9-14	9979022	1637762	Spülknopf Fb. weiß
15-18	9979034	1619462	Sitz mit Deckel Fb. weiß
16-17	9956172	1618362	Scharnier inklusive Stift Fb. weiß
23	9918803	16731	O-Ring
25-30	9979045	1617162	Halter, Magnet, Anzeigewelle, Füllstandsanzeige, Glas Fb. weiß
37-39	9956129	23709	Magnetventil mit Gewinde
38-39	9909772	23851	Anschlussstück, Überwurfmutter, Dichtung
41-42	9976480	16833	Vacuumunterbrecher
43-45	9956185	2010362	Spülschlauch, Düse, O-Ring Fb. weiß
49	9979027	20106	Relais

→ Alle nicht aufgeführten Teile mit einer Positionsnummer gibt es „auf Anfrage“.
Alle Teile die keine Positionsnummer haben, sind Produktionsteile von Thetford-bitte direkt an Thetford wenden.

THETFORD: Cassettentoilette C3 Oberteil

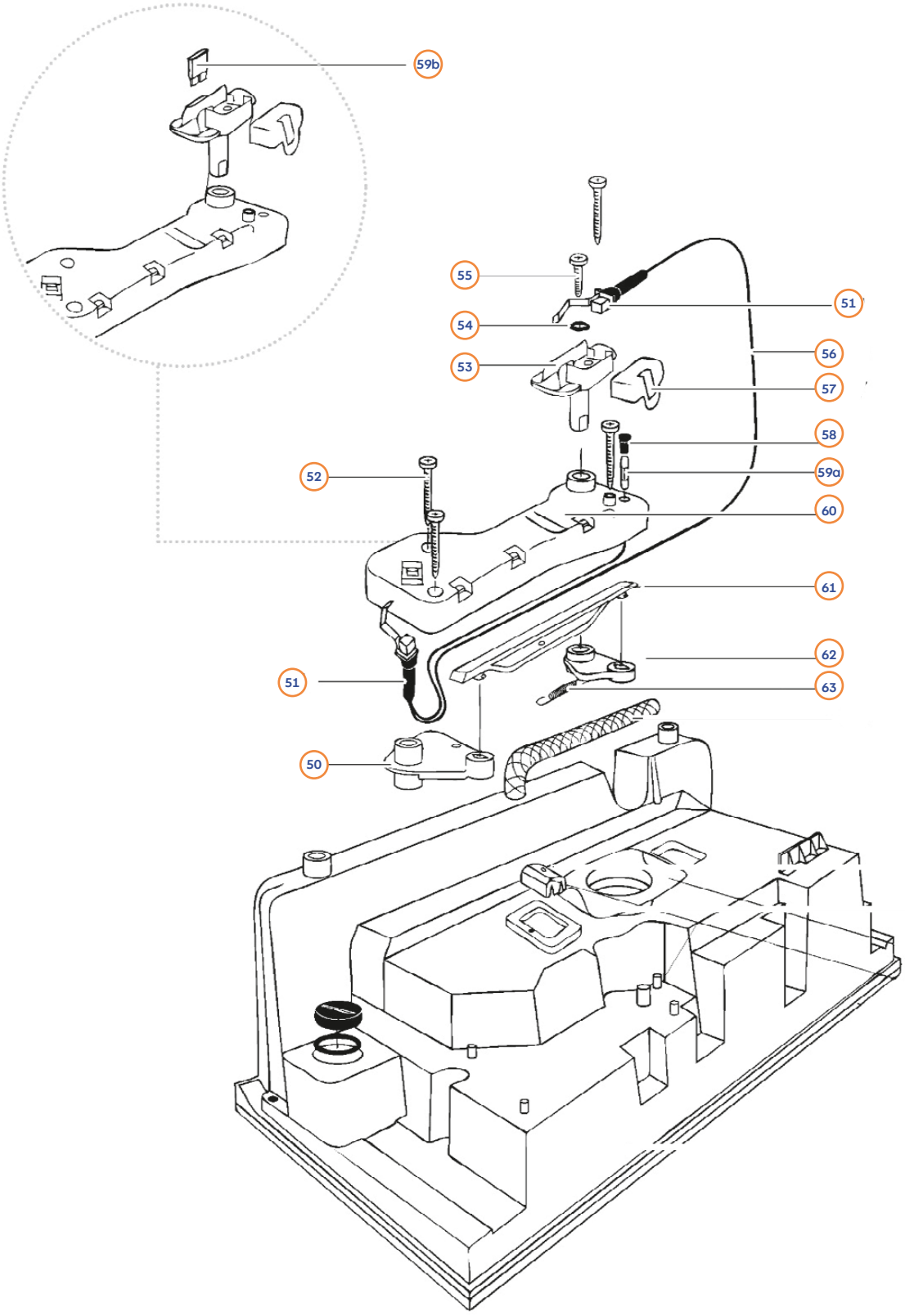

Pos.	Movera-Nr.	Hersteller-Nr.	Artikel-Bezeichnung
50-63	9956179	1637974	Mechanismus komplett Fb. dunkelgrau
51	9979044	20107	Schalter
56	9956182	16389	Kabel Fb. dunkelgrau
57	9956183	16390	Abdeckkappe Fb. elfenbein
59a	9979024	16391	Sicherung Glas 3 Ampere
59b	9956128	21766	Sicherung

→ Alle nicht aufgeführten Teile mit einer Positionsnummer gibt es „auf Anfrage“.
Alle Teile die keine Positionsnummer haben, sind Produktionsteile von Thetford-bitte direkt an Thetford wenden.

THETFORD: Cassettentoilette C4

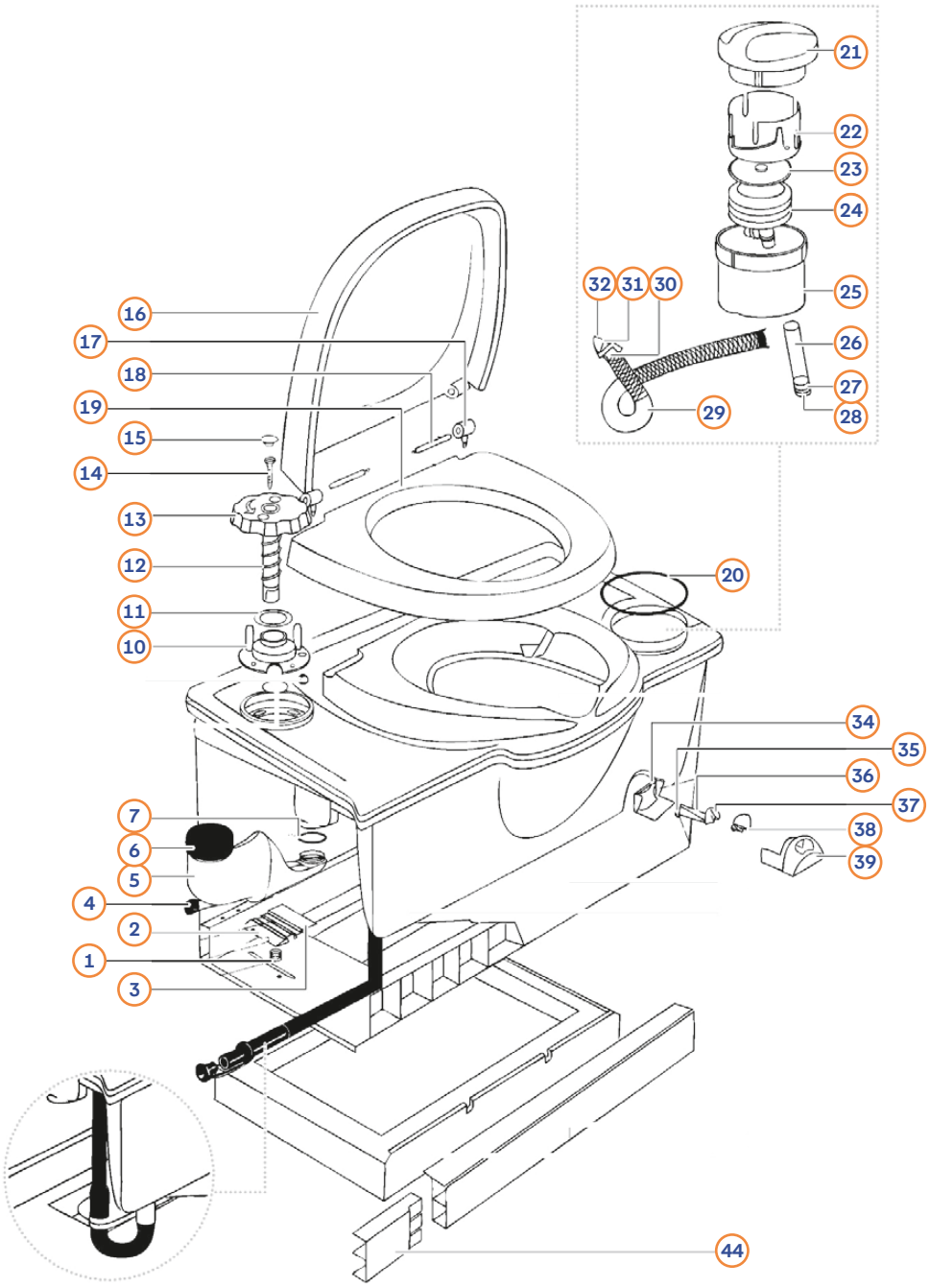

Pos.	Movera-Nr.	Hersteller-Nr.	Artikel-Bezeichnung
1	9979039	16169	Feder Halteklammer
1-3	9976330	1635078	Halteklammer, Halterung und Feder
4	9956181	16385	Kappe Fb. gelb
6	9908369	16484	Deckel zu Wassereinfüllstutzen
4-7	9956221	1638178	Schraubkappe und Dichtung Fb. gelb
4-7	9956180	1638174	Schraubkappe und Dichtung Fb. grau
10-15	9979022	16377	Bedienknopf Fb. weiß
16-19	9979034	1619462	Sitz mit Deckel Fb. weiß
17-18	9956172	1618362	Scharnier mit Stift Fb. weiß
20	9918803	16731	O-Ring
21-28	9956187	2029162	Pumpe kpl. Fb. weiß
24	9976080	21065	Pumpenkörper
26-28	9956125	21066	Ansaugschlauch mit Ventilgehäuse und Ventilplatte
29-32	9956189	2029262	Spülschlauch, Feder, O-Ring und Düse Fb. weiß
34-39	9979045	1617162	Halter, Magnet, Anzeigewelle, Füllstandsanzeige Fb. weiß

→ Alle nicht aufgeführten Teile mit einer Positionsnummer gibt es „auf Anfrage".
Alle Teile die keine Positionsnummer haben, sind Produktionsteile von Thetford-bitte direkt an Thetford wenden.

THETFORD: Cassettentoilette C4 Oberteil

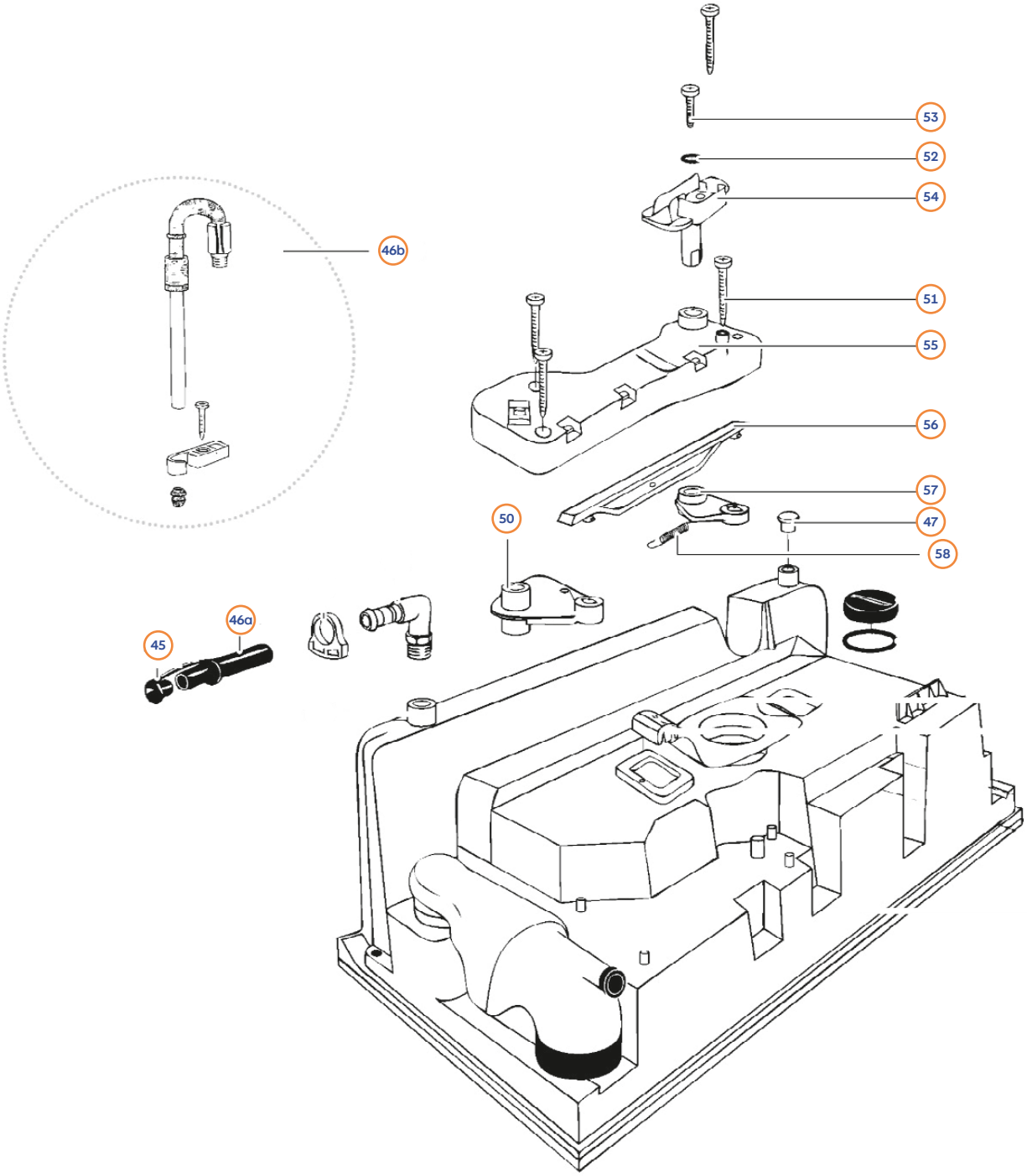

Pos.	Movera-Nr.	Hersteller-Nr.	Artikel-Bezeichnung
45-46a	9979031	16182	Entleerungsrohr < März 1998
46b-47	9979020	21370	Entleerungsrohr links > März 1998
46b-47	9956126	21371	Entleerungsrohr rechts > März 1998
50-58	9956190	2032574	Schiebemechanismus kpl.

→ Alle nicht aufgeführten Teile mit einer Positionsnummer gibt es „auf Anfrage“.
Alle Teile die keine Positionsnummer haben, sind Produktionsteile von Thetford-bitte direkt an Thetford wenden.

THETFORD: Abwassertank C2-C3-C4

neue Version

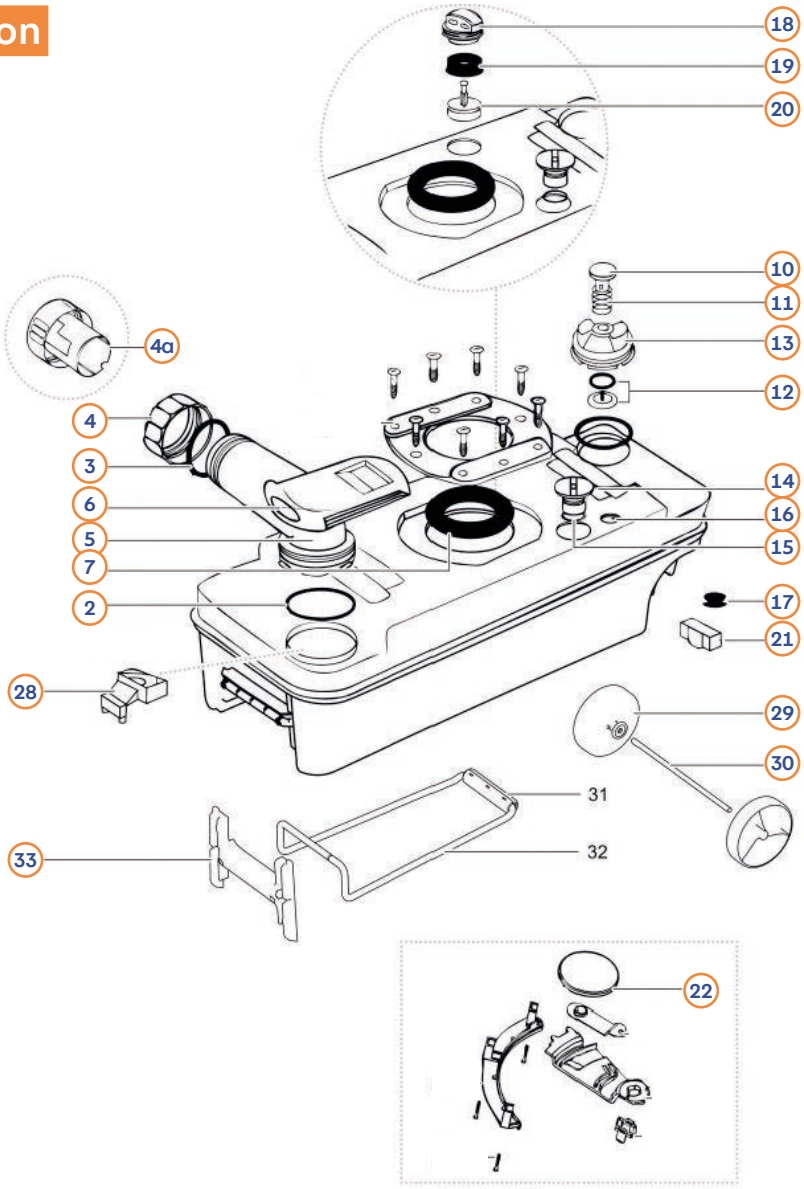

Pos.	Movera-Nr.	Hersteller-Nr.	Artikel-Bezeichnung
2-3	9979150	16195	O-Ring
3-5	9979170	1619674	O-Ring, Dichtung, Schraubkappe, Entleerungsstutzen Fb. grau
3-4	9956221	1638478	Schraubkappe inkl. Dichtung Fb. gelb
6	9956220	2133374	Schieberabdeckplatte Fb. grau
7	9979120	16175	Schieberdichtung bis 15.06.00
7	9956132	23721	Schieberdichtung ab 15.06.00
10-12	9956165	0752478	Belüftungsknopf, Feder, Dichtungshalter Fb. gelb
10-13	9979140	1617674	Belüftungsventil AW Fb. grau
14	9976620	2145874	Schieberknauf bis 15.06.00 Fb. grau
14	9922425	20050174	Schieberknauf ab 15.06.00 Fb. grau
17	9977450	20339	Überdruckventil-Dichtung
18-20	9956222	2372274	Schwimmer, Dichtung, Entlüftungsventil Fb. grau
19	9956127	21528	Dichtung
21	9979030	21510	Schwimmer unter Überdruckventil
22	9990594	23847	Schieberplatte
28	9979640	21322	Schwimmer
29-30	9932683	200640142	Rad und Achse
33	9936087	20064474	Transportgriff
o. Abb.	9951104	200638	Abwassertank rechts neue Version Fb. grau
o. Abb.	9951105	200639	Abwassertank links neue Version Fb. grau

→ Alle nicht aufgeführten Teile mit einer Positionsnummer gibt es „auf Anfrage".
Alle Teile die keine Positionsnummer haben, sind Produktionsteile von Thetford-bitte direkt an Thetford wenden.

THETFORD: Cassette Abwassertank C2-C3-C4

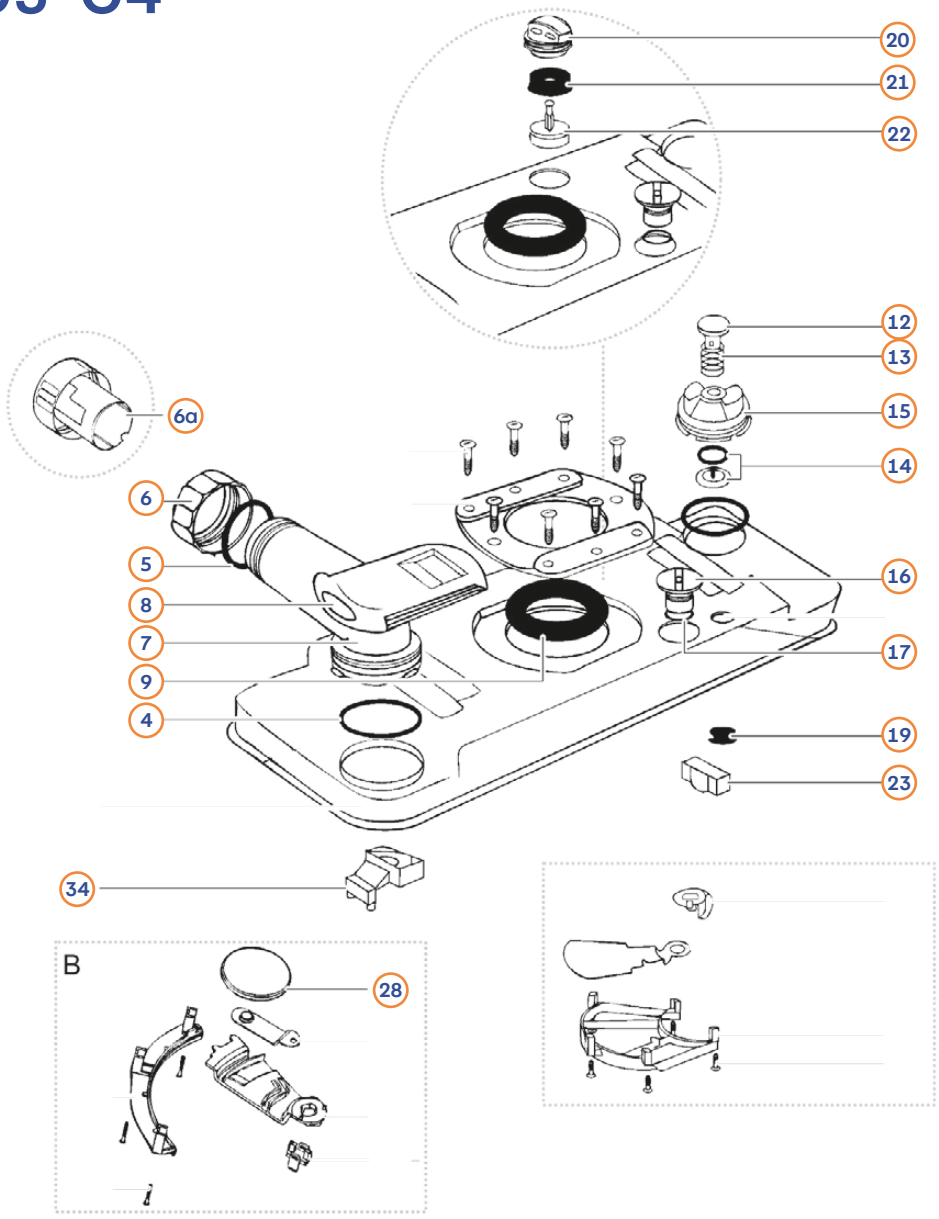

Pos.	Movera-Nr.	Hersteller-Nr.	Artikel-Bezeichnung
4-5	9979150	16195	O-Ring
4-7	9979170	1619674	O-Ring, Dichtung, Schraubkappe, Entleerungsstutzen Fb. grau
5-6	9956221	1638478	Schraubkappe inklusive Dichtung Fb. gelb
6	9956215	2581078	Schraubkappe inklusive Dosiereinheit Fb. gelb
8	9956220	2133374	Schieberabdeckplatte Fb. grau
9	9979120	16175	Schieberdichtung bis 15.06.00
9b	9956132	23721	1 Schieberdichtung ab 15.06.00
12-14	9956165	0752478	Belüftungsknopf, Feder, Dichtungshalter Fb. gelb
12-15	9979140	1617674	Belüftungsventil AW Fb. grau
16-17a	9976620	2145874	Schieberknauf bis 15.06.00 Fb. grau
16-17	9922425	200501	Schiebreknauf ab 16.06.00 Fb. grau
19	9977450	20339	Überdruckventil-Dichtung
20-22	9956222	2372274	Schwimmer, Dichtung, Entlüftungsventil Fb. grau
21	9956127	21528	Dichtung
23	9979030	21510	Schwimmer unter Überdruckventil
28	9990594	23847	Schieberplatte
34	9979640	21322	Schwimmer
o. Abb.	9979010	2140174	Abwassertank rechts Fb. grau
o. Abb.	9979000	2140274	Abwassertank links Fb. grau

→ Alle nicht aufgeführten Teile mit einer Positionsnummer gibt es „auf Anfrage“.
Alle Teile die keine Positionsnummer haben, sind Produktionsteile von Thetford-bitte direkt an Thetford wenden.

THETFORD: Cassettentoilette C200 CW/CWE

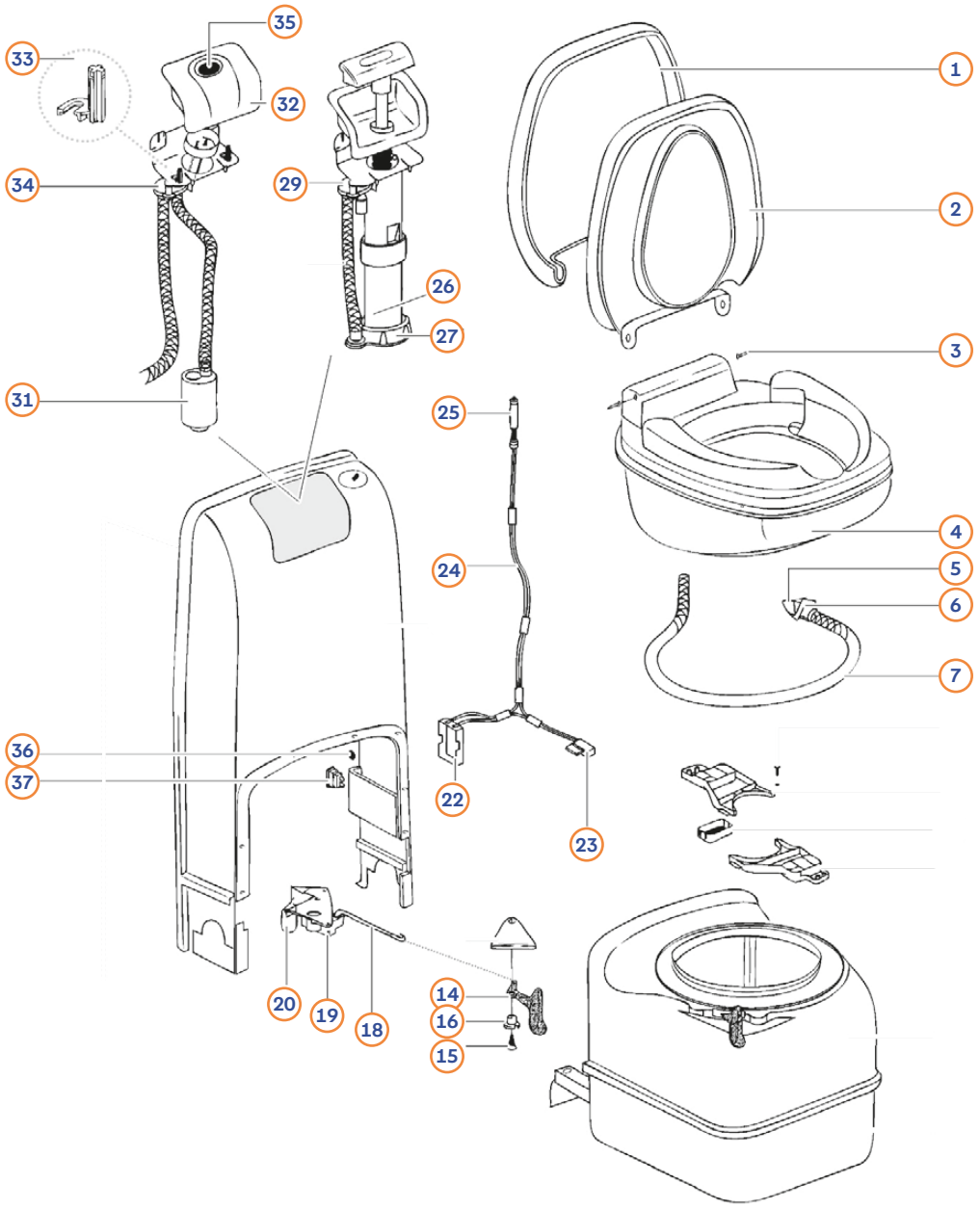

Pos.	Movera-Nr.	Hersteller-Nr.	Artikel-Bezeichnung
1-3	9979990	2370662	Toilettensitz mit Deckel komplett Fb. weiß
3	9956193	2370762	Scharnierstift Fb. weiß
4	9936561	2334462	Schüssel komplett
5-7	9956194	2371062	Spülschlauch, Spüldüse, O-Ring Fb. weiß
14-16	9956195	2371374	Schiebergriff, Schraube, Unterlegscheibe Fb. grau
18-20a	9990816	23848	Schieberhalterung
20b	9907492	23580	Halter Außenbelüftung
22-25	9956133	23738	Batteriehalterung, Schalter, Kabelsatz und LED Füllstandsanzeige
23	9956196	2371462	Schalter Fb. weiß
26	9956197	2373962	Handpumpe Fb. weiß
27	9994991	23845	Befestigungsring
29	9976480	16833	Vakuumunterbrecher
31	9979280	16374	Pumpe
32-33	9956198	2377162	Gehäuse für Spülknopf Fb. weiß
34	9976480	16833	Vakuumunterbrecher
35	9999164	23792	Umschalter
36	9921952	2385274	Ablassschraube
37	9956128	21766	Sicherung

→ Alle nicht aufgeführten Teile mit einer Positionsnummer gibt es „auf Anfrage“.
Alle Teile die keine Positionsnummer haben, sind Produktionsteile von Thetford-bitte direkt an Thetford wenden.

THETFORD: Cassettentoilette C200 S/CS

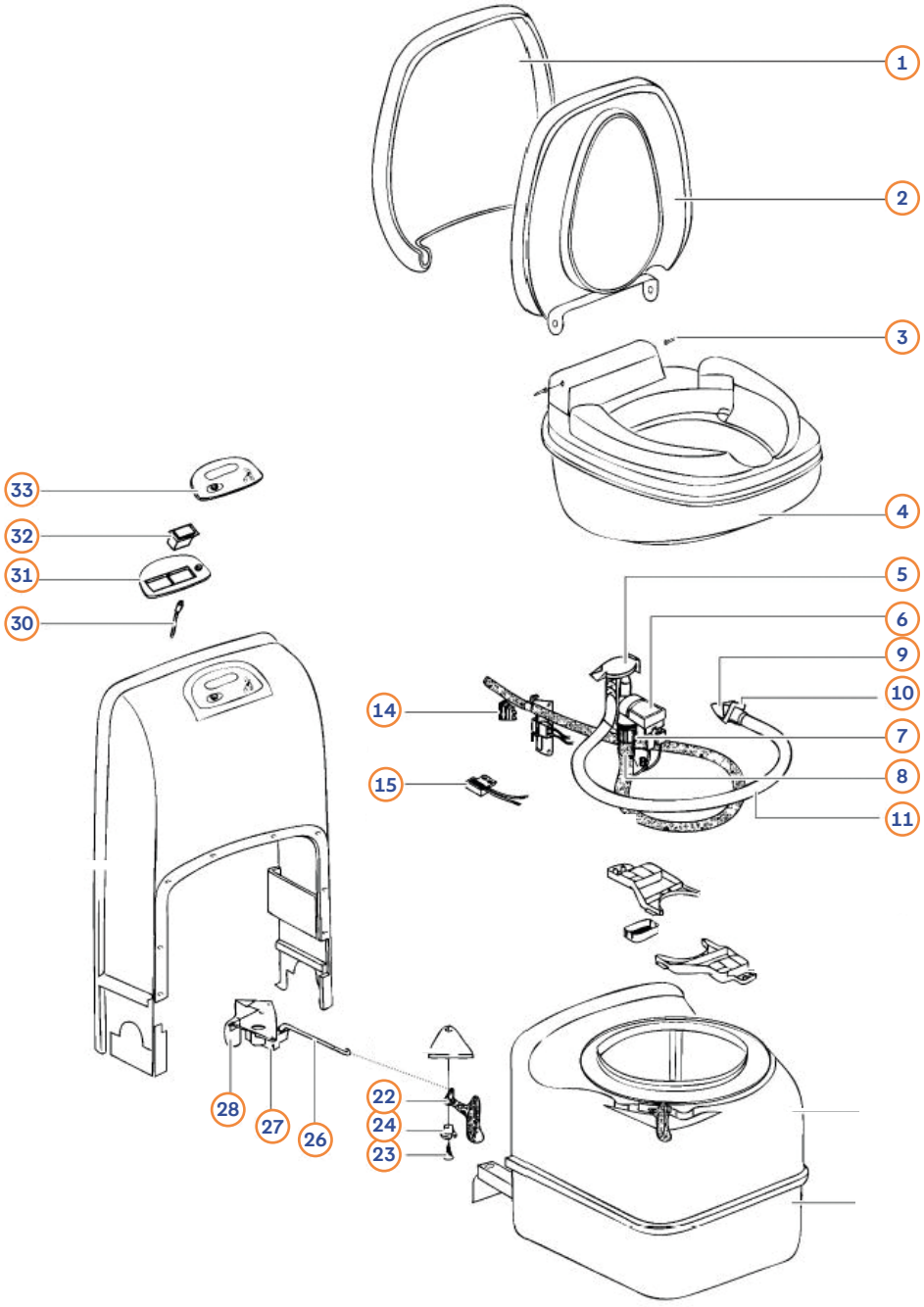

Pos.	Movera-Nr.	Hersteller-Nr.	Artikel-Bezeichnung
1-3	9979990	2370662	Sitz mit Deckel und Scharnierstift Fb. weiß
3	9956193	2370762	Scharnierstift Fb. weiß
4	9936561	2334462	Schüssel kpl.
5	9976480	16833	Vakuumunterbrecher
6-8	9956129	23709	Magentventil mit Gewinde
7-8	9909772	23851	Anschlussstück, Überwurfmutter und Dichtung
9-11	9956194	2371062	Spülschlauch, Spüldüse, O-Ring Fb. weiß
14	9956128	21766	Sicherung
15	9956196	2371462	Schalter Fb. weiß
22-24	9956195	2371374	Schiebergriff, Schraube, Unterlegscheibe Fb. grau
26-38	9990816	23848	Schieberhalterung
26-28	9907492	23850	Schieberhalterung für Version mit Außenbelüftung
30	9956131	23718	LED-Anzeige
32	9956130	23716	Spülknopf
30-33	9992108	2384662	Bedienpanel

→ Alle nicht aufgeführten Teile mit einer Positionsnummer gibt es „auf Anfrage“.
Alle Teile die keine Positionsnummer haben, sind Produktionsteile von Thetford-bitte direkt an Thetford wenden.

THETFORD: C200 Abwassertank

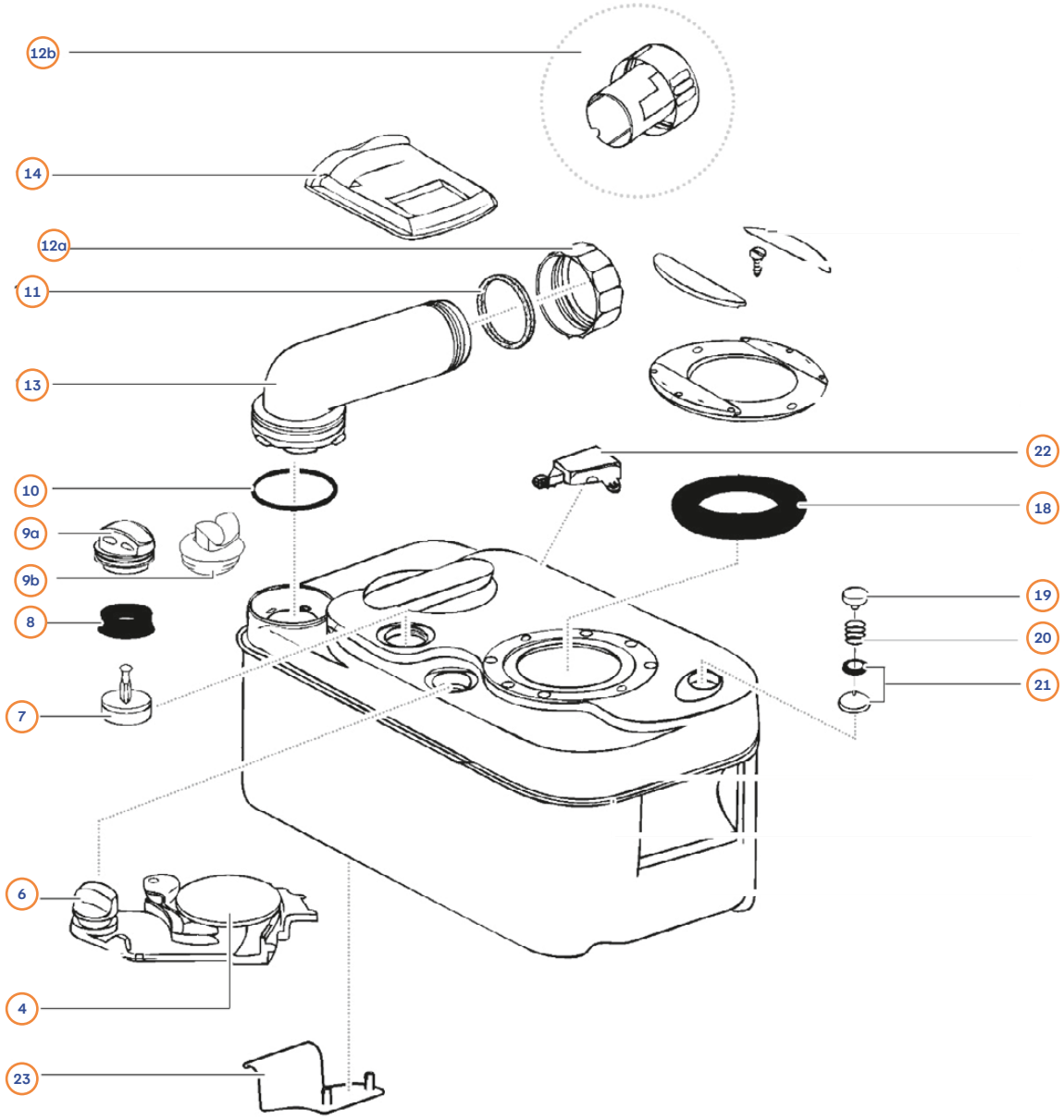

Pos.	Movera-Nr.	Hersteller-Nr.	Artikel-Bezeichnung
4	9990594	23847	Schieberplatte zu Abwassertank
6	9956223	2374378	Schieberknauf Fb. gelb
7-9a	9956222	2372274	Schwimmer, Dichtung, Entlüftungsventil Fb. grau
7-9b	9956381	2378874	Entlüftungsventil für Außenentlüftung
8	9956127	21528	Dichtung
10-11	9979150	16195	O-Ring
10-13	9979170	1619674	O-Ring, Dichtung, Schraubkappe, Entleerungsstutzen Fb. grau
11-12	9956221	1638478	Schraubkappe inklusive Dichtung Fb. gelb
12A	9956215	2581078	Schraubkappe und Dosiereinheit Fb. gelb
14	9956220	2133374	Schieberabdeckplatte Fb. grau
18	9956132	23721	Schieberdichtung ab 15.06.00
19	9956165	752478	Belüftungsknopf, Feder, Dichtungshalter Fb. gelb
22	9979810	23726	Schwimmer Füllstandsanzeige
23	9990995	2384978	Halteklammer
o. Abb.	9979970	2371974	Abwassertank Fb. grau
o. Abb.	9956224	2378774	Abwassertank Fb. grau für Außenentlüftung

→ Alle nicht aufgeführten Teile mit einer Positionsnummer gibt es „auf Anfrage“.
Alle Teile die keine Positionsnummer haben, sind Produktionsteile von Thetford-bitte direkt an Thetford wenden.

THETFORD: C200 Abwassertank

Neue Version

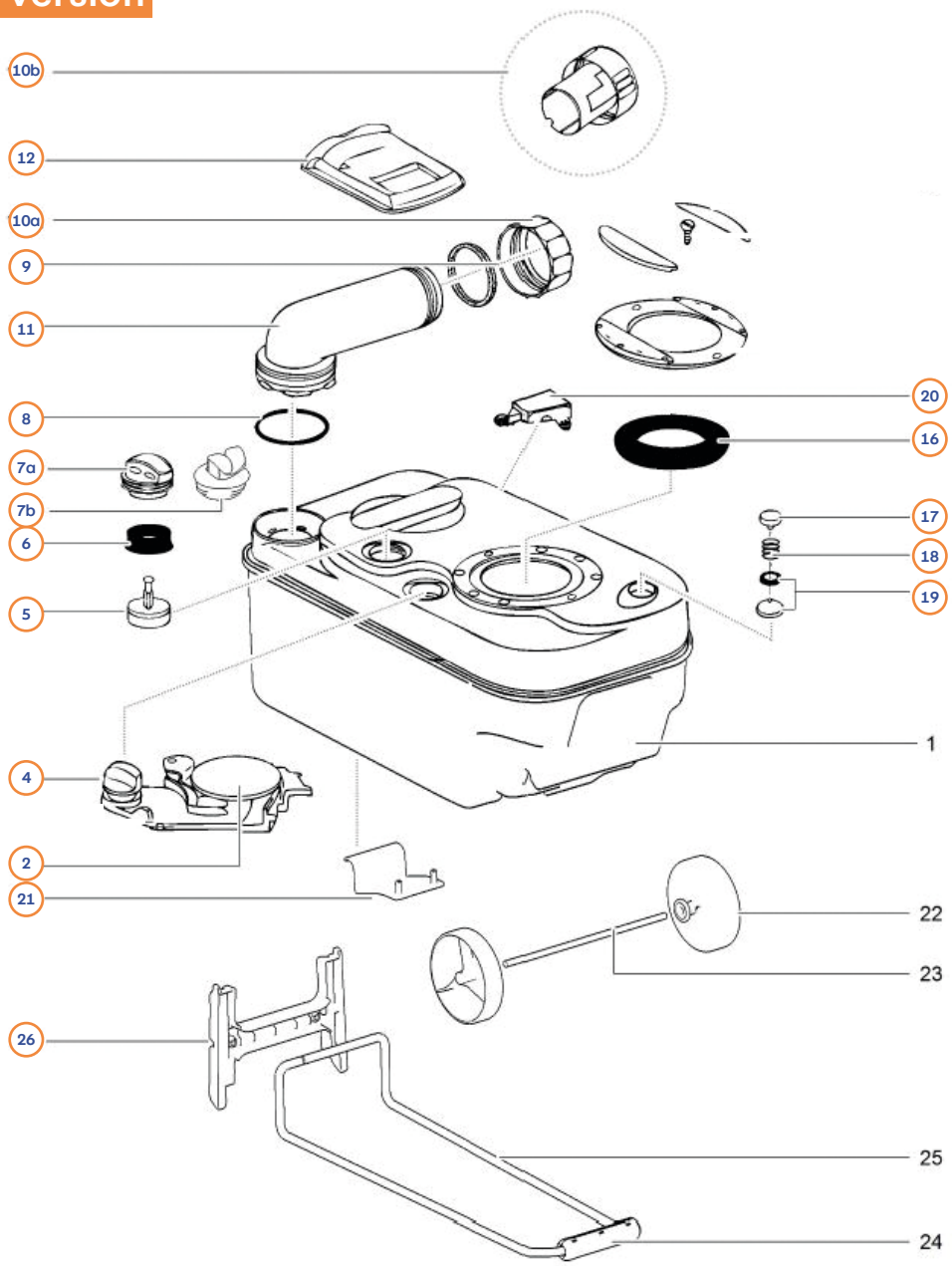

Pos.	Movera-Nr.	Hersteller-Nr.	Artikel-Bezeichnung
2	9990594	23847	Schieberplatte
4	9956223	2374378	Schieberknauf Fb. gelb
5-7a	9956222	2372274	Entlüftungsventil Fb. grau
5-7b	9956381	2378874	Entlüftungsventil für Version Außenentlüftung
6	9956127	21528	Dichtung
8-9	9979150	16195	O-Ring
8-11	9979170	1615674	O-Ring, Dichtung, Schraubkappe, Entleerungsstutzen Fb. grau
9-10a	9956221	1638478	Schraubkappe und Dichtung Fb. gelb
9-10b	9956215	2581078	Schraubkappe und Dosiereinheit Fb. gelb
12	9956220	2133374	Schieberabdeckplatte Fb. grau
16	9956132	23721	Schieberdichtung
17-19	9956165	0752478	Belüftungsknopf, Feder, Dichtungshalter Fb. gelb
20	9979810	23726	Schwimmer Füllstandsanzeige
21	9990995	2384978	Halteklammer
o. Abb.	9951106	20063674	Abwassertank kpl. neue Version Fb. grau
o. Abb.	9925472	20063774	Abwassertank kpl. neue Version mit Außenentlüftung Fb. grau

→ Alle nicht aufgeführten Teile mit einer Positionsnummer gibt es „auf Anfrage“.
Alle Teile die keine Positionsnummer haben, sind Produktionsteile von Thetford-bitte direkt an Thetford wenden.

THETFORD: Cassettentoilette C223S/C223CS

Passend zu C 223S

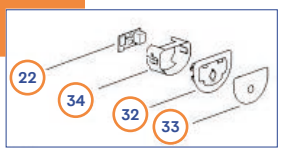

Abbildung zeigt Version C 223CS

Pos.	Movera-Nr.	Hersteller-Nr.	Artikel-Bezeichnung
1+2	9927979	20095062	Toilettensitz mit Deckel
3	9933337	20095162	Schüssel Fb. weiß
4	9976480	16833	Vakuumunterbrecher
5+6	auf Anfrage	20095262	Spülrohr und Düse
7-9	9956129	23709	Magnetventil mit Überwurfmutter und Anschlussstück
8+9	9909772	23851	Überwurfmutter und Anschlussstück
11-13	9925857	20095307	Griff Blade
14-16	9936056	200954	Sattelhalterung
17-18	auf Anfrage	200955	Schüsselhalterung
19	9929567	200956	Spülknopf
20	auf Anfrage	200957	Füllstandsanzeige
22	9929109	200962	Power Control Board
23-24	auf Anfrage	200974	Kontrollpanel C223CS
25a	auf Anfrage	200975	Wanddichtung C223CS
25b	9933975	200958	Wanddichtung C223S
33-35	9929460	200961	Kontrollpanel C223S
29-30	9936478	200959	Box Außenseite Vent

→ Alle nicht aufgeführten Teile mit einer Positionsnummer gibt es „auf Anfrage“.
Alle Teile die keine Positionsnummer haben, sind Produktionsteile von Thetford-bitte direkt an Thetford wenden.

THETFORD: Cassettentoilette C224CW

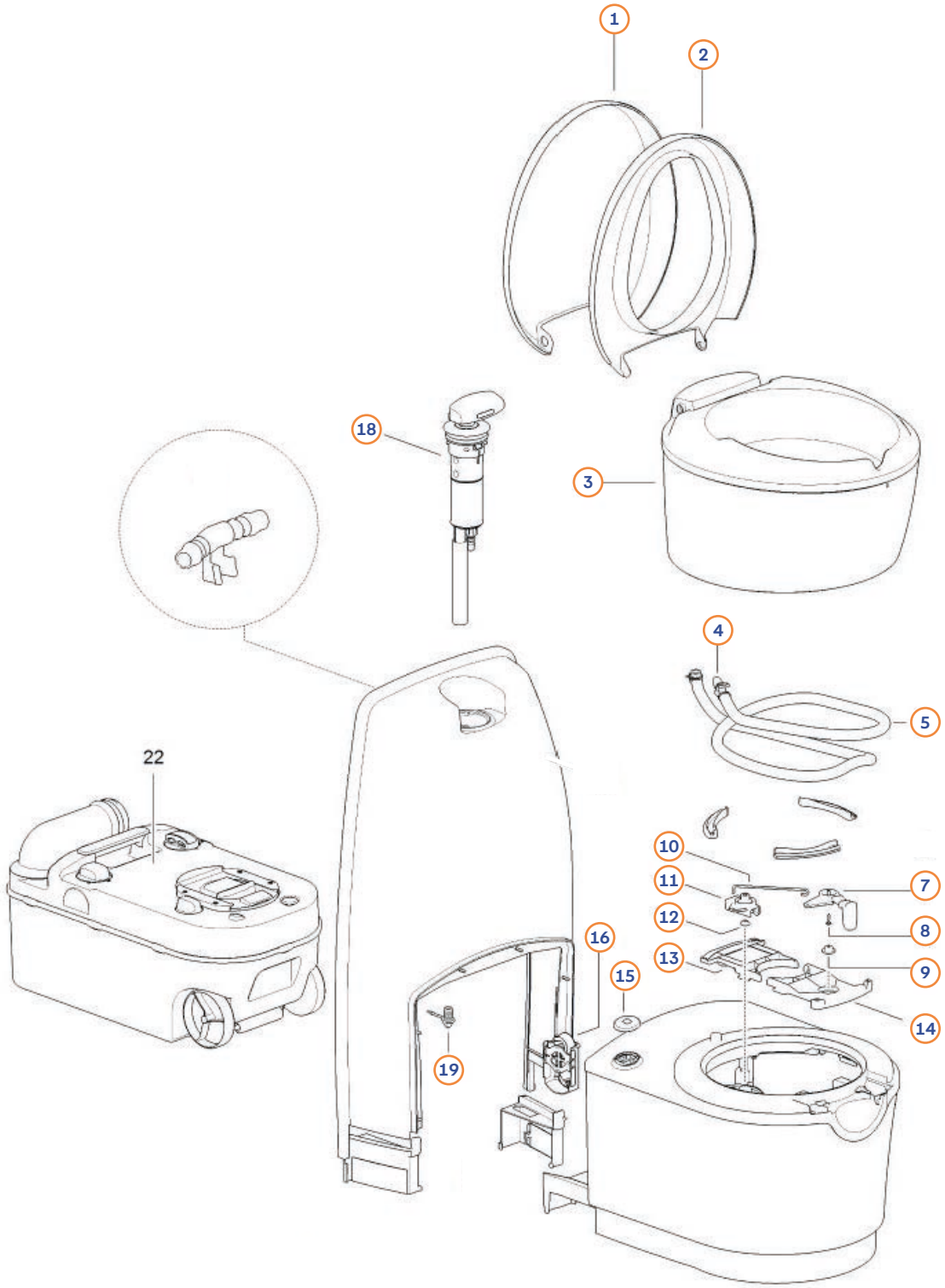

Pos.	Movera-Nr.	Hersteller-Nr.	Artikel-Bezeichnung
1+2	9927979	20095062	Toilettensitz mit Deckel
3	9933337	20095162	Schüssel Fb. weiß
4+5	auf Anfrage	20097962	Spülrohr und Düse
7-9	9925857	20095307	Griff Blade
10-12	9936056	200954	Sattelhalterung
13-14	auf Anfrage	200955	Schüsselhalterung vorn und hinten
15	9929567	200956	Spülknopf
16	auf Anfrage	200957	Füllstandsanzeige
18	auf Anfrage	200980	Pumpe
19	9921952	2385274	Ablasschraube

→ Alle nicht aufgeführten Teile mit einer Positionsnummer gibt es „auf Anfrage“.
Alle Teile die keine Positionsnummer haben, sind Produktionsteile von Thetford-bitte direkt an Thetford wenden.

THETFORD: Abwassertank C220

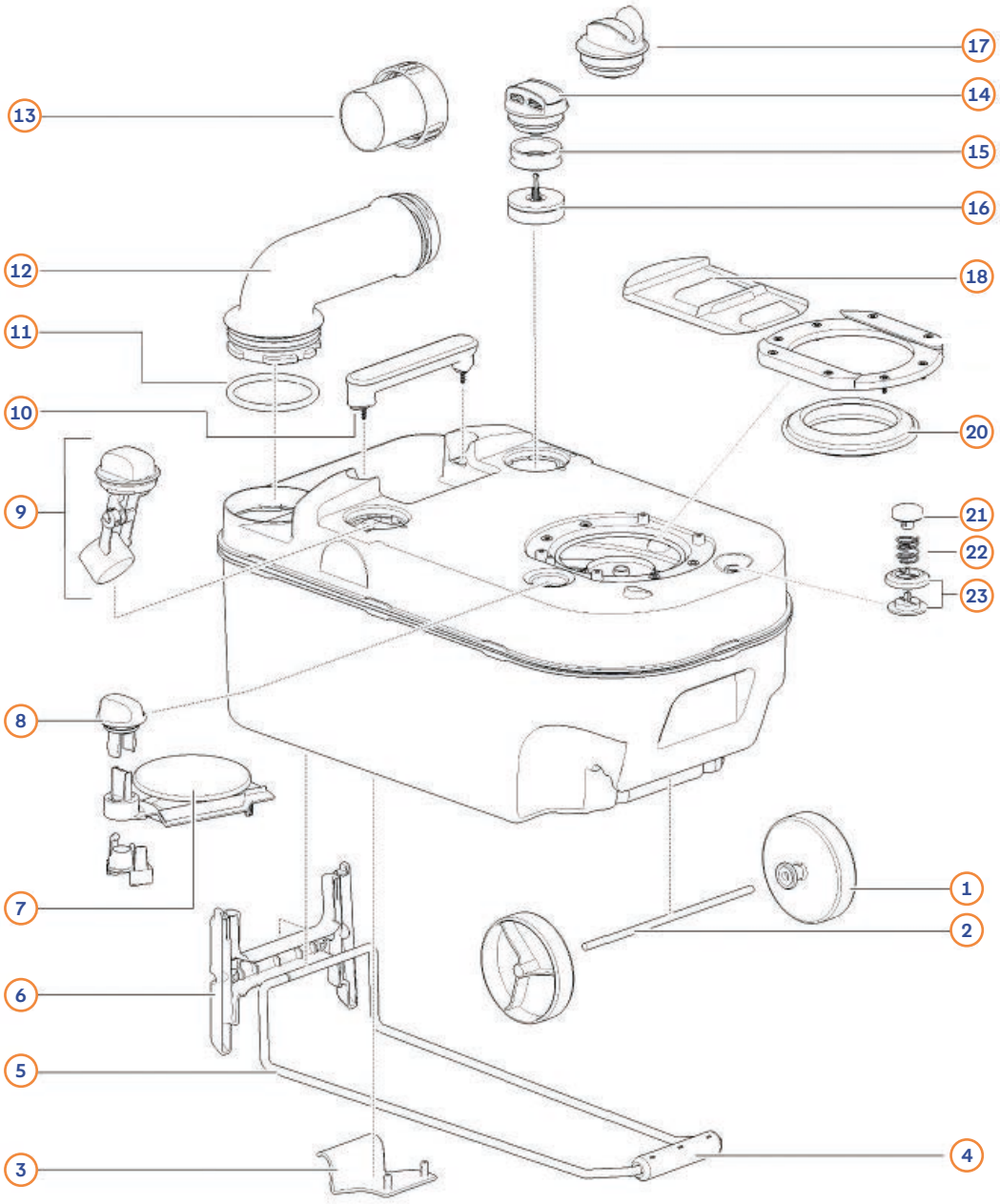

Pos.	Movera-Nr.	Hersteller-Nr.	Artikel-Bezeichnung
1+2	9932683	200640142	Räder und Achse
3	9933851	2384985	Tankarretierung
4-5	9929414	20096585	Bügel mit Griff
6	9929423	20096806	Transportgriffhalterung
7	9992266	50731	Deckel zu Schiebermechanik
8	9929624	20097085	Schieberöffner
9	9932736	200971	Schwimmerarm
10	auf Anfrage	20097206	Tragegriff
11-13	auf Anfrage	20097385	Ablaufrohr komplett
13	9925517	20096785	Schraubverschluss blau
14-16	9933917	2372206	Automatikentlüfter
15-17	9936129	2378806	Entlüftungsventil für Außenentlüftung
18	9992475	5071806	Schieberdeckel
20	9956132	23721	Schieberdichtung
21-23	9934723	752485	Belüftungsknopf komplett
o. Abb.	9924409	20097706	Abwassertank komplett
o. Abb.	9924464	20097806	Abwassertank komplett für Außenentlüftung

→ Alle nicht aufgeführten Teile mit einer Positionsnummer gibt es „auf Anfrage“.
Alle Teile die keine Positionsnummer haben, sind Produktionsteile von Thetford-bitte direkt an Thetford wenden.

THETFORD: Cassettentoilette C402 C/X

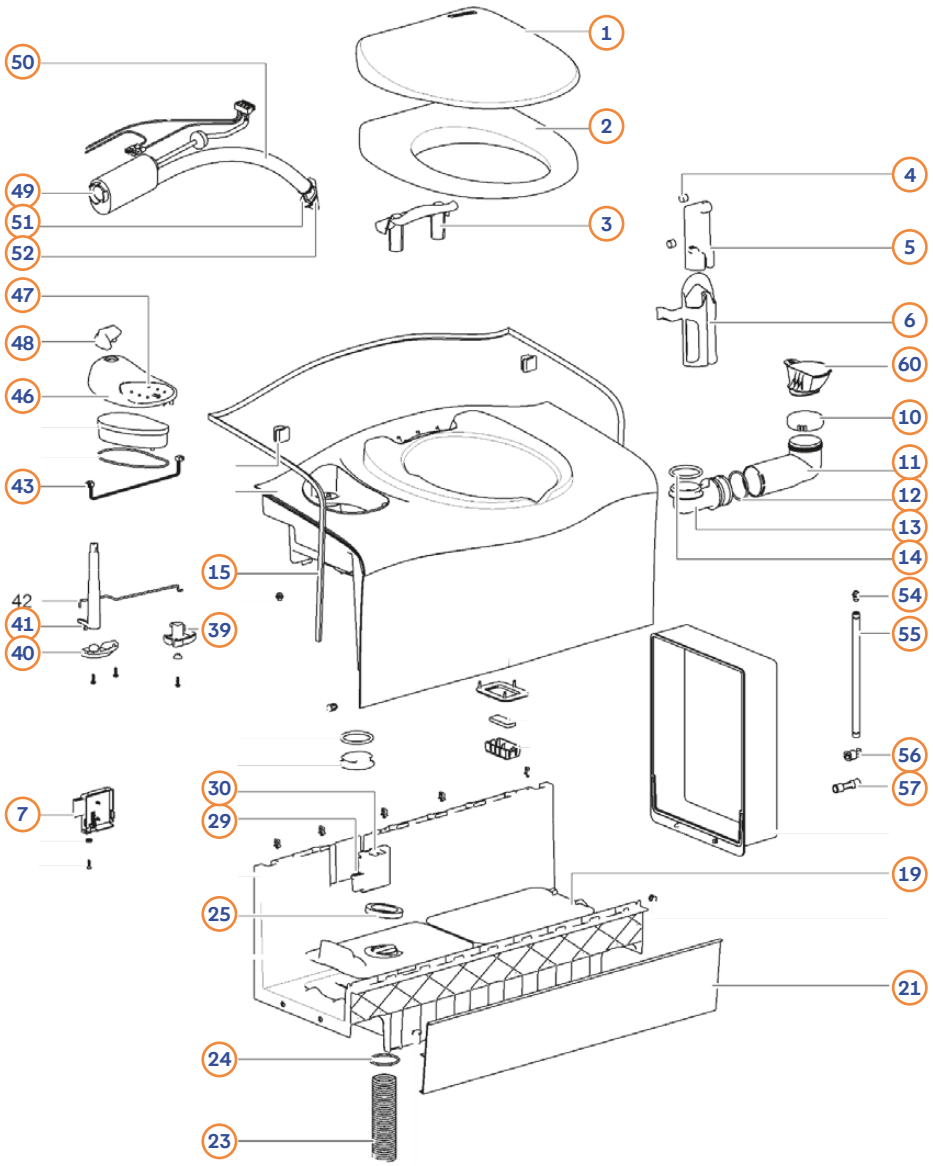

Pos.	Movera-Nr.	Hersteller-Nr.	Artikel-Bezeichnung
1-3	9942368	5181462	Sitz mit Deckel
4-7	9990969	3233062	Bedienteil zu C402X
10	9908369	1684816	Deckel zu Wassereinfüllstützen
10-14	9991628	3231506	Wassereinfüllstützen
15	9991629	32311	Wanddichtung
19	9922769	5180962	Lagerdeckel
21	9924482	3242662	Blenke inkl. 3 Clips
23-25	9981490	32324	Außenentlüftungssystem
29	9956128	21766	Sicherung
30a	9991630	3231662	Schalter HT 402 C
30b	9991631	3231762	Schalter HT 402 X
39-41	9998213	51802	Schaft
42	9936086	51806	Verbinder
43 a	9998644	32319	Kabelbaum
46-47a	9954238	5181062	Bedienelement C 402 C (1 LED)
46-47b	9954237	5181162	Bedienelement C 402 X (6 LED)
48	9999446	5180362	Griff
49	9979280	16374	Pumpe
50-52	9933852	5180762	Spülschlauch, O-Ring, Düse
54-57	9994639	5180474	Schlauchstuck
60	9990616	3232916	Trichter fur Entlüftungsstutzen

→ Alle nicht aufgeführten Teile mit einer Positionsnummer gibt es „auf Anfrage“.
Alle Teile die keine Positionsnummer haben, sind Produktionsteile von Thetford-bitte direkt an Thetford wenden.

THETFORD: Cassettentoilette C403L

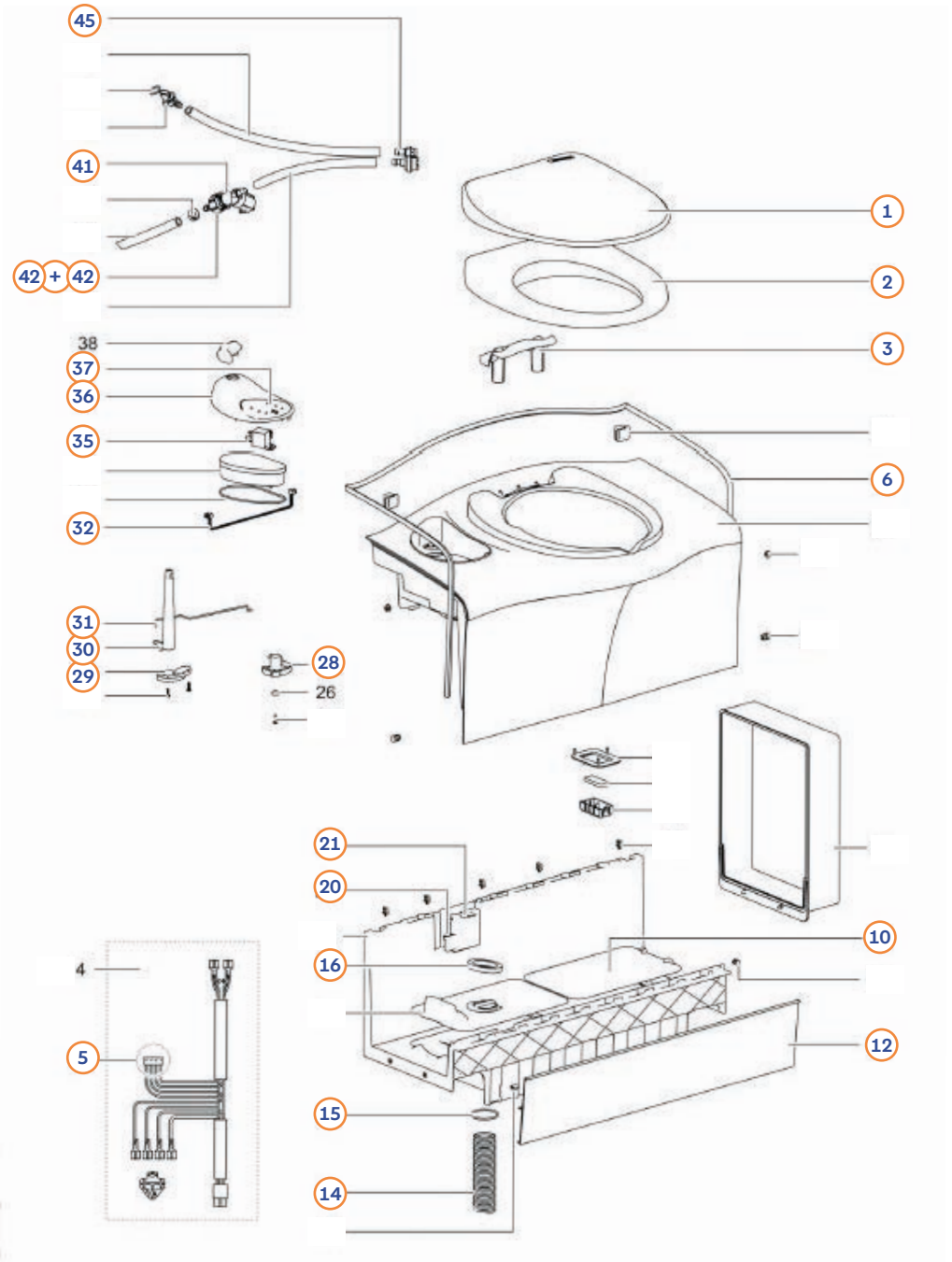

Pos.	Movera-Nr.	Hersteller-Nr.	Artikel-Bezeichnung
1-3	9942368	5181462	Sitz mit Deckel
5	9928131	51808	Ersatzstecker
6	9991629	32311	Wanddichtung
10	9922769	5180962	Lagerdeckel
12	9924482	3242662	Blende inkl. 3 Clips
14-16	9981490	32324	Außenentlüftungssystem
20	9956128	21766	Sicherung
21	9991631	3231762	Schalter
28-30	9998213	51802	Schaft
31	9936086	51806	Verbinder
32	9998644	32319	Kabelbaum
35	9979027	20106	Relais
36-37	9926959	5181262	Kontrollpanel
41	9956129	23709	Magnetventil
42	9909772	23851	Anschlussstück, Überwurfmutter
45	9976480	16833	Vacuumunterbrecher

→ Alle nicht aufgeführten Teile mit einer Positionsnummer gibt es „auf Anfrage“.
Alle Teile die keine Positionsnummer haben, sind Produktionsteile von Thetford-bitte direkt an Thetford wenden.

THETFORD: Abwassertank C400

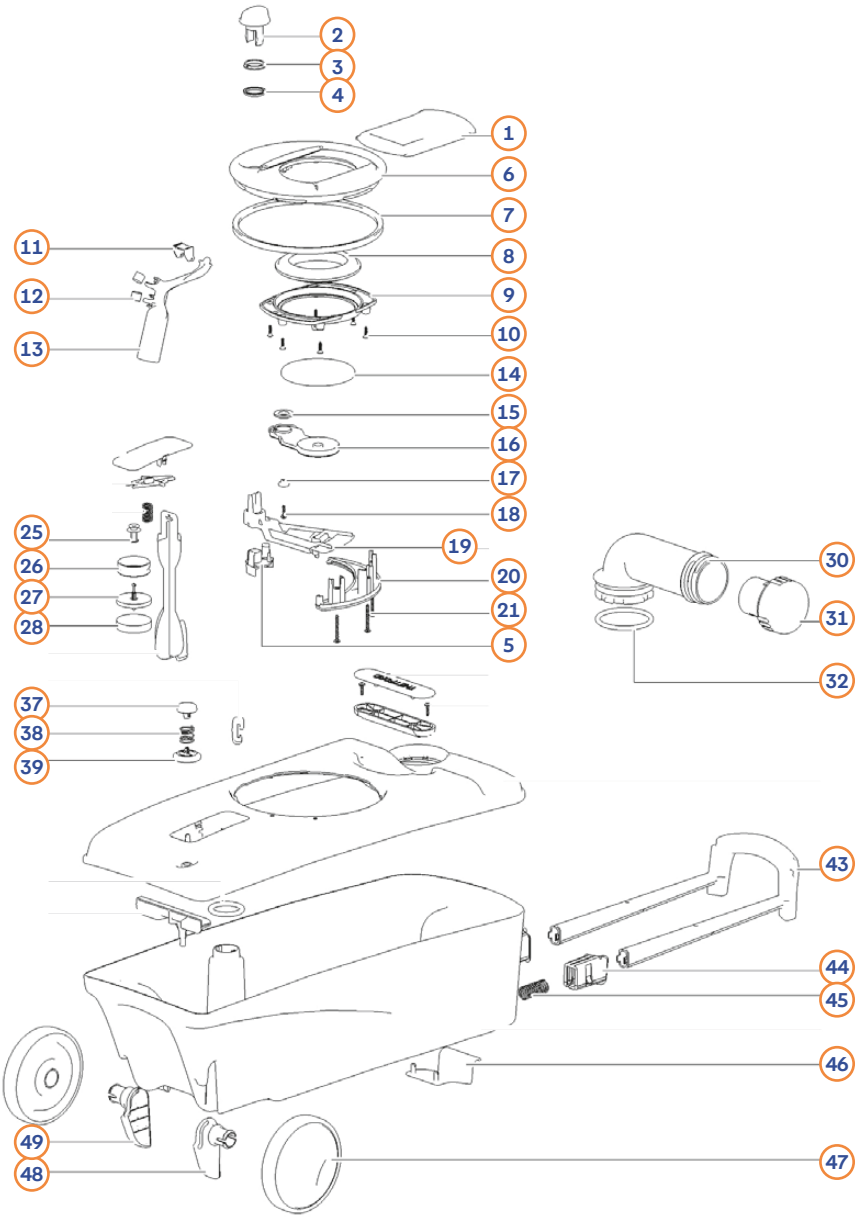

Pos.	Movera-Nr.	Hersteller-Nr.	Artikel-Bezeichnung
1	9996282	3230106	Schieberplatte
2-21	9990589	3233106	Mechanik rechts
2-21	9990448	3233206	Mechanik links
2-5	9992454	3230016	Schraubdeckel inklusive Dichtung
6b	9992429	3230206	Platte rund links
6c	9992711	3232806	Platte rund rechts
7	9992473	50724	Dichtring im Mechanismus
8	9956132	23721	Schieberdichtung ab 15.06.00
11-13	9990588	32304	Schwimmerarm
14	9992266	50731	Deckel zu Schiebermechanik
25-28	9992452	32305	Entlüftungsventil
30-32	9991855	3230606	Auslaufrohr mit Deckel und Dichtung
31	9902387	2581016	Auslaufkappe
37-39	9992455	3230716	Belüftungsknopf
43-45	9999350	5180516	Griff
46	9993530	5180116	Tankverschlussclip
47-49	9993610	3230806	Räder mit Achse
o. Abb.	9990823	3232706	Abwassertank rechts komplett
o. Abb.	9990593	3232606	Abwassertank links komplett

→ Alle nicht aufgeführten Teile mit einer Positionsnummer gibt es „auf Anfrage“.
Alle Teile die keine Positionsnummer haben, sind Produktionsteile von Thetford-bitte direkt an Thetford wenden.

THETFORD: Cassettentoilette C 502 C/X

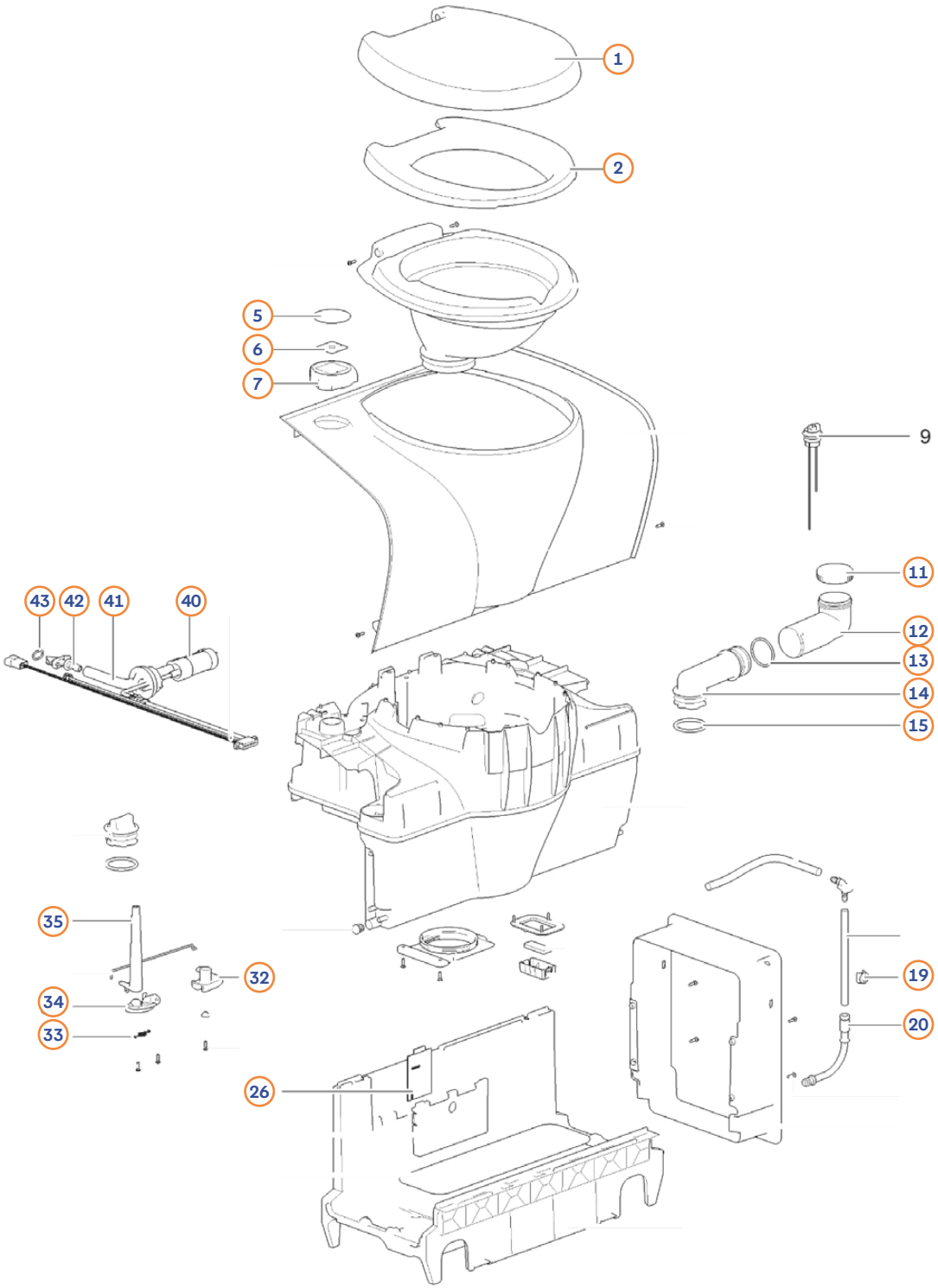

Pos.	Movera-Nr.	Hersteller-Nr.	Artikel-Bezeichnung
1-2b	9916977	90713127	Deckel mit Sitz Fb. weiß
5-7b	9929201	90725127	Drehknopf für C Version Fb. weiß
5-7c	9942868	90724127	Drehknopf für X Version Fb. weiß
11	9908369	1684816	Deckel zu Wassereinfüllstutzen
12-15a	9915453	90710	Wassereinfüllrohr 150 mm
19	9915999	90711	Clip
19-20	9912283	90703	Füllstandsrohr
26a	9909279	90704	Platine für C-Version
26b	9916762	90712	Platine fur X-Version
32-35	9998213	51802	Schaft
40	9916406	90714	Spülpumpe
41-43	9932641	90705127	Versorgungsrohr, Düse, O-Ring

→ Alle nicht aufgeführten Teile mit einer Positionsnummer gibt es „auf Anfrage“.
Alle Teile die keine Positionsnummer haben, sind Produktionsteile von Thetford-bitte direkt an Thetford wenden.

THETFORD: Cassettentoilette C 503 L

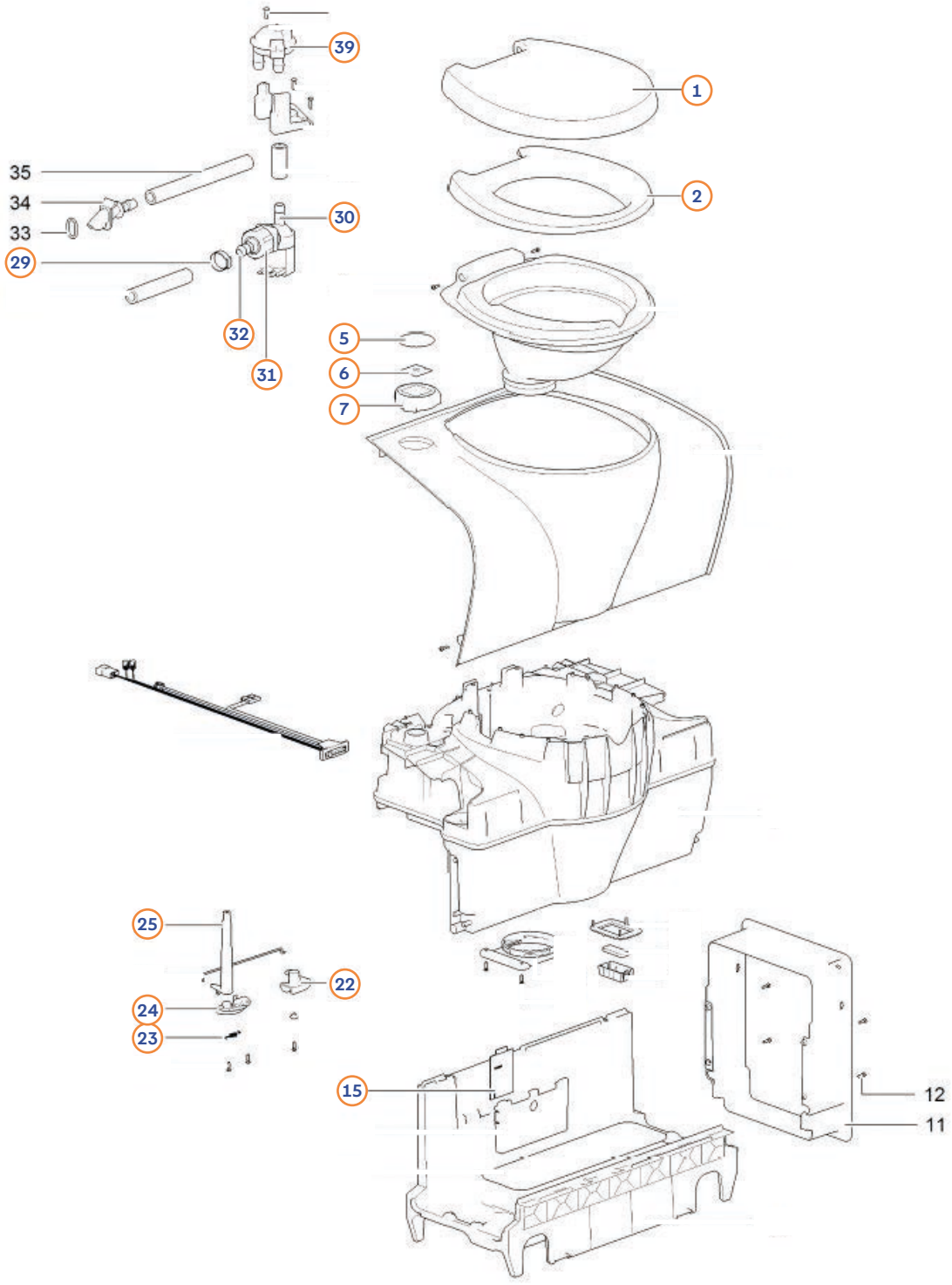

Pos.	Movera-Nr.	Hersteller-Nr.	Artikel-Bezeichnung
1-2	9916977	90713127	Sitz mit Deckel
5-7	auf Anfrage	90723127	Schalter und Knopf, weiß
15	9922757	90716	Bedienelement
22-25	9998213	51802	Schaft
29-32	9915634	90717	Magnetventil
39	9976480	16833	Vakuumunterbrecher

→ Alle nicht aufgeführten Teile mit einer Positionsnummer gibt es „auf Anfrage“.
Alle Teile die keine Positionsnummer haben, sind Produktionsteile von Thetford-bitte direkt an Thetford wenden.

THETFORD: Abwassertank C500

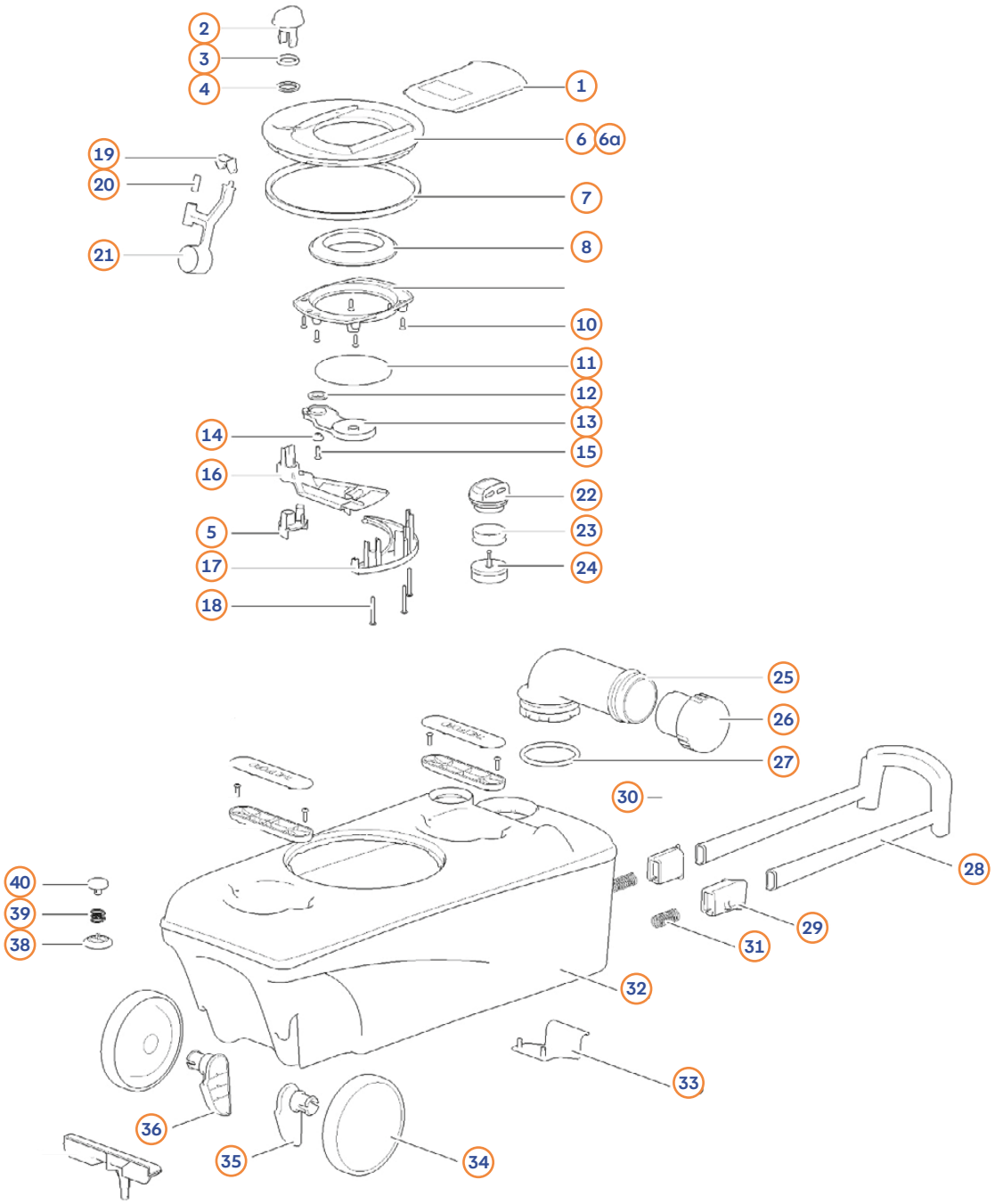

Pos.	Movera-Nr.	Hersteller-Nr.	Artikel-Bezeichnung
1	9996282	3230106	Schieberplatte
2-5	9992454	3230016	Schraubdeckel inklusive Dichtung
2-21a	9990589	3233106	Mechanik rechts
2-21b	9990448	323306	Mechanik links
6	9992429	3230206	Platte rund links
6A	9992711	3232806	Platte rund rechts
7	9992473	50724	Dichtring im Mechanismus
8	9956132	23721	Schieberdichtung ab 15.06.00
11	9992266	50731	Deckel zu Schiebermechanik
19-21	9917603	90706	Schwimmerarm
22 - 24	9933917	2372206	Automatic Vent
25-27	9991855	3230606	Auslaufrohr mit Deckel und Dichtung
26	9902387	2581016	Deckel Fb. grün
28-31	9999350	5180516	Griff
32a	9901948	9070706	Abwassertank, Ausführung rechts
32b	9901949	9070806	Abwassertank, Ausführung links
33	9993530	5180116	Tankverschlussclip
34-36	9993610	3230806	Räder mit Achse

→ Alle nicht aufgeführten Teile mit einer Positionsnummer gibt es „auf Anfrage“.
Alle Teile die keine Positionsnummer haben, sind Produktionsteile von Thetford-bitte direkt an Thetford wenden.

THETFORD: Cassettentoilette C250 CWE

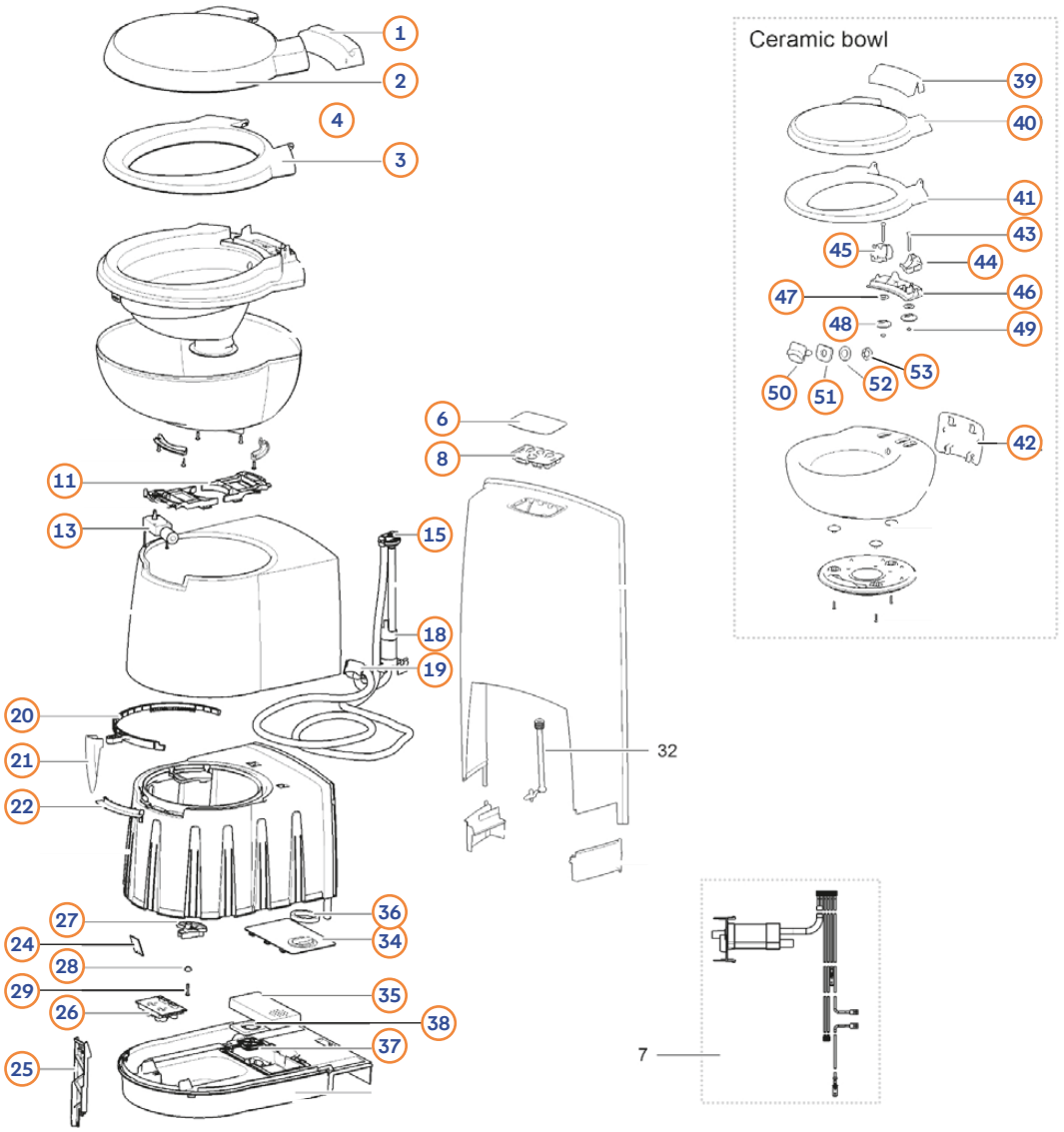

Pos.	Movera-Nr.	Hersteller-Nr.	Artikel-Bezeichnung
1-3	9909637	9340162	Deckel mit Sitz Fb. weiß
1-4	9928352	5076762	Schüssel Innenteil komplett
6	9992459	50708	Display
8a	9992460	50709	Controlpanel SN (= LED an, wenn Tank voll)
8b	9992462	50710	Controlpanel SW (= LED an, wenn Tank voll und Blinkfunktion)
8c	9992463	50711	Controlpanel FF (= LED an, wenn Tank vol, Blinkfunktion, Pump-Out und Elektroschieber)
11	9925868	50733	Schüsselhalterung
13	9919526	93415	Motor zu elektrischer Spülung
15	9976480	16833	Vakuumunterbrecher
18	9904119	50712	Pumpe
19	9995870	50729	Spüldüse
20	9916002	50760	Blade Mechanismus
21	9906733	9340247	Griff
22	9918286	9342962	Wasserumsteller
24a	9992466	50713	Schaltplättchen Einschalter
24b	9992467	50714	Schaltplättchen Einstufig
24c	9992468	50715	Schaltplättchen Mehrstufig
24aa-25	9999731	5075062	Level Rep Kit one Swith
24ab-25	9998547	5075162	Halter Platine
24ac-25	9997931	5075262	Kit Multi Level
25-26	9992469	50716	Schaltplättchen Gehäuse
27-29	9995841	50735	Halterung
34	9907439	5073462	Belüftungsplatte
35	9923189	50764	Ersatzfilter einzeln
35	9945573	50702	Ersatzfilter 8 St.
35-38	9956359	50703	Ventilator elektrisch
36-37	9998541	50755	Ventilator
39-49	9908878	9341262	Sitz und Deckel Fb. weiß
42-49	9908879	9341362	Montagematerial für den Toilettensitz
50-53	9925698	5075662	Spüldüse

→ Alle nicht aufgeführten Teile mit einer Positionsnummer gibt es „auf Anfrage“.
Alle Teile die keine Positionsnummer haben, sind Produktionsteile von Thetford-bitte direkt an Thetford wenden.

THETFORD: Cassettentoilette C 250 S/CS

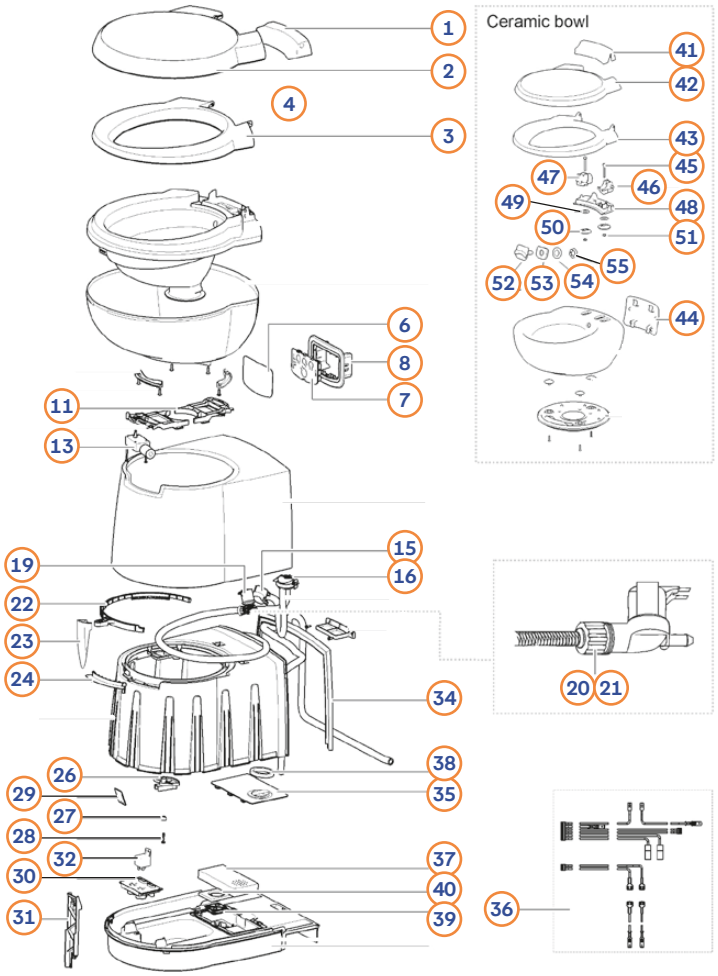

Abbildung zeigt
Version C250S

Pos.	Movera-Nr.	Hersteller-Nr.	Artikel-Bezeichnung
1-3	9909637	9340162	Deckel mit Sitz Fb. weiß
1-4	9928352	5076762	Schüssel Innenteil komplett
6	9992459	50708	Display
7a	9992460	50709	Controlpanel SN (= LED an, wenn Tank voll)
7b	9992462	50710	Controlpanel SW (= LED an, wenn Tank voll und Blinkfunktion)
7c	9992463	50711	Controlpanel FF (= LED an, wenn Tank vol, Blinkfunktion, Pump-Out und Elektroschieber)
8	9919504	93427	Wallbox
11	9925868	50733	Schüsselhalterung
13	9919526	93415	Motor zu elektrischer Spülung
15	9995870	50729	Spüldüse
16	9976480	16833	Vakuumunterbrecher
19-21	9956129	23709	Magnetventil mit Gewinde
20-21	9909772	23851	Anschlussstück, Überwurfmutter, Dichtung
22	9916002	50760	Blade Mechanismus
23	9906733	9340247	Griff
24	9918286	9342962	Wasserumsteller
26-28	9995841	50735	Halterung
29a	9992466	50713	Schaltplättchen Einschalter
29b	9992467	50714	Schaltplättchen Einstufig
29c	9992468	50715	Schaltplättchen Mehrstufig
29aa-30	9999731	5075062	Level Rep Kit one Swith
29ab-30	9998547	5075162	Halter Platine
29ac-30	9997931	5075262	Kit Multi Level
30-31	9992469	50716	Schaltplättchen Gehäuse
31	9979027	20106	Relais
34	9919115	9342862	Dichtung
35	9907439	5073462	Belüftungsplatte
36	9920437	50761	Anschlusskabel C250S
36b	auf Anfrage	50762	Anschlusskabel C250CS
37	9923189	50764	Ersatzfilter einzeln
37	9945573	50702	Ersatzfilter 8 St.
37-40	9956359	50703	Ventilator elektrisch
39-40	9998541	50755	Ventilator
41-51	9908878	9341262	Sitz und Deckel Fb. weiß
44-51	9908879	9341362	Montagematerial für Toilettensitz
52-55	9925698	5075662	Spüldüse

→ Alle nicht aufgeführten Teile mit einer Positionsnummer gibt es „auf Anfrage“.
Alle Teile die keine Positionsnummer haben, sind Produktionsteile von Thetford-bitte direkt an Thetford wenden.

THETFORD: Cassettentoilette C 263 S/ CS/CWE

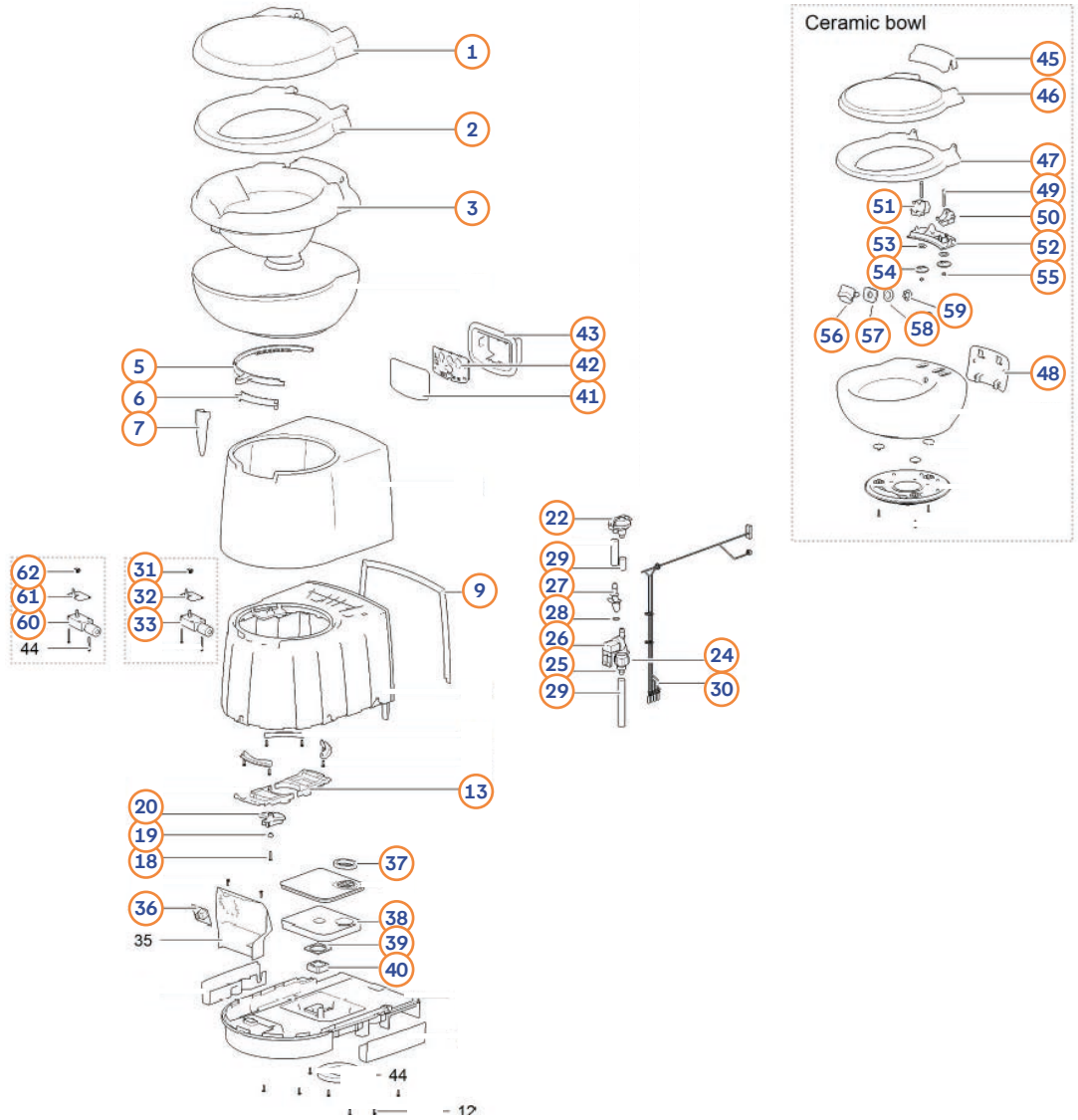

Pos.	Movera-Nr.	Hersteller-Nr.	Artikel-Bezeichnung
1-2	9909637	9340162	Deckel und Sitz
3	9926392	9343362	Toilettenschüssel innenteil
5	9916002	50760	Blade Machanismus
6	9918286	9342962	Wasserumsteller
7	9906733	9340247	Griff
9	9919115	9342862	Dichtung zu S
13	9925868	50733	Schüsselhalterung
18-20	9995841	50735	Halterung
22	9976480	16833	Vakuumunterbrecher
24-25	9909772	23851	Anschlussstück, Überwurfmutter und Dichtung zu S/CS
24-26	9956129	23709	Magnetventil mit Gewinde < 01.09.2013 zu S/CS
24-26	9915634	90717	Magnetventil mit Gewinde > 01.09.2013 zu S/CS
27-29	9926343	9343062	Spüldüse zu S / CS
30	9916421	93421	Anschlusskabel zu S
31-33	9919526	93415	Motor zur elektr. Spülung zu S
36	9915339	93408	Füllstandsanzeige einstufig
36	9908364	93409	Füllstandsanzeige mehrstufig
38	9907535	93416	Ersatzfilter (8 St.)
39-40	9907686	93411	Ventilator mit Dichtung
41	9907579	93403	Aufkleber Bedienpanel
42	9992460	50709	Controlpanel SN (= LED an, wenn Tank voll)
42	9907583	93405	Controlpanel SW (= LED an, wenn Tank voll + Blinkfunktion)
42	9992463	50711	Controlpanel FF (= LED an, wenn Tank voll + Blinkfunktion + Pump-Out + Elektroschieber)
36-42	9908847	93417	Ventilator elektr.
43	9919504	9342762	Wallbox
45-55	9908878	9341262	Sitz und Deckel Ceramic
48-55	9908879	9341362	Montagematerial Toilettensitz
56-59	9925698	5075662	Spüldüse
60-62	9919526	93415	Motor zur elektr. Spülung zu CS/CWE

→ Alle nicht aufgeführten Teile mit einer Positionsnummer gibt es „auf Anfrage“.
Alle Teile die keine Positionsnummer haben, sind Produktionsteile von Thetford-bitte direkt an Thetford wenden.

THETFORD: Abwassertank C250/C260

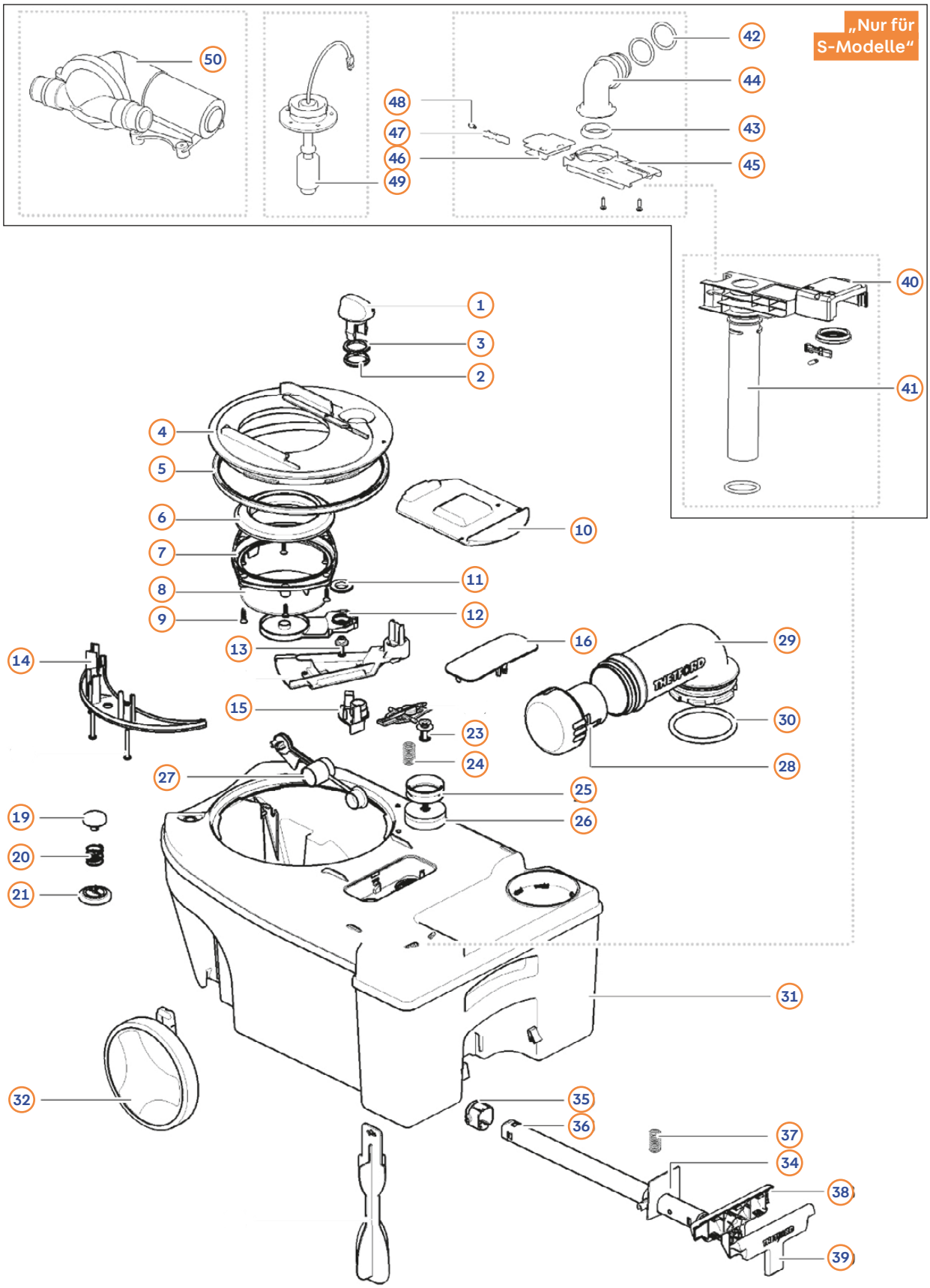

THETFORD ACCOMPANIES YOU.

Wasser

THETFORD: Abwassertank C250/C260

Pos.	Movera-Nr.	Hersteller-Nr.	Artikel-Bezeichnung
1-3	9956223	2374392	Schieberknauf Fb. gelb
1-15	9992707	5072706	Mechanik komplett
4	9992472	5072306	Tankplatte
5	9992473	50724	Dichtring im Mechanismus
6	9956132	23721	Schieberdichtung ab 15.06.00
8	9992266	50731	Deckel zu Schiebermechanik
10	9992475	5071806	Schieberdeckel
16	9919512	5074106	Deckel
19-21	9995070	0752492	Lüftungsknopf
23-27	9992477	50732	Entlüftungsmechanik
25	9956127	21528	Dichtung
27	9995071	50725	Schwimmer
28	9992434	2581006	Auslaufkappe
28-30	9992478	5071992	Auslauf mit O-Ring
31	9990598	5070006	Abwassertank
31	9992479	5070106	Abwassertank Fb. grau für Außenbelüftung
32	9992480	50726	Rad
34-35	9921859	5073806	Klammerführung
34-39	9992481	50728	Haltegriff ausziehbar komplett
38-39	9906444	5073792	Griff Abdeckung
40	9918804	5074206	Pumpendeckel
41	9922958	5074306	Pumpeneinsatz
42-43	9918258	50749	Dichtung
42-48	9916325	5074706	Anschlusseinheit für Pumpe
49	933853	5074606	Füllstandsanzeige für Pumpe
50	9995459	50748	Fäkalienpumpe

→ Alle nicht aufgeführten Teile mit einer Positionsnummer gibt es „auf Anfrage“.
Alle Teile die keine Positionsnummer haben, sind Produktionsteile von Thetford-bitte direkt an Thetford wenden.

THETFORD: Aqua Magic

Aqua Magic Starlite / Galaxy

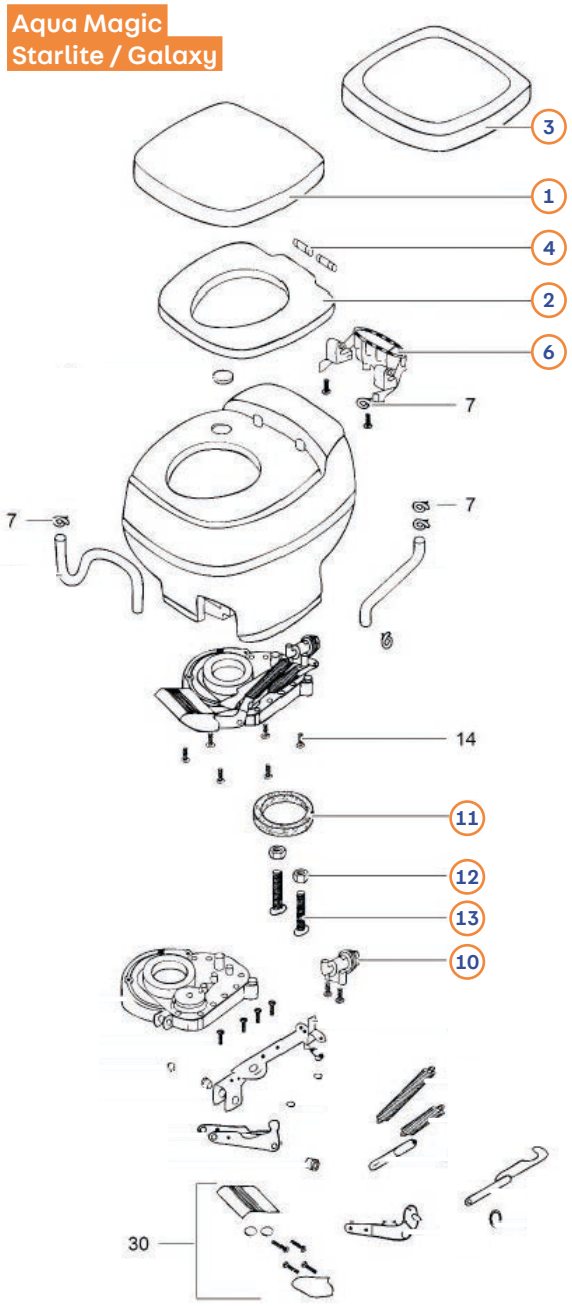

Aqua Magic IV bis 2004

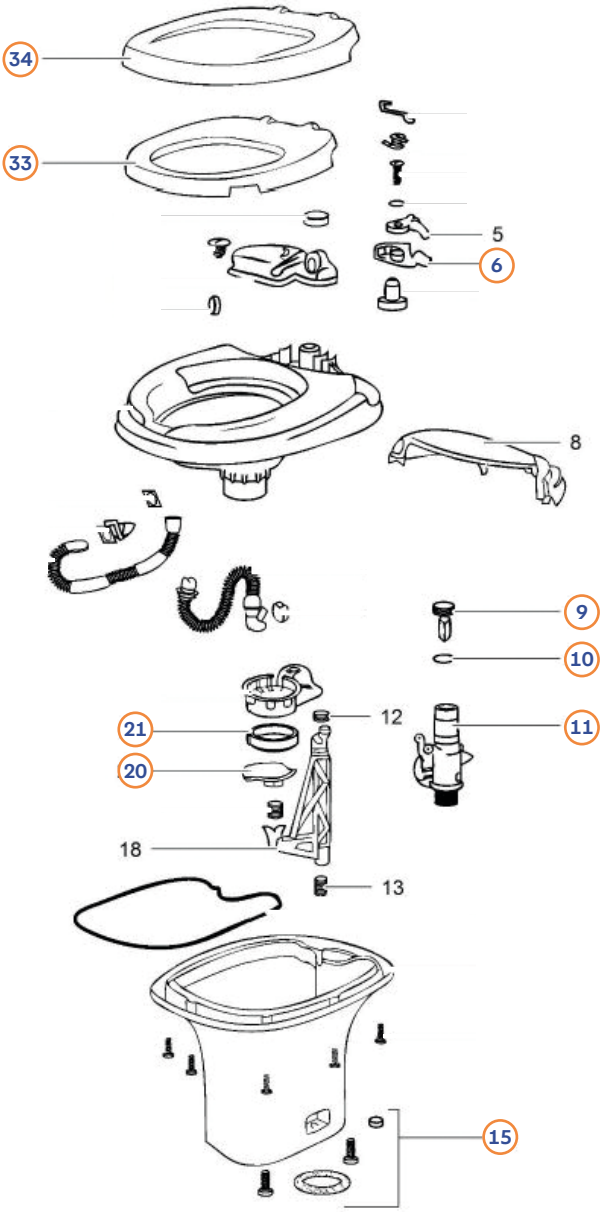

Aqua Magic Starlite / Galaxy

Pos.	Movera-Nr.	Hersteller-Nr.	Artikel-Bezeichnung
1-4	9915930	36768	Sitz zu Aqua Magic
6	9999796	2070210	Vakuumunterbrecher
10-11	9992322	09868	Kugelventil
11-13	9992709	08975	Flanchdichtung
30	9992708	92708	Dichtungssatz
30	9908829	14622	Schiebermechanismus (März 1985-Juli 1990)
30	9992898	24203	Schiebermechanismus (ab 1990)

Aqua Magic IV bis 2004

Pos.	Movera-Nr.	Hersteller-Nr.	Artikel-Bezeichnung
6	9903434	12515	Spülhebel
9-11	9992060	24846	Schwimmer, Wasserventil und O-Ring
15	9997624	12524	Fußdichtung
20	9903444	12482	Schieberplatte
21	9903449	12481	Dichtung
33-34	9992959	2464157	Sitz mit Deckel Fb. creme
33-34	9990970	2464162	Sitz mit Deckel Fb. weiß

→ Alle nicht aufgeführten Teile mit einer Positionsnummer gibt es „auf Anfrage".
Alle Teile die keine Positionsnummer haben, sind Produktionsteile von Thetford-bitte direkt an Thetford wenden.

THETFORD: Aqua Magic V/Bravura

Aqua Magic V

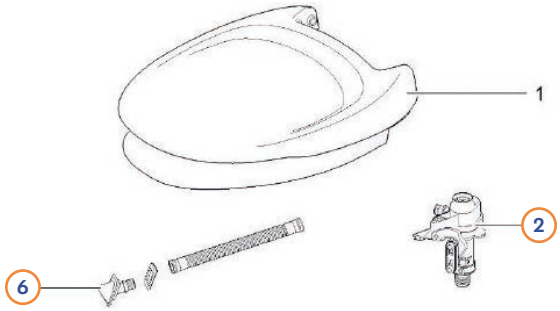

Aqua Magic Bravura

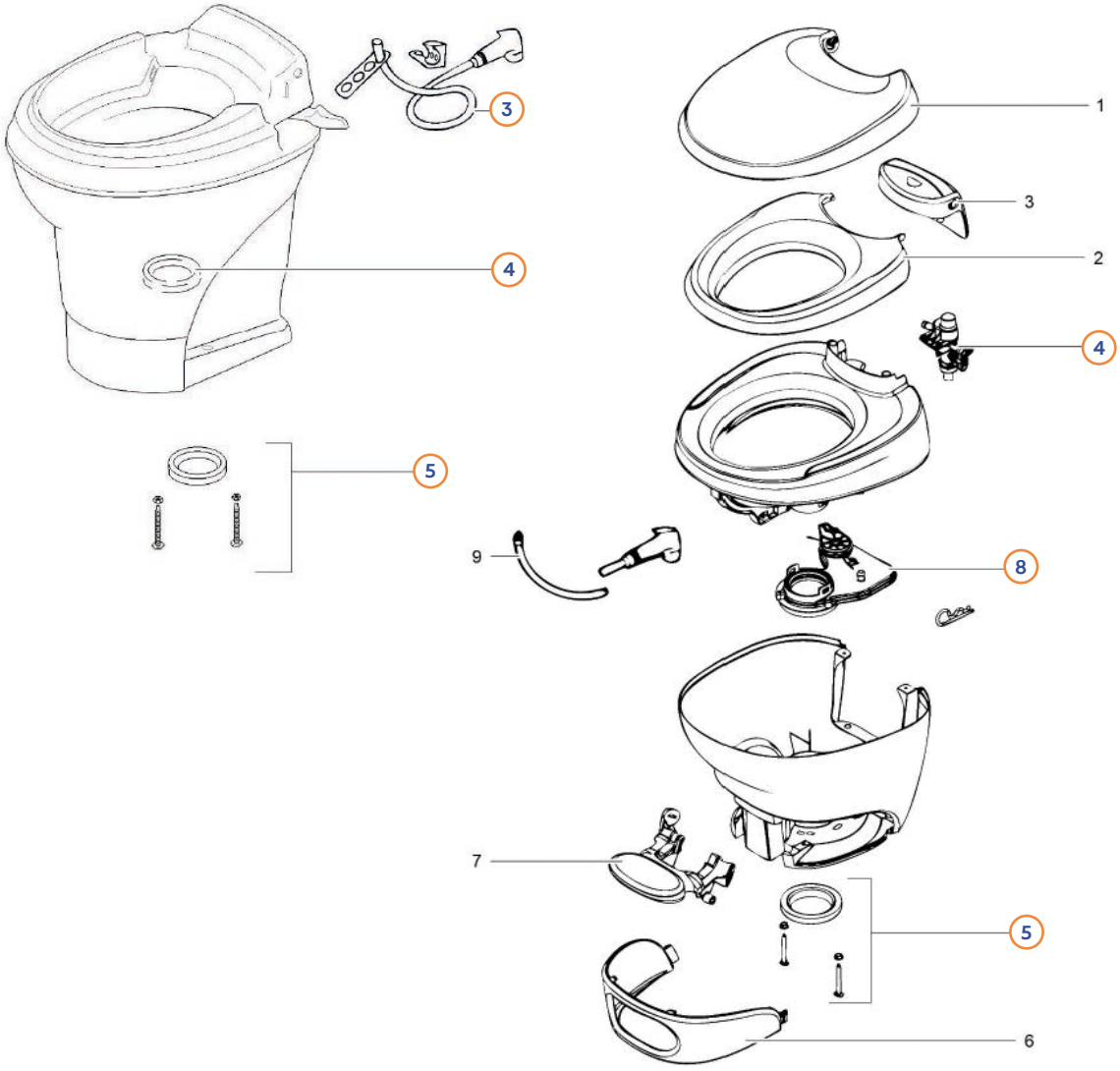

Aqua Magic V

Pos.	Movera-Nr.	Hersteller-Nr.	Artikel-Bezeichnung
2	9997565	31705	Wassermodul
3	9921884	19289	Kit für Handbrause
4	9918675	31708	Dichtring
5	9997624	12524	Fußdichtung
6	9921885	31706	Düse

Aqua Magic V

Pos.	Movera-Nr.	Hersteller-Nr.	Artikel-Bezeichnung
4	9993226	31113	Wassermodul
5	9992131	31115	Befestigungssatz
8	9998464	31111	Schiebermechanismus
8	9992130	31112	Dichtung Schiebermechanismus

→ Alle nicht aufgeführten Teile mit einer Positionsnummer gibt es „auf Anfrage“.
Alle Teile die keine Positionsnummer haben, sind Produktionsteile von Thetford-bitte direkt an Thetford wenden.

SOG: Toiletten-Entlüftungssysteme



Pos.	Movera-Nr.	Herst.-Nr. ALT	Herst.-Nr. NEU	Artikel-Bezeichnung
1	9924936	20036	506 000 0	Bodendurchführung für SOG II
2	auf Anfrage	0037	509 001 2	Dachdurchführung komplett
3	9992282	0034	510 000 2	Dachkamin (schwarz oder weiß)
4	9991001	0017	511 550 0	Dichtgummi Typ A, F, H
5	9909261	0009	512 040 0	Dichtung - Selbstklebend Typ D
6	auf Anfrage	0008	516 000 0	Entwässerung T-Stück
7a	9991004	0011	518 001 1	Filtergehäuse (Ohne Filter), Fb. weiß
7b	9991625	0011FG	518 002 1	Filtergehäuse (Ohne Filter), Fb. grau
7c	9992581	0011FDG	518 003 1	Filtergehäuse (Ohne Filter), Fb. dunkelgrau
7d	9960413	0011FS	518 004 1	Filtergehäuse (Ohne Filter), Fb. schwarz
8	9991006	0025	522 010 0	Kabelbaum Typ A
9	9991007	0026	522 020 0	Kabelbaum Typ B
10	9998563	0045	522 040 0	Kabelbaum Typ D
11	9998775	0046	522 060 0	Kabelbaum Typ F
12	9929079	0047	522 070 0	Kabelbaum Typ G
13	9927358	0056	522 080 0	Kabelbaum Typ H
14	9906292	0370	522 090 0	Kabelbaum Typ 3000A
15	auf Anfrage	0375	522 100 0	Kabelbaum Typ 320S
16	9991003	0027oA	525 000 1	Lüfter SOG für Türvariante
17	9993369	0035oA	525 000 5	Lüfter SOG für Dachvariante
18	9904103	20027oA	525 000 3	Lüfter SOG II für Bodenvariante
19	9991011	0019 AB	528 550 0	Mikroschaltertest Typ A+B
20	9915906	0019 D	528 040 0	Mikroschaltertest Typ D
21	9990960	0019 F	528 060 0	Mikroschaltertest Typ F
22	9925062	0019 G	528 070 0	Mikroschaltertest Typ G
23	9927523	0019 H	528 080 0	Mikroschaltertest Typ H
24	auf Anfrage	0019S	528 100 0	Mikroschaltertest Typ 320S
25	9921292	0090	530 000 0	Ovaladapter Typ D
26	9909722	0015w	533 001 0	Sanitärschlauch weiß (gasdicht), Meterware
27	9927670	0013	535 000 0	Schlauchadapter SOG Dachvariante und SOG II Bodenvariante
28	9991002	0015	534 550 0	Schlauch mit Anschlussstück SOG + SOG II Typ A+C (bis 2009), B, G
29	9999477	00155	534 000 0	Schlauch mit Anschlussstück SOG + SOG II Typ A+C (ab 2009), D, F, 3000A, Saneo
30	auf Anfrage	0371	536 090 0	Sensorhalter Typ 3000A
31	9906293	0372	544 090 0	Steuermagnet Typ 3000A
32	auf Anfrage	0591	544 110 0	Steuermagnet für Compact, selbstklebend
33	auf Anfrage	0593	544 110 1	Steuermagnet für Compact close, selbstklebend
34	auf Anfrage	0044	545 040 0	Stützringset Typ D
35	auf Anfrage	0040	546 000 0	Taster Typ E
36	9919215	0390	547 550 0	Umrüstset SOG + SOG II für Dometic (Thetford auf Dometic)
37	auf Anfrage	20002	548 000 2	Umrüstset SOG auf SOG II
38	9991005	0018	549 550 0	Verschluss SOG + SOG II Typ A+C (bis 2009), B, C, G
39	9994749	0014	549 000 0	Verschluss SOG + SOG II Typ A+C (ab 2009), C, F, 3000A, Saneo
40	auf Anfrage	0002	549 550 1	Verschluss für Überdruckventil Typ A, H
41	9991009	0031	531 050 0	Zeitrelais 12V für Festtank Typ E
42	auf Anfrage	0150GH	552 060 1	Zweitanschluss für Ersatzcassette Typ F montiert an Thetford Deckel
43	9976553	20012	519 000 2	SOG®II- Filterpatrone für Bodenvariante (grün)
44	9923374	0590	519 111 1	SOG®Compact- Filterpatrone für Absaugeinheit an Zerhackertoiletten (Jabso|Dometic)
45	9923373	0412	519 111 0	SOG®Box- Filterpatrone für Entlüftungseinheit im Innenbereich
46	9976670	0012	517 000 1	SOG®- Ersatzkohlefilter für Türvariante

GOK: Gas-Prüfgeräte/Werstatt- und Vermietungsbedarf

Bitte beachten Sie die Erläuterungen der Piktogramme sowie die Gefahrenhinweise auf Seite 403 dieses Kataloges.



GOK: Gas Prüfgeräte und Zubehör

Pos.	Movera-Nr.	Hersteller-Nr.	Artikel-Bezeichnung
1	9997550	02-611-10	Gas-Dichtprüfgerät 150Z
2	9998114	02-611-00	Gas-Dichtprüfgerät 150
3	9952465	62-618-00	Prüfeinrichtung 8 mm RST 8 x RVS 8
3a	9906841	02-618-10	Prüfeinrichtung 10 mm RST 10 x RVS 10
4	9952466	62-618-01	Prüfschlauch G 1/4 LH ÜM x Adapter für Prüfeinrichtungen x 750 mm
5	9912644	27-120-00	Montagekoffer G607
6	9912639	27-110-00	Montagekoffer G608
7	9912632	27-100-00	Prüfgerät Leak Check LPG BASIC, G607/G608
8	9983808	27-105-00	Elektronisches Prüfgerät Leak Check LPG PRO
9	auf Anfrage	27-108-00	Elektronisches Prüfgerät Leak Check LPG PRO BT
o. Abb.	9918628	27-107-25	Ersatzrollen für Drucker Longlife (Gasprüfgerät) VPE = 5 St.
o. Abb.	9929830	27-107-26	Ersatzrollen für Drucker Longlife (Gasprüfgerät) VPE = 100 St.
10	auf Anfrage	27-109-00	Druckregler-Prüfgerät - Regulator Check LPG BASIC
11	auf Anfrage	27-101-00	Funktions-Prüf-Set
12	9933120	02-601-01	Lecksuchspray 125 ml (Achtung: H229)
13	9933100	02-601-00	Lecksuchspray 400 ml (Achtung: H229)

Werstatt- und Vermietungsbedarf

Pos.	Movera-Nr.	Hersteller-Nr.	Artikel-Bezeichnung
14	9936252	RBAG750	Batterietestgerät Ring 12/24 V mit eingebauten Drucker
o. Abb.	9924659	RBAPRB	Ersatzpapierrolle 57 mm für Batterietestgerät (20 St.)
15	9917321	VS-STSN-40	Vermieter-Set Trinkwasser konservierung bis 50 l. Tankgröße (11 Silbernetze) (Achtung: H410)
15	9906470	VS-STSN-100	Vermieter-Set Trinkwasser konservierung bis 120 l. Tankgröße (11 Silbernetze) (Achtung: H410)
16	9920288	-	Mietpaket 1 - Geschirrset Tulip mit Besteck, für 2 Pers., Farbe weiß/grau/grün
17	9920290	-	Mietpaket 2 - Geschirrset Serenade mit Besteck, für 2 Pers., Farbe weiß/schwarz

Vermietungsbedarf Großgebinde/ AIRTUNE: Luftreiniger, Geruchbeseitiger und Klimaanlage Reiniger

Bitte beachten Sie die Erläuterungen der Piktogramme sowie die Gefahrenhinweise auf Seite 403 dieses Kataloges.



Pos.	Movera-Nr.	Hersteller-Nr.	Artikel-Bezeichnung	Gefahrenhinweise
1	9913161	70.304	Schleimpur Tankreiniger Dr. Keddo, Inhalt 5 Liter	Gefahr: H411
2	9915208	70.106	Mikrosept Trinkwasserentkeimung Dr. Keddo, Inhalt 5 Liter	Gefahr: H411, H410
3	9916205	211.881.764	Regenstreifenentferner Yachticon, Inhalt 5 Liter	Gefahr: H290, H314
4	9975939	30097AX	Aqua Kem blue Thetford, Inhalt 30 Liter	
5	9976279	30546D	Aqua Kem green Thetford, Inhalt 30 Liter	
6	9903619	73713	Macroplast Loctite UK8160/UK5400, Inhalt 9,0 kg	Gefahr: H332, H315, H319, H334, H351, H355, H373
7	9924799	9600000153	PowerCare Tabs Dometic, Inhalt 100 Stück	Gefahr: H318, H410, H412
8	9936427	70918	Diesolan Dr. Keddo, Inhalt 30 Liter	



Pos.	Movera-Nr.	Hersteller-Nr.	Artikel-Bezeichnung	Gefahrenhinweise
9	9955016	V080.0005	Airtune Gerät – Luftreiniger, Geruchbeseitiger und Klimaanlage Reiniger	
10	9955017	V080.0009	Airtune Clean, Inhalt 3 Liter – Flüssigkeit für reinigung Klimaanlagen	Achtung: H319
11	9955018	V080.0019	Airtune Fresh, Inhalt 3 Liter – Flüssigkeit für Beseitigung v. Geruchsquellen	Achtung: H319

Erklärungen der Gefahrenhinweis

H200-Reihe: Gefahrenhinweise für physikalische Gefahren	
H220	Extrem entzündbares Gas.
H222	Extrem entzündbares Aerosol.
H224	Flüssigkeit und Dampf extrem entzündbar.
H225	Flüssigkeit und Dampf leicht entzündbar.
H226	Flüssigkeit und Dampf entzündbar.
H229	Behälter steht unter Druck: kann bei Erwärmung bersten.
H290	Kann gegenüber Metallen korrosiv sein.
H222-H229	Extrem entzündbares Aerosol. Behälter steht unter Druck: Kann bei Erwärmung bersten.

H300-Reihe: Gefahrenhinweise für Gesundheitsgefahren	
H302	Gesundheitsschädlich bei Verschlucken.
H302 + H332	Gesundheitsschädlich bei Verschlucken oder Einatmen.
H304	Kann bei Verschlucken und Eindringen in die Atemwege tödlich sein.
H311	Giftig bei Hautkontakt.
H312	Gesundheitsschädlich bei Hautkontakt.
H314	Verursacht schwere Verätzungen der Haut und schwere Augenschäden.
H315	Verursacht Hautreizungen.
H317	Kann allergische Hautreaktionen verursachen.
H318	Verursacht schwere Augenschäden.
H319	Verursacht schwere Augenreizung.
H331	Giftig bei Einatmen.
H332	Gesundheitsschädlich bei Einatmen.
H334	Kann bei Einatmen Allergie, asthmaartige Symptome oder Atembeschwerden verursachen.
H335	Kann die Atemwege reizen.
H336	Kann Schläfrigkeit und Benommenheit verursachen.
H351	Kann vermutlich Krebs erzeugen.
H360	Kann die Fruchtbarkeit beeinträchtigen oder das Kind im Mutterleib schädigen.
H361d	Kann vermutlich das Kind im Mutterleib schädigen.
H372	Schädigt die Organe bei längerer oder wiederholter Exposition.
H373	Kann die Organe schädigen bei längerer oder wiederholter Exposition.
H312 + H332	Gesundheitsschädlich bei Hautkontakt oder Einatmen.
H361f	Kann vermutlich die Fruchtbarkeit beeinträchtigen.

H400-Reihe: Umweltgefahren	
H400	Sehr giftig für Wasserorganismen.
H410	Sehr giftig für Wasserorganismen mit langfristiger Wirkung.
H411	Giftig für Wasserorganismen, mit langfristiger Wirkung.
H412	Schädlich für Wasserorganismen, mit langfristiger Wirkung.

Ergänzende Gefahrenmerkmale/Kennzeichnungselemente	
EUH031	Entwickelt bei Berührung mit Säure giftige Gase.
EUH066	Wiederholter Kontakt kann zu spröder oder rissiger Haut führen.
EUH202	Cyanacrylat. Gefahr. Klebt innerhalb von Sekunden Haut und Augenlider zusammen. Darf nicht in die Hände von Kindern gelangen.
EUH204	Enthält Isocyanate. Kann allergische Reaktionen hervorrufen.
EUH206	Achtung! Nicht zusammen mit anderen Produkten verwenden, da gefährliche Gase (Chlor) freigesetzt werden können.
EUH208	Enthält <Name des sensibilisierenden Stoffes> Kann allergische Reaktionen hervorrufen.
EUH210	Sicherheitsdatenblatt auf Anfrage erhältlich.

Gefahrstoffkennzeichnung

Beachten Sie bei Produkten, die mit Gefahrstoffkennzeichnungen versehen sind, die Anwendungshinweise und das Sicherheitsdatenblatt.

Hinweise zu Signalwörtern:

Gefahr:
Signalwort für die schwerwiegenden Gefahrenkategorien

Achtung:
Signalwort für die weniger schwerwiegenden Gefahrenkategorien


GHS01
Explosionsgefährlich


GHS02
Entzündbar


GHS03
Brandfördernd


GHS04
Gase unter Druck


GHS05
Ätzend


GHS06
Akute Toxizität


GHS07
Gesundheitsgefahr


GHS08
Ernste Gesundheitsgefahr


GHS09
Umweltgefährlich

Umwelt & Entsorgung

Rücknahme von Elektro-Altgeräten



Das Zeichen „durchgestrichene Mülltonne“ bedeutet: Elektro- und Elektronikgeräte dürfen nicht über den Hausmüll entsorgt werden. Sie können Ihre Elektro-Altgeräte kostenlos bei den Sammelstellen der öffentlich-rechtlichen Entsorgungsträger oder bei den von Herstellern oder Vertreibern im Sinne des ElektroG eingerichteten Rücknahmestellen abgeben.

Ein Onlineverzeichnis der Sammel- und Rücknahmestellen finden Sie hier: https://www.ear-system.de/ear-verzeichnis/sammel-und-ruecknahmestellen.jsf.

Die Movera GmbH ist Mitglied des Rücknahmesystems „take-e-back“.

Weitere Informationen finden Sie unter www.take-e-back.de.

Bitte beachten Sie: Die Annahme von Altgeräten darf abgelehnt werden, wenn aufgrund einer Verunreinigung eine Gefahr für die Gesundheit und Sicherheit von Menschen besteht. Für die Löschung personenbezogener Daten haben Sie eigenverantwortlich Sorge zu tragen. Altbatterien und Altakkumulatoren (siehe auch „Rücknahme Batterien“), die nicht vom Altgerät umschlossen sind, sind vor der Abgabe bei der Annahmestelle von diesem zu trennen.

Rücknahme von Elektro-Altgeräten

Möglicherweise haben Sie einen Artikel erworben, der Batterien/Akkus enthält. Aus diesem Grund sind wir gesetzlich verpflichtet, Sie auf Folgendes hinzuweisen: Batterien/Akkus dürfen nicht über den Hausmüll entsorgt werden. Sie sind gesetzlich verpflichtet, gebrauchte Batterien zu einer geeigneten Sammelstelle zu bringen. Sie können Ihre alten Batterien bei den öffentlichen Sammelstellen in Ihrer Kommune oder überall dort abgeben, wo Batterien der betreffenden Art verkauft werden. Sie können Ihre Batterien auch im Versand unentgeltlich zurückgeben. Falls Sie von dieser Möglichkeit Gebrauch machen wollen, schicken Sie Ihre alten Batterien mit dem Vermerk „gebraucht“ an folgende Adresse:

Movera GmbH, Holzstraße 21, 88339 Bad Waldsee

Altbatterien enthalten wertvolle Rohstoffe, die wiederverwertet werden.


Pb Cd Hg

Die durchgestrichene Mülltonne bedeutet:
Batterien und Akkus dürfen nicht in den Hausmüll.

Die Zeichen unter den Mülltonnen stehen für:

Pb: Batterie enthält mehr als 0,004 Masseprozent Blei
Cd: Batterie enthält mehr als 0,002 Masseprozent Cadmium
Hg: Batterie enthält mehr als 0,0005 Masseprozent Quecksilber

Impressum

Movera GmbH
Holzstr. 21
D-88339 Bad Waldsee
Telefon: +49 (0) 7524.700-0
Fax: +49 (0) 7524.700-141
E-Mail: info@movera.com

Registergericht: Amtsgericht Ulm
Handelsregisternummer: HRB 600404
Ust.-ID-Nr. DE 812 497 160
WEEE-Reg.-Nr.: DE 68901829
Vertreten durch den Geschäftsführer:
Christoph Steinhagen

Alle Angaben entsprechen dem technischen Stand bei Drucklegung im Dezember 2020. Technische Änderungen, Änderungen in Form, Farbe, Ausstattung, Weiterentwicklungen und Preis der einzelnen Produkte sowie Irrtümer sind vorbehalten.

4 030416 574211

Movera bringt dich weiter.

MOVERA

Movera GmbH
Holzstraße 21
88339 Bad Waldsee
Deutschland

T +49 (0) 7524 700-0
F +49 (0) 7524 700-141
info@movera.com
www.movera.com